ЦИКЛОН

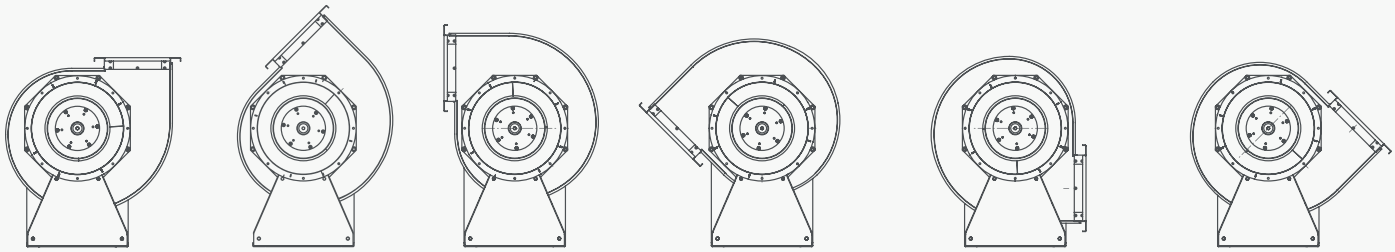

ВЕНТИЛЯТОРЫ ПРОМЫШЛЕННЫЕ

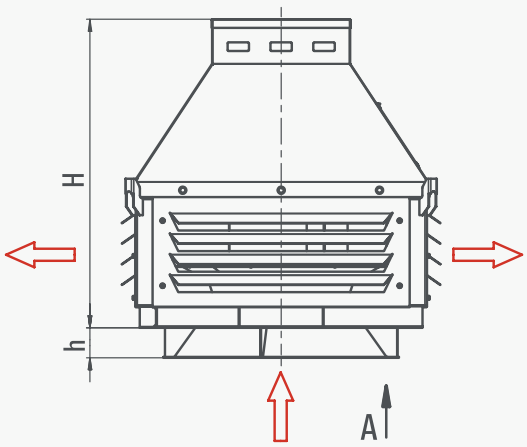



СОДЕРЖАНИЕ

ИДЕНТИФИКАТОР > 4

ИСПОЛНЕНИЕ ВЕНТИЛЯТОРОВ > 7

ВЕНТИЛЯТОРЫ РАДИАЛЬНЫЕ СО СПИРАЛЬНЫМ КОРПУСОМ

- ВР-80-70 > 8
- ВР-280-46 > 16

ВЕНТИЛЯТОРЫ РАДИАЛЬНЫЕ КРЫШНЫЕ ВЫТЯЖНЫЕ

- КВИН-С выброс потока в стороны > 23
- КВИН-В факельный выброс потока > 29
- ВИК-С выброс потока в стороны > 35
- ВИК-В факельный выброс потока > 41
- ВИК-Ш выброс потока в сторону > 47
- ВИК-Ф НОВИНКА > 53

ВЕНТИЛЯТОРЫ ОСЕВЫЕ ДЫМОУДАЛЕНИЯ

- ВИОС-160 ДУ > 60
- ВИОС-190 ДУ > 67
- ВИОС-160К ДУ > 79

ВЕНТИЛЯТОРЫ ОСЕВЫЕ МАГИСТРАЛЬНЫЕ

- Примеры монтажа вентиляторов осевых магистральных > 85
- ВИОС-160 > 88
- ВИОС-190 > 95
- УВОП > 109

ВЕНТИЛЯТОРЫ ОСЕВЫЕ ПРИСТЕННЫЕ ПРИТОЧНЫЕ

- ВИОС-190П > 116

ВЕНТИЛЯТОРЫ РАДИАЛЬНЫЕ ПРИСТЕННЫЕ

- ВРП-С со спиральным корпусом > 126
- ВРП-С-06 с прямоугольным выходом > 133

ВЕНТИЛЯТОРЫ ОСЕВЫЕ КРЫШНЫЕ ПРИТОЧНЫЕ

- КРУП > 139
- КРУП-Кр-190 > 153
- КРУП-Кр > 155

ВЕНТИЛЯТОРЫ КАНАЛЬНЫЕ

- КРАВ-П для прямоугольных каналов > 168
- КРАВ-Н с двигателем вне потока > 174
- КРАВ-К для квадратных и круглых каналов > 180
- ВРПВ-Н с двигателем вне потока > 186
- ВРПН-Н с двигателем вне потока > 190

СОДЕРЖАНИЕ

ДОПОЛНИТЕЛЬНЫЕ КОМПЛЕКТУЮЩИЕ ДЛЯ ВЕНТИЛЯТОРОВ

- МонСт стакан монтажный > 191
- МонСт-М стакан монтажный > 196
- ПоДр поддон дренажный > 197
- ПеКр переходник крышный / ПеП переходник плоский > 198
- ПАСТ патрубок стакана > 199
- ПАСТ-М патрубок стакана > 200
- ВГ вставка гибкая для круглых воздуховодов > 201
- ВГ вставка гибкая для прямоугольных и квадратных воздуховодов > 202
- КГ клапан обратный гравитационный > 204
- КЛП клапан обратный лепестковый с противовесом > 206
- КЗФ Клапан Защитный Факельный > 207
- ЗЗ зонт защитный > 208
- КЗ козырек защитный > 209
- СЗ сетка защитная > 210
- ФОТ фланец ответный > 211
- ФОН фланец ответный > 212
- ДО виброизолятор > 213
- ВР виброизолятор > 214
- АК адаптер круглый > 215
- КК-КВ козырек-клапан > 217
- П приставка > 218
- К кронштейн > 219

РЕКОМЕНДУЕМЫЕ КОМПЛЕКТУЮЩИЕ ДЛЯ МОНТАЖА > 220

ПРИМЕРЫ МОНТАЖА КРЫШНЫХ ВЕНТИЛЯТОРОВ > 224

ПРИМЕРЫ КОМПАНОВКИ ВЕНТИЛЯТОРОВ > 225

ИДЕНТИФИКАТОР

РАДИАЛЬНЫЕ ВЕНТИЛЯТОРЫ СО СПИРАЛЬНЫМ КОРПУСОМ

		Стр.	Исполнения	Основные параметры	Примечание
ВР-80-70		8	ОВ ДУ ДУВ Ж ЖК1 К1 К2 Вз Вз2 ВзК1 ВзК2 Вз2К1 Вз2К2	№ 2,5 ÷ 12,5 Q = 0,3 ÷ 100 тыс.м³/час Pv = 30 ÷ 3500 Па	Спиральный корпус. 12 назад загнутых листовых лопаток
ВР-280-46		16	ОВ ДУ ДУВ Ж ЖК1 К1 К2 Вз Вз2 ВзК1 ВзК2 Вз2К1 Вз2К2	№ 2 ÷ 8 Q = 0,45 ÷ 45 тыс.м³/час Pv = 200 ÷ 3000 Па	Спиральный корпус. 32 вперед загнутые листовые лопатки

РАДИАЛЬНЫЕ ВЕНТИЛЯТОРЫ КРЫШНЫЕ ВЫТЯЖНЫЕ

		Стр.	Исполнения	Основные параметры	Примечание
КВИН-С		23	ОВ ДУ ДУВ Ж ЖК1 К1 К2 Вз Вз2 ВзК1 ВзК2 Вз2К1 Вз2К2	№ 2,25 ÷ 12,5 Q = 0 ÷ 80 тыс.м³/час Psv = 0 ÷ 3000 Па	Крышный вентилятор с выбросом потока в стороны
КВИН-В		29	ОВ ДУ ДУВ К1 К2 Вз Вз2 ВзК1 ВзК2 Вз2К1 Вз2К2	№ 2,25 ÷ 12,5 Q = 0 ÷ 80 тыс.м³/час Psv = 0 ÷ 3000 Па	Крышный вентилятор с факельным выбросом потока (вверх)
ВИК-С		35	ОВ Ж ЖК1 К1 К2 Вз Вз2 ВзК1 ВзК2 Вз2К1 Вз2К2	№ 2,25 ÷ 12,5 Q = 0 ÷ 80 тыс.м³/часс Psv = 0 ÷ 3000 Па	Крышный вентилятор с выбросом потока в стороны
ВИК-В		41	ОВ К1 К2 Вз Вз2 ВзК1 ВзК2 Вз2К1 Вз2К2	№ 2,25 ÷ 12,5 Q = 0 ÷ 80 тыс.м³/час Psv = 0 ÷ 3000 Па	Крышный вентилятор с факельным выбросом потока (вверх)
ВИК-Ш		47	ОВ К1 Вз ВзК1	№ 1,6 ÷ 6,3 Q = 0 ÷ 63 тыс.м³/час Psv = 0 ÷ 3000 Па	Крышный вентилятор малошумный выброс в стороны
ВИК-Ф		53	ОВ К1	№ 2,0 ÷ 6,3 Q = 0,15 ÷ 15 тыс.м³/час Psv = 0 ÷ 1000 Па	Крышный вентилятор с факельным выбросом потока (вверх)

РАДИАЛЬНЫЕ ВЕНТИЛЯТОРЫ ПРИСТЕННЫЕ

		Стр.	Исполнения	Основные параметры	Примечание
ВРП-С		**126**	ОВ ДУ ДУВ Ж ЖК1 К1 К2 Вз Вз2 ВзК1 ВзК2 Вз2К1 Вз2К2	№ 2,25 ÷ 10,0 Q = 0 ÷ 63 тыс.м³/час Psv = 0 ÷ 3000 Па	Пристенный вентилятор со спиральным корпусом
ВРП-С-06		**133**	ОВ ДУ ДУВ Ж ЖК1 К1 К2 Вз Вз2 ВзК1 ВзК2 Вз2К1 Вз2К2	№ 2,25 ÷ 10 Q = 0 ÷ 68 тыс.м³/час Psv = 0 ÷ 3300 Па	Пристенный вентилятор с прямоугольным выходом

ИДЕНТИФИКАТОР

ОСЕВЫЕ ВЕНТИЛЯТОРЫ ДЫМОУДАЛЕНИЯ

		Стр.	Исполнения	Основные параметры	Примечание
ВИОС-160-ДУ		60	ДУ К1	№ 4 ÷ 12,5 Q = 1.5 ÷ 100 тыс. м³/час Pv = 50 ÷ 1500 Па	Горизонтальный вентилятор со спрямляющим аппаратом 16 листовых лопаток с изменяемым углом установки Исполнение: Капсулированный электродвигатель Max t° перемещаемой среды – 400/600°
ВИОС-160 К-ДУ		67	ДУ К1	№ 4 ÷ 12,5 Q = 1.5 ÷ 100 тыс. м³/час Psv = 0 ÷ 1300 Па	Крышный вентилятор со спрямляющим аппаратом 16 листовых лопаток с изменяемым углом установки Исполнение: Капсулированный электродвигатель Max t° перемещаемой среды – 400/600°
ВИОС-190-ДУ	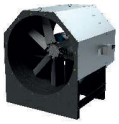	79	ДУ К1	№ 4 ÷ 12,5 Q = 1.6 ÷ 122 тыс. м³/час Pv = 80 ÷ 1950 Па	Горизонтальный вентилятор От 3-х до 16-ти профильных лопаток из алюминиевого сплава с изменяемым углом установки Исполнение: 1. Капсулированный электродвигатель 2. Термостойкий двигатель Max t° перемещаемой среды – 300/400°

ОСЕВЫЕ ВЕНТИЛЯТОРЫ МАГИСТРАЛЬНЫЕ

		Стр.	Исполнения	Основные параметры	Примечание
ВИОС-190		95	ОВ К1 Вз ВзК1	№ 4 ÷ 12,5 Q = 2.5 ÷ 130 тыс. м³/час Pv = 100 ÷ 1600 Па	От 3-х до 16-ти профильных лопаток из армированного полиамида с изменяемым углом установки
ВИОС-160		88	ОВ К1 Вз ВзК1	№ 4 ÷ 12,5 Q = 1.5 ÷ 100 тыс. м³/час Pv = 50 ÷ 1500 Па	16 листовых лопаток с изменяемым углом установки
УВОП		109	ОВ К1 Вз ВзК1	№ 5 ÷ 12,5 Q = 1.5 ÷ 100 тыс. м³/час Pv = 50 ÷ 1500 Па	От 3-х до 16-ти профильных лопаток из армированного полиамида с изменяемым углом установки

ОСЕВЫЕ ВЕНТИЛЯТОРЫ КРЫШНЫЕ ПРИТОЧНЫЕ

		Стр.	Исполнения	Основные параметры	Примечание
КРУП		139	ОВ Вз К1 ВзК1	№ 4 ÷ 12,5 Q = 2.5 ÷ 130 тыс. м³/час Pv = 100 ÷ 1600 Па	Вентилятор со встроенным монтажным стаканом
КРУП-Кр-190 КРУП-Кр		153 155	ОВ Вз К1 ВзК1	№ 4 ÷ 12,5 Q = 2.5 ÷ 130 тыс. м³/час Pv = 100 ÷ 1600 Па	Встроенный вентилятор ВИОС-190

ОСЕВЫЕ ВЕНТИЛЯТОРЫ ПРИСТЕННЫЕ ПРИТОЧНЫЕ

		Стр.	Исполнения	Основные параметры	Примечание
ВИОС-190 П		116	ОВ Вз К1 ВзК1	№ 4 ÷ 9 Q = 0 ÷ 65 тыс. м³/час Psv = 0 ÷ 650 Па	Встроенный вентилятор ВИОС-190

ИДЕНТИФИКАТОР

РАДИАЛЬНЫЕ ВЕНТИЛЯТОРЫ КАНАЛЬНЫЕ

		Стр.	Исполнения	Основные параметры	Примечание
КРАВ-П/ПШ		168	ОВ К1 Вз ВзК1	№ 1,8 ÷ 8 Q = 0 ÷ 47 тыс.м³/час Pv = 30 ÷ 3000 Па	Канальный вентилятор для прямоугольных каналов
КРАВ-Н/НК		174	ОВ К1 К2 Вз Вз2 ВзК1 ВзК2 Вз2К1 Вз2К2	№ 2,25 ÷ 9 Q = 0 ÷ 60 тыс.м³/час Pv = 30 ÷ 3500 Па	Канальный вентилятор для прямоугольных каналов с двигателем вне потока
КРАВ-К/КШ		180	ОВ К1 Вз ВзК1	№ 1,8 ÷ 9 Q = 0 ÷ 63 тыс.м³/час Pv = 30 ÷ 3000 Па	Канальный вентилятор для квадратных и круглых каналов
ВРПВ-Н/НК		186	ОВ К1 К2 Вз Вз2 ВзК1 ВзК2 Вз2К1 Вз2К2	№ 2,0 ÷ 4,0 Q = 0,4 ÷ 12 тыс. м³/час Pv = 100 ÷ 1100 Па	Канальный вентилятор для прямоугольных каналов с двигателем вне потока. 32 вперед загнутые лопатки
ВРПН-Н/НК		190	ОВ К1 К2 Вз Вз2 ВзК1 ВзК2 Вз2К1 Вз2К2	№ 1,6 ÷ 5,6 Q = 0,5 ÷ 14 тыс. м³/час Pv = 30 ÷ 1300 Па	Канальный вентилятор для прямоугольных каналов с двигателем вне потока



ВЕНТИЛЯТОРЫ СИСТЕМ

ПРОТИВОДЫМНОЙ ВЕНТИЛЯЦИИ

Общие сведения

Вентиляторы, предназначенные для работы только в системах вытяжной противодымной вентиляции (исполнение ДУ) комплектуются электродвигателями без запаса по мощности. Для непрерывной длительной работы в общеобменной вентиляции (исполнение ОВ) или совмещенном режиме дымоудаление + общеобменная вентиляция (исполнение ДУВ) вентиляторы комплектуются двигателями, обеспечивающими необходимый коэффициент запаса по мощности.

В качестве вентиляторов вытяжной противодымной вентиляции (часто называются вентиляторами дымоудаления) могут использоваться радиальные вентиляторы со спиральным корпусом ВР-80-70 (ДУ), ВР-280-46 (ДУ), крышные вентиляторы с веерным выбросом потока КВИН-С (ДУ), крышные вентиляторы с факельным выбросом КВИН-В (ДУ), пристенные вентиляторы ВРП-С (ДУ) и осевые вентиляторы ВИОС-190 (ДУ), ВИОС-160 (ДУ).

В качестве вентиляторов приточной противодымной вентиляции (часто называются вентиляторами подпора) могут использоваться любые вентиляторы общеобменной вентиляции, подходящие для проекта по своим аэродинамическим и конструктивным параметрам.

! Применение частотных преобразователей для регулирования вентиляторов дымоудаления не допускается.

Климатическое исполнение вентиляторов

По умолчанию продукция выпускается в следующем климатическом исполнении:

Тип изделия	Климатическое исполнение и категория размещения по ГОСТ 15150-69
Вентиляторы крышные	У1
Вентиляторы радиальные со спиральным корпусом	У1, У2
Вентиляторы канальные	У3
Вентиляторы осевые	У1, У2
Воздушные завесы	У3

Примечание: возможен выпуск изделий в других климатических исполнениях: Т (ТВ, ТМ, ТС), ХЛ (УХЛ).

Исполнение вентиляторов по назначению:

Исполнение	Обозначение	Проточная часть	Назначение
Общепромышленное	ОВ	углеродистая сталь (оцинкованная сталь)	Для перемещения воздуха и других невзрывоопасных газопаровоздушных сред, не вызывающих коррозию углеродистой стали более 0,1 мм в год с температурой от – 40 до + 40 °С. Для изделий с электродвигателем, вынесенным из потока от – 40 до + 80 °С.
Теплостойкое	Ж ЖК1	углеродистая сталь или нержавеющая сталь	Для перемещения воздуха и других невзрывоопасных газопаровоздушных сред, не вызывающих коррозию проточной части более 0,1 мм в год с температурой до + 200 °С
Коррозионностойкое	К1	нержавеющая сталь	Для перемещения воздуха с примесью паров и газов, не агрессивных к нержавеющей стали
Кислотостойкое	К2	кислотостойкая нержавеющая сталь	Для перемещения воздуха с примесью паров и газов, не агрессивных к нержавеющей стали, но вызывающих ускоренную коррозию обычной коррозионностойкой стали
Взрывозащищенное IIA, IIB	Вз	углеродистая сталь + латунь	Для перемещения газопаровоздушных взрывоопасных смесей IIA, IIB категорий по ГОСТ Р 51330.11, не содержащих взрывчатых веществ, не вызывающих коррозию углеродистой стали более 0,1 мм в год
Взрывозащищенное IIA, IIB коррозионностойкое	Вз К1	нержавеющая сталь + латунь	Для перемещения газопаровоздушных взрывоопасных смесей IIA, IIB категорий по ГОСТ Р 51330.11, не содержащих взрывчатых веществ и загрязненных примесями агрессивных паров и газов, в которых скорость коррозии нержавеющей стали не превышает 0,1 мм в год
Взрывозащищенное IIA, IIB кислотостойкое	Вз К2	кислотостойкая нержавеющая сталь	Для перемещения газопаровоздушных взрывоопасных смесей IIA, IIB категорий по ГОСТ Р 51330.11, не содержащих взрывчатых веществ и загрязненных примесями агрессивных паров и газов, в которых скорость коррозии кислотостойкой нержавеющей стали не превышает 0,1 мм в год
Взрывозащищенное IIC	Вз2	углеродистая сталь + латунь	Для перемещения газопаровоздушных взрывоопасных смесей IIC категории по ГОСТ Р 51330.11, не содержащих взрывчатых веществ, не вызывающих коррозию углеродистой стали более 0,1 мм в год
Взрывозащищенное IIC коррозионностойкое	Вз2К1	нержавеющая сталь + латунь	Для перемещения газопаровоздушных взрывоопасных смесей IIC категории по ГОСТ Р 51330.11, не содержащих взрывчатых веществ и загрязненных примесями агрессивных паров и газов, в которых скорость коррозии нержавеющей стали не превышает 0,1 мм в год
Взрывозащищенное IIC кислотостойкое	Вз2 К2	кислотостойкая нержавеющая сталь	Для перемещения газопаровоздушных взрывоопасных смесей IIC категории по ГОСТ Р 51330.11, не содержащих взрывчатых веществ и загрязненных примесями агрессивных паров и газов, в которых скорость коррозии кислотостойкой нержавеющей стали не превышает 0,1 мм в год

Примечание:
1. Перемещаемая среда не должна содержать липких и волокнистых материалов; содержание пыли и других твердых примесей не должно превышать 0,1 г/м3.
2. По умолчанию продукция выпускается в общепромышленном исполнении (ОВ).

На изделия устанавливаются трехфазные асинхронные электродвигатели со степенью защиты не ниже IP54, рассчитанные на 3-х фазное напряжение 380 В. По отдельному заказу изделия могут оснащаться однофазными двигателями или двигателями на другое напряжение. Минимальная мощность электродвигателей во взрывозащищенном исполнении 0.25 кВт. Если требуемое исполнение изделия отличается от принятого по умолчанию, при заказе необходимо указывать это в спецификации. Допускается указывать климатическое исполнение и исполнение по назначению в «ключе» изделия.

ВЕНТИЛЯТОРЫ РАДИАЛЬНЫЕ

СО СПИРАЛЬНЫМ КОРПУСОМ

ВР-80-70

Вентиляторы радиальные серии ВР-80-70 предназначены для применения в системах общеобменной и противодымной вентиляции.

Режим работы вентилятора: общеобменная вентиляция (ОВ), дымоудаление (ДУ) и совмещенный режим (ДУВ). Комплектация электродвигателями для вариантов ДУ, ДУВ и ОВ приведена в таблицах в разделе аэродинамические характеристики.

Выпускаются в вариантах исполнения:
ОВ; К1; К2; Ж; ЖК1; Вз; Вз2; ВзК1; ВзК2; Вз2К1; Вз2К2.

Вентиляторы предназначены для эксплуатации в условиях умеренного (У), умеренно-холодного (УХЛ), тропического (Т) климата 2-й категории размещения по ГОСТ 15150-69.
Для первой категории размещения (У1, УХЛ1, Т1) вентиляторы комплектуются козырьком для защиты электродвигателя от осадков.

Температура окружающей среды от -45°С до +40°С для умеренного климата, от -60°С до +40°С для умеренно-холодного климата, от -10°С до +50°С для тропического климата.

Вентилятор комплектуется 3-х фазным электродвигателем с питающим напряжением 380 В / 50 Гц.



Вентилятор состоит из:
- спирального корпуса;
- опорной рамы;
- рабочего колеса (12 назад загнутых листовых лопаток);
- асинхронного двигателя.

ВР-80-70-10,0-0,95Дн-ДУВ400-К1-07,50/8-Пр270-ТШК-У1

Расшифровка обозначения

Пример: Вентилятор радиальный со спиральным корпусом серии ВР-80-70, номер вентилятора 10,0, относительный диаметр по концам рабочего колеса 0,95Дн, режим работы совмещенный, температура перемещаемой среды 400°С 2 часа, коррозионностойкое исполнение.

Двигатель с номинальной мощностью 7,5 кВт, с числом полюсов 8 и скоростью вращения 750 об/мин, вентилятор правого направления вращения с углом поворота корпуса 270°, теплоизолированное исполнение корпуса, для эксплуатации в умеренном климате (У) 1-й категории размещения.

ВР-80-70 — Тип вентилятора

10,0 — Номер вентилятора (диаметр рабочего колеса, дм): 2,5; 2,8; 3,15; 3,55; 4,0; 4,5; 5,0; 5,6; 6,3; 7,1; 8,0; 9,0; 10,0; 11,2; 12,5.

0,95Дн — Относительный диаметр по концам рабочего колеса: 0,9; 0,95; 1,0; 1,05; 1,1.

ДУВ400 — Режим работы:
общеобменная вентиляция (ОВ), по умолчанию не указывается; ДУ - дымоудаление;
ДУВ - совмещенный режим.

Температура перемещаемой среды:
для ОВ по умолчанию не указывается;
400 - 400°С 2 часа; 600 - 600°С 2 часа.

К1 — Вариант исполнения: общепромышленное (Н) по умолчанию не указывается; К1 - коррозионностойкое; К2 - кислотостойкое; Вз - взрывозащищенное (группа IIA, IIB); Вз2 - предназначены для перемещения агрессивных газопаровоздушных взрывоопасных смесей категории IIC групп Т1-Т4; ВзК2 - взрывозащищенное (группа IIA, IIB) кислотостойкое; Вз2К1 - взрывозащищенное (группа IIC) коррозионностойкое; Вз2К2 - взрывозащищенное (группа IIC) кислотостойкое; Ж - термостойкое (только для ОВ); ЖК1 - термостойкое коррозионностойкое (только для ОВ).

07,50/8 — Мощность электродвигателя, кВт:
от 00,12 до 55,00.

Число полюсов: 2 - 3000 об/мин;
4 - 1500 об/мин; 6 - 1000 об/мин; 8 - 750 об/мин.

Пр270 — Направление вращения:
Пр - правое; Лев - левое.

Угол поворота корпуса, град:
0; 45; 90; 135; 270; 315.

ТШК — Исполнение корпуса: по умолчанию не указывается; ТШК - теплошумоизолированное.

У1 — Климатическое исполнение и категория размещения:
У1 - умеренный климат 1-я категория размещения;
У2 - умеренный климат 2-я категория размещения;
УХЛ2 - умеренно-холодный климат 2-я категория размещения;
Т2 - тропический климат 2-я категория размещения.

ВР-80-70

Габаритные и присоединительные размеры

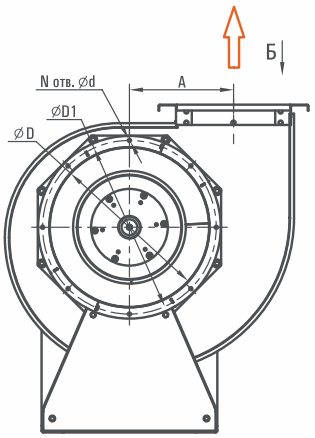

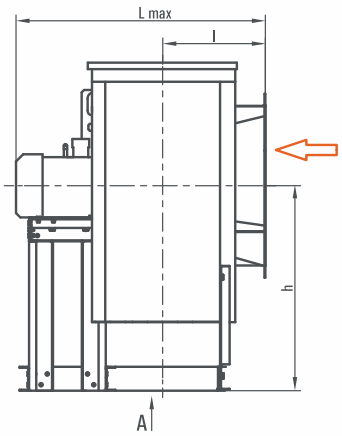

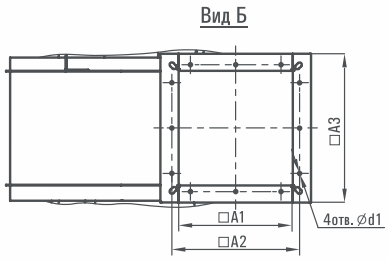

Скачать BIM модели по ссылке: bimlib.pro/model/vr-80-70duairone/38435/ bimlib.pro/model/vr-80-70airone/38434/

Групповые характеристики ВР-80-70 в AirQlick: airqlick.su/vent_lines/18?_=1683101982557

Расположение отверстий под крепление вентиляторов

Вид А

Рис.1

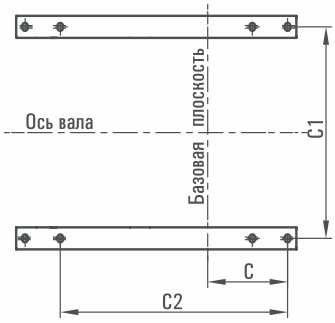

Рис.2

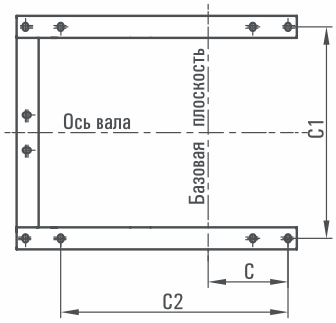

Рис.3

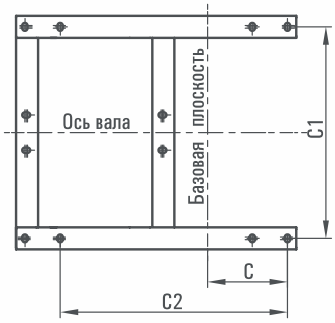

Тип вентилятора	Размеры, мм																
	Рис.	Lmax	h	l	A	D	D1	N	d	A1	A2	A3	d1	C	C1	C2	C3
ВР-80-70-2,5	1	620	320	140	165	250	270	8	7	175	195	235	8	55	260	315	70
ВР-80-70-2,8		640	360	150	185	280	300	8	7	200	220	260	8	58	260	350	70
ВР-80-70-3,15		725	410	210	205	315	345	8	10	220	240	305	8	76	260	400	70
ВР-80-70-3,55		810	455	230	230	355	385	8	10	250	270	335	8	89	340	400	70
ВР-80-70-4,0		925	520	240	265	400	440	8	10	280	300	360	8	101	380	410	70
ВР-80-70-4,5		1160	575	260	295	450	490	8	10	315	335	400	8	115	435	520	70
ВР-80-70-5,0		995	650	275	325	500	540	12	10	350	370	435	8	120	410	460	80
ВР-80-70-5,6		1050	690	300	365	560	600	12	10	390	410	475	8	136	460	510	80
ВР-80-70-6,3		1100	720	320	410	630	670	12	12	440	460	525	8	200	520	710	100
ВР-80-70-7,1	2	1355	800	350	465	710	750	16	12	500	530	580	10	219	590	780	100
ВР-80-70-8,0		1515	905	380	520	800	840	16	12	560	590	645	10	252	680	925	120
ВР-80-70-9,0	3	1635	1030	415	580	900	950	16	12	630	660	715	10	276	720	1130	120
ВР-80-70-10,0		1660	1130	450	650	1000	1050	16	12	700	730	800	10	314	840	1205	120
ВР-80-70-11,2		1845	1235	495	730	1120	1170	20	12	785	820	885	10	340	1165	1295	120
ВР-80-70-12,5		1940	1590	540	810	1250	1300	20	12	875	905	975	10	386	1260	1385	120

ВР-80-70

Положение корпуса вентилятора

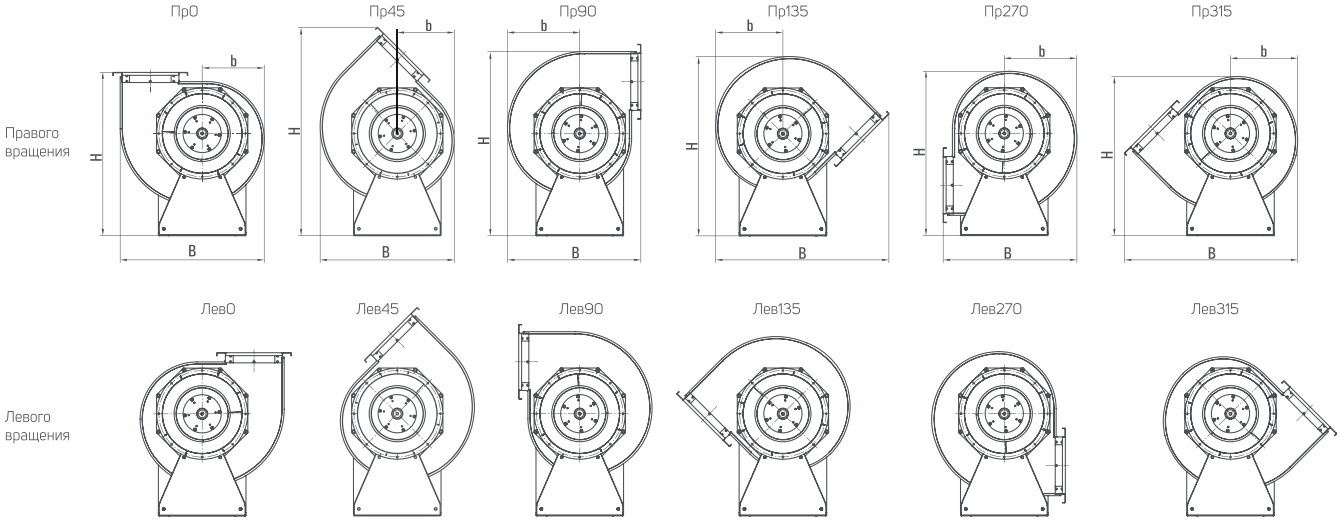

Тип вентилятора	0			45			90			135			270			315		
	B	b	H	B	b	H	B	b	H	B	b	H	B	b	H	B	b	H
ВР-80-70-2,5	470	190	530	410	175	665	425	220	605	550	200	565	425	220	505	550	200	495
ВР-80-70-2,8	520	210	585	455	190	740	470	245	675	605	225	620	470	245	570	605	225	555
ВР-80-70-3,15	595	235	660	515	220	840	525	275	770	685	255	705	525	275	645	685	255	630
ВР-80-70-3,55	665	265	730	580	245	930	585	310	855	760	285	790	585	310	720	760	285	700
ВР-80-70-4,0	745	300	820	650	275	1045	650	350	965	850	325	895	650	350	820	850	325	795
ВР-80-70-4,5	830	340	910	735	310	1160	725	395	1070	950	365	1000	725	395	915	950	365	885
ВР-80-70-5,0	915	375	1015	815	345	1290	805	440	1190	1050	410	1120	805	440	1025	1050	410	995
ВР-80-70-5,6	1020	420	1090	910	385	1400	890	490	1290	1165	455	1215	890	490	1110	1165	455	1075
ВР-80-70-6,3	1145	474	1166	1025	435	1510	995	550	1395	1305	510	1310	995	550	1195	1305	510	1155
ВР-80-70-7,1	1285	530	1295	1155	490	1680	1115	620	1555	1460	580	1465	1115	620	1330	1460	580	1290
ВР-80-70-8,0	1440	600	1455	1300	550	1890	1250	700	1745	1635	650	1655	1250	700	1505	1635	650	1455
ВР-80-70-9,0	1620	680	1645	1465	625	2130	1400	780	1970	1830	735	1875	1400	780	1710	1830	735	1655
ВР-80-70-10,0	1815	750	1805	1630	690	2350	1550	875	2180	2035	815	2070	1550	875	1880	2035	815	1820
ВР-80-70-11,2	2025	845	1985	1825	775	2590	1730	985	2405	2270	910	2285	1730	985	2075	2270	910	2005
ВР-80-70-12,5	2250	940	2210	2035	860	2890	1925	1095	2680	2525	1020	2550	1925	1095	2320	2525	1020	2240

При монтаже вентиляторы могут устанавливаться на виброизоляторы.
Тип и количество виброизолятров (ВИ) указаны в таблицах комплектации для каждого исполнения вентилятора.

Технические характеристики

В таблицах приводится уровень звуковой мощности Lw (дБА) вентилятора на номинальном режиме со стороны нагнетания.
Уровень звуковой мощности со стороны всасывания на 4 дБ меньше.
Уровень звуковой мощности в октавных полосах частот может быть определен из соотношения: Lwi = Lw + Δ Lwi.

Число полюсов двигателя	Поправки Δ Lwi, дБ в октавных полосах частот со среднегеометрическими частотами, Гц							
	63	125	250	500	1000	2000	4000	8000
2	-14	-11	-8	0	-7	-9	-11	-19
4	-8	-5	+3	-4	-6	-8	-16	-25
6	-8	-5	+3	-4	-6	-8	-16	-25
8	+1	+4	0	-2	-5	-10	-17	-26

ВР-80-70

Сводные диаграммы рабочих областей

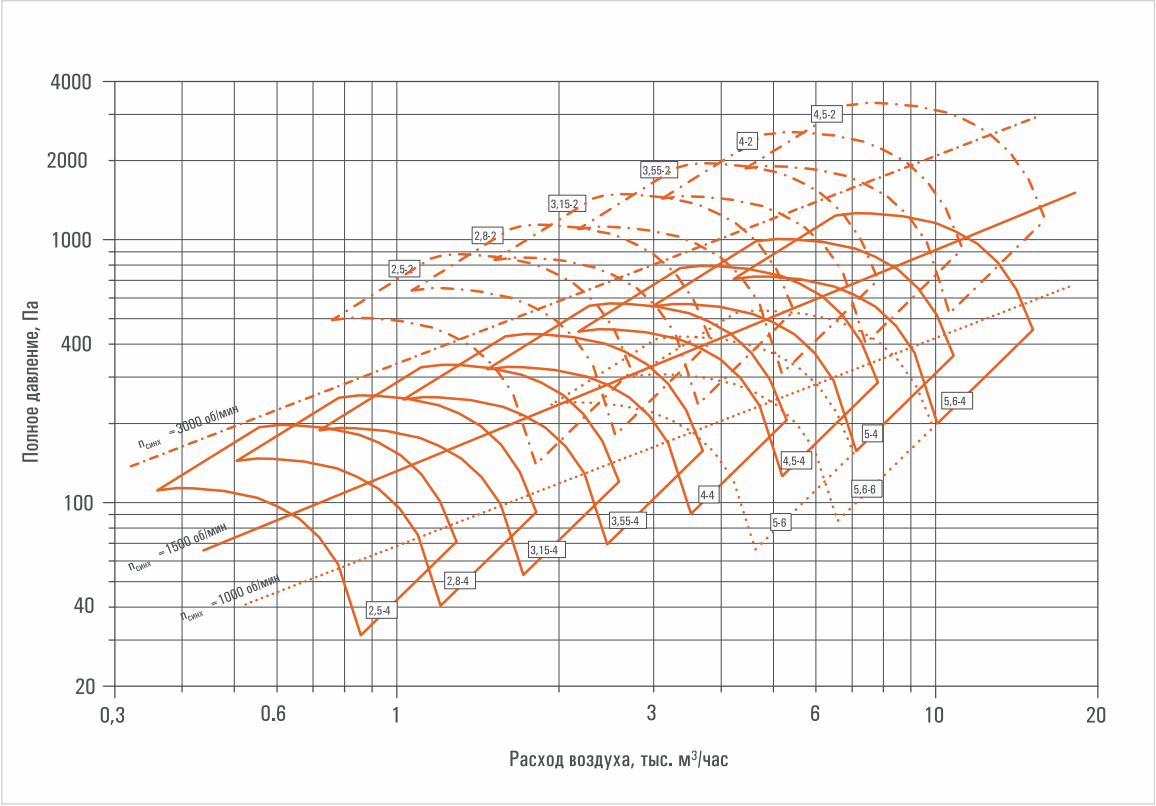

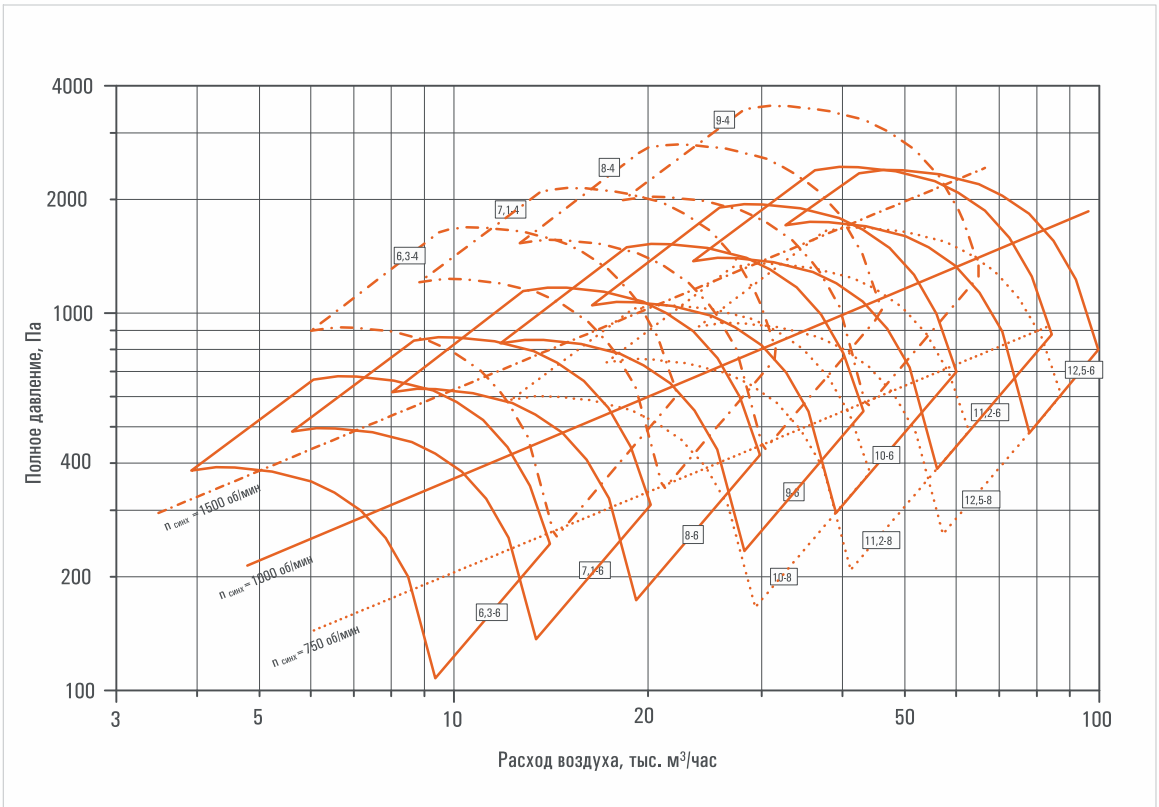

Аэродинамические характеристики

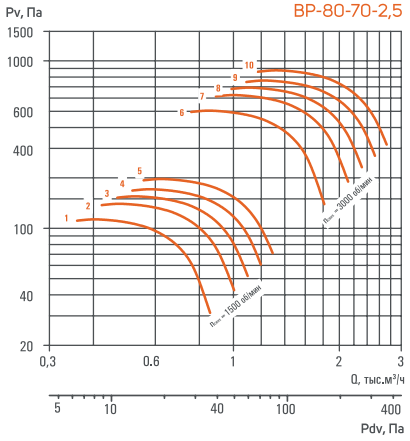

Номер кривой	Число полюсов	Исполнение	Nном, кВт ДУ	Nном, кВт ДУВ и ОВ	Lw выход, дБА	Масса, кг	Тип ВИ/ количество
1	4	0,9Дн	0,12	0,12	65	25,0	ДО-38 / 4
2		0,95Дн	0,12	0,12	66	25,0	ДО-38 / 4
3		1,0Дн	0,12	0,12	68	25,2	ДО-38 / 4
4		1,05Дн	0,12	0,12	69	25,3	ДО-38 / 4
5		1,1Дн	0,12	0,12	71	25,4	ДО-38 / 4
6	2	0,9Дн	0,37	0,37	84	26,8	ДО-38 / 4
7		0,95Дн	0,55	0,55	85	27,4	ДО-38 / 4
8		1,0Дн	0,55	0,55	87	27,4	ДО-38 / 4
9		1,05Дн	0,75	0,75	88	30,0	ДО-38 / 4
10		1,1Дн	1,1	1,1	90	30,5	ДО-38 / 4

Зонт защитный	Клапан защитный	Козырек	Вставка гибкая	
33-КВ-250	КЗФ-КВ-250	КЗ-КР-250	ВГ-250	ВГ-175х175

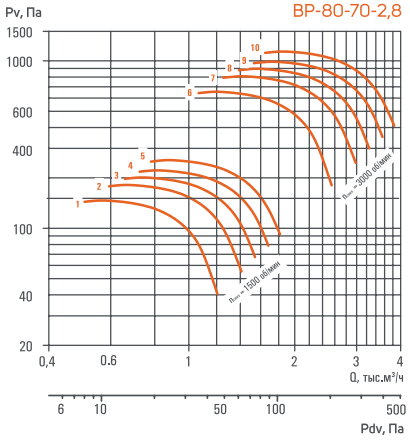

Номер кривой	Число полюсов	Исполнение	Nном, кВт ДУ	Nном, кВт ДУВ и ОВ	Lw выход, дБА	Масса, кг	Тип ВИ/ количество
1	4	0,9Дн	0,12	0,12	68	26,9	ДО-38 / 4
2		0,95Дн	0,12	0,12	70	27,3	ДО-38 / 4
3		1,0Дн	0,12	0,12	71	27,4	ДО-38 / 4
4		1,05Дн	0,12	0,12	73	27,4	ДО-38 / 4
5		1,1Дн	0,18	0,18	74	28,1	ДО-38 / 4
6	2	0,9Дн	0,55	0,55	84	29,6	ДО-38 / 4
7		0,95Дн	0,75	0,75	85	31,6	ДО-38 / 4
8		1,0Дн	1,1	1,1	87	33,1	ДО-38 / 4
9		1,05Дн	1,1	1,1	88	33,2	ДО-38 / 4
10		1,1Дн	1,5	1,5	90	38,7	ДО-38 / 4

Зонт защитный	Клапан защитный	Козырек	Вставка гибкая	
33-КВ-280	КЗФ-КВ-280	КЗ-КР-280	ВГ-280	ВГ-200х200

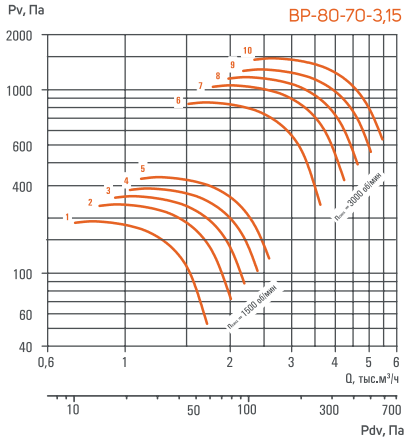

Номер кривой	Число полюсов	Исполнение	Nном, кВт ДУ	Nном, кВт ДУВ и ОВ	Lw выход, дБА	Масса, кг	Тип ВИ/ количество
1	4	0,9Дн	0,12	0,12	72	31,2	ДО-38 / 4
2		0,95Дн	0,12	0,18	73	31,2	ДО-38 / 4
3		1,0Дн	0,18	0,18	75	31,2	ДО-38 / 4
4		1,05Дн	0,18	0,25	76	32,3	ДО-38 / 4
5		1,1Дн	0,25	0,37	78	33,4	ДО-38 / 4
6	2	0,9Дн	1,1	1,1	91	36,5	ДО-38 / 4
7		0,95Дн	1,1	1,5	92	39,4	ДО-38 / 4
8		1,0Дн	1,5	1,5	94	39,7	ДО-38 / 4
9		1,05Дн	2,2	2,2	95	42,4	ДО-38 / 4
10		1,1Дн	2,2	3	97	46,4	ДО-38 / 4

Зонт защитный	Клапан защитный	Козырек	Вставка гибкая	
33-КВ-315	КЗФ-КВ-315	КЗ-КР-315	ВГ-315	ВГ-220х220

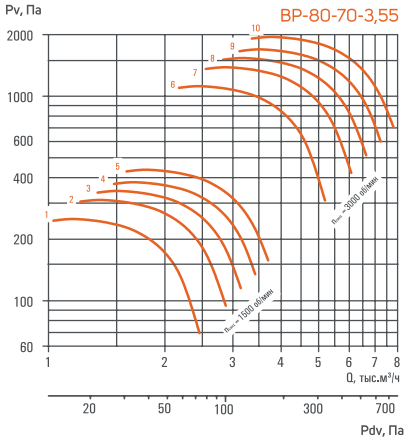

Номер кривой	Число полюсов	Исполнение	Nном, кВт ДУ	Nном, кВт ДУВ и ОВ	Lw выход, дБА	Масса, кг	Тип ВИ/ количество
1	4	0,9Дн	0,18	0,18	75	36,2	ДО-38 / 4
2		0,95Дн	0,25	0,25	77	37,4	ДО-38 / 4
3		1,0Дн	0,25	0,37	79	38,6	ДО-38 / 4
4		1,05Дн	0,37	0,37	80	38,8	ДО-38 / 4
5		1,1Дн	0,55	0,55	82	41,1	ДО-38 / 4
6	2	0,9Дн	1,5	2,2	94	47,3	ДО-38 / 4
7		0,95Дн	2,2	2,2	96	47,4	ДО-38 / 4
8		1,0Дн	3	3	98	51,6	ДО-39 / 4
9		1,05Дн	3	4	99	59,6	ДО-39 / 4
10		1,1Дн	4	5,5	101	64,9	ДО-39 / 4

Зонт защитный	Клапан защитный	Козырек	Вставка гибкая	
33-КВ-355	КЗФ-КВ-355	КЗ-КР-355	ВГ-355	ВГ-250х250

Аэродинамические характеристики

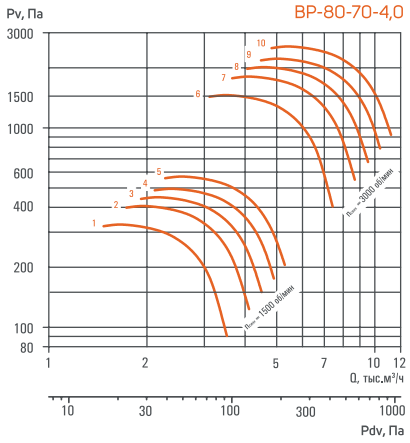

Номер кривой	Число полюсов	Исполнение	Nном, кВт ДУ	Nном, кВт ДУВ и ОВ	Lw выход, дБА	Масса, кг	Тип ВИ/ количество
1	4	0,9Дн	0,37	0,37	79	51,2	ДО-38 / 4
2		0,95Дн	0,37	0,55	81	53,3	ДО-38 / 4
3		1,0Дн	0,55	0,55	82	53,3	ДО-38 / 4
4		1,05Дн	0,75	0,75	84	55,0	ДО-38 / 4
5		1,1Дн	0,75	1,1	85	57,7	ДО-38 / 4
6	2	0,9Дн	3	3	98	64,1	ДО-39 / 4
7		0,95Дн	4	4	99	71,0	ДО-39 / 4
8		1,0Дн	5,5	5,5	101	76,9	ДО-39 / 4
9		1,05Дн	5,5	7,5	103	90,6	ДО-40 / 4
10		1,1Дн	7,5	11	104	106,2	ДО-40 / 4

Зонт защитный	Клапан защитный	Козырек	Вставка гибкая	
33-КВ-400	КЗФ-КВ-400	КЗ-КР-400	ВГ-400	ВГ-280х280

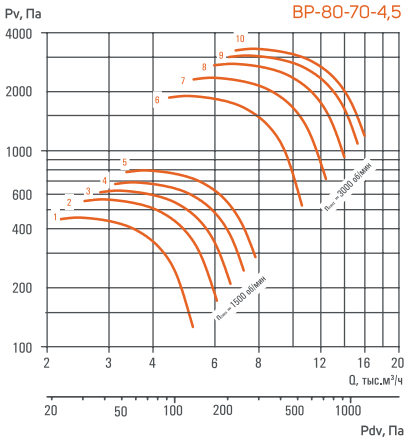

Номер кривой	Число полюсов	Исполнение	Nном, кВт ДУ	Nном, кВт ДУВ и ОВ	Lw выход, дБА	Масса, кг	Тип ВИ/ количество
1	4	0,9Дн	0,55	0,75	82	63,9	ДО-39 / 4
2		0,95Дн	0,75	1,1	84	66,4	ДО-39 / 4
3		1,0Дн	1,1	1,1	86	66,9	ДО-39 / 4
4		1,05Дн	1,1	1,5	87	70,4	ДО-39 / 4
5		1,1Дн	1,5	2,2	88	75,2	ДО-39 / 4
6	2	0,9Дн	5,5	5,5	101	86,2	ДО-39 / 4
7		0,95Дн	7,5	7,5	103	100,7	ДО-40 / 4
8		1,0Дн	11	11	105	127,1	ДО-40 / 4
9		1,05Дн	11	15	106	171,9	ДО-40 / 4
10		1,1Дн	15	15	107	172,3	ДО-40 / 4

Зонт защитный	Клапан защитный	Козырек	Вставка гибкая	
33-КВ-450	КЗФ-КВ-450	КЗ-КР-450	ВГ-450	ВГ-315х315

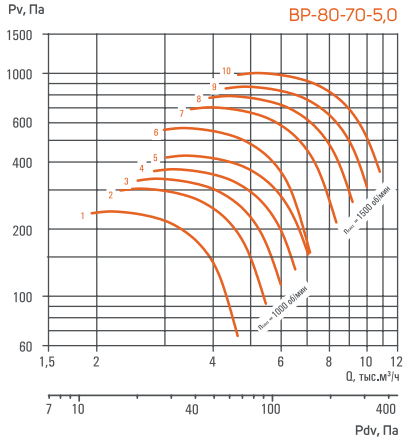

Номер кривой	Число полюсов	Исполнение	Nном, кВт ДУ	Nном, кВт ДУВ и ОВ	Lw выход, дБА	Масса, кг	Тип ВИ/ количество
1	6	0,9Дн	0,37	0,37	75	72,6	ДО-39 / 4
2		0,95Дн	0,37	0,55	76	74,9	ДО-39 / 4
3		1,0Дн	0,55	0,55	78	75,2	ДО-39 / 4
4		1,05Дн	0,55	0,75	80	78,4	ДО-39 / 4
5		1,1Дн	0,75	1,1	81	81,7	ДО-39 / 4
6	4	0,9Дн	1,1	1,1	86	76,7	ДО-39 / 4
7		0,95Дн	1,5	1,5	87	80,5	ДО-39 / 4
8		1,0Дн	2,2	2,2	89	85,7	ДО-39 / 4
9		1,05Дн	2,2	3	91	90,9	ДО-39 / 4
10		1,1Дн	3	3	92	92,3	ДО-39 / 4

Зонт защитный	Клапан защитный	Козырек	Вставка гибкая	
33-КВ-500	КЗФ-КВ-500	КЗ-КР-500	ВГ-500	ВГ-350х350

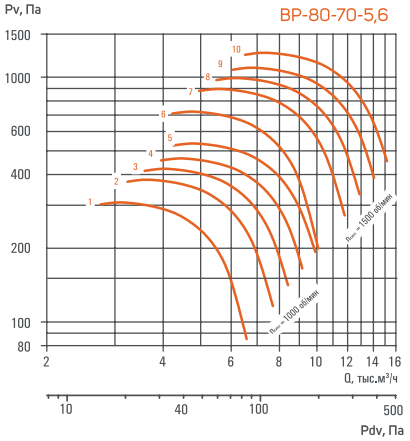

Номер кривой	Число полюсов	Исполнение	Nном, кВт ДУ	Nном, кВт ДУВ и ОВ	Lw выход, дБА	Масса, кг	Тип ВИ/ количество
1	6	0,9Дн	0,55	0,55	78	86,1	ДО-39 / 4
2		0,95Дн	0,75	0,75	80	89,6	ДО-39 / 4
3		1,0Дн	1,1	1,1	81	91,6	ДО-39 / 4
4		1,05Дн	1,1	1,5	83	97,1	ДО-39 / 4
5		1,1Дн	1,5	1,5	84	98,1	ДО-39 / 4
6	4	0,9Дн	2,2	2,2	89	96,1	ДО-39 / 4
7		0,95Дн	3	3	91	101,9	ДО-39 / 4
8		1,0Дн	3	3	92	102,7	ДО-39 / 4
9		1,05Дн	4	4	94	103,5	ДО-39 / 4
10		1,1Дн	5,5	5,5	95	123,1	ДО-40 / 4

Зонт защитный	Клапан защитный	Козырек	Вставка гибкая	
33-КВ-560	КЗФ-КВ-560	КЗ-КР-560	ВГ-560	ВГ-390х390

Аэродинамические характеристики

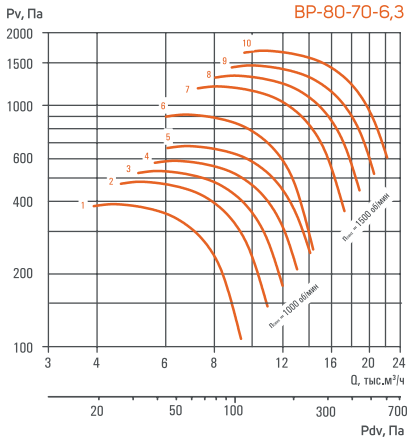

Номер кривой	Число полюсов	Исполнение	Nном, кВт ДУ	Nном, кВт ДУВ и ОВ	Lw выход, дБА	Масса, кг	Тип ВИ/ количество
1	6	0,9Дн	1,1	1,1	82	105,4	ДО-40 / 4
2		0,95Дн	1,5	1,5	83	109,2	ДО-40 / 4
3		1,0Дн	1,5	2,2	85	114,8	ДО-40 / 4
4		1,05Дн	2,2	2,2	87	115,9	ДО-40 / 4
5		1,1Дн	3	3	88	139,7	ДО-40 / 4
6	4	0,9Дн	4	4	93	124,0	ДО-40 / 4
7		0,95Дн	5,5	5,5	94	139,0	ДО-40/ 4
8		1,0Дн	5,5	7,5	96	173,4	ДО-41 / 4
9		1,05Дн	7,5	11	98	178,0	ДО-41 / 4
10		1,1Дн	11	11	99	178,5	ДО-41 / 4

Зонт защитный	Клапан защитный	Козырек	Вставка гибкая	
33-КВ-630	КЗФ-КВ-630	КЗ-КР-630	ВГ-630	ВГ-440х440

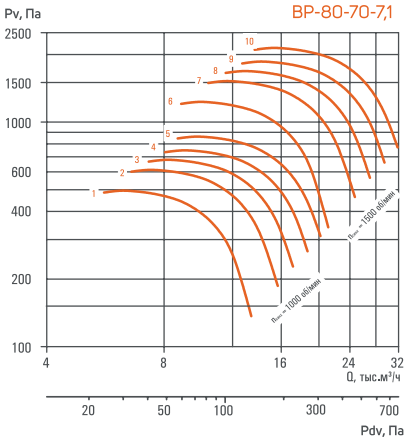

Номер кривой	Число полюсов	Исполнение	Nном, кВт ДУ	Nном, кВт ДУВ и ОВ	Lw выход, дБА	Масса, кг	Тип ВИ/ количество
1	6	0,9Дн	1,5	2,2	85	161,8	ДО-41 / 4
2		0,95Дн	2,2	3	87	184,8	ДО-41 / 4
3		1,0Дн	3	3	89	186,3	ДО-41 / 4
4		1,05Дн	4	4	90	188,1	ДО-41 / 4
5		1,1Дн	4	5,5	92	210,4	ДО-41 / 4
6	4	0,9Дн	5,5	7,5	96	207,0	ДО-41 / 4
7		0,95Дн	11	11	98	218,2	ДО-41 / 4
8		1,0Дн	11	11	100	220,0	ДО-41 / 4
9		1,05Дн	15	15	101	260,7	ДО-41 / 5
10		1,1Дн	18,5	18,5	103	260,7	ДО-41 / 5

Зонт защитный	Клапан защитный	Козырек	Вставка гибкая	
33-КВ-710	КЗФ-КВ-710	КЗ-КР-710	ВГ-710	ВГ-500х500

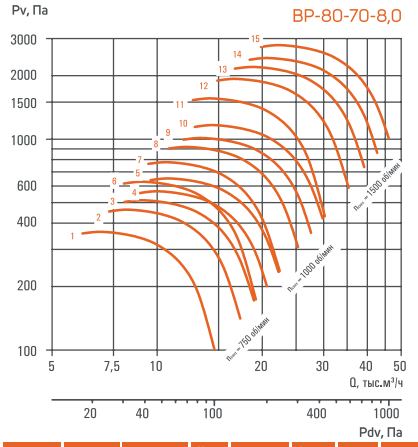

Номер кривой	Число полюсов	Исполнение	Nном, кВт ДУ	Nном, кВт ДУВ и ОВ	Lw выход, дБА	Масса, кг	Тип ВИ/ количество
1	8	0,9Дн	1,5	1,5	83	216,2	ДО-41 / 4
2		0,95Дн	2,2	2,2	85	224,4	ДО-41 / 4
3		1,0Дн	2,2	2,2	86	226,6	ДО-41 / 4
4		1,05Дн	3	3	88	241,4	ДО-41 / 4
5		1,1Дн	4	4	89	262,1	ДО-41 / 4
6	6	0,9Дн	3	3	83	239,0	ДО-41 / 4
7		0,95Дн	4	4	85	261,5	ДО-41 / 4
8		1,0Дн	5,5	5,5	86	274,4	ДО-42 / 4
9		1,05Дн	7,5	7,5	88	316,0	ДО-42 / 5
10		1,1Дн	11	11	89	310,2	ДО-42 / 5
11	4	0,9Дн	11	15	89	329,0	ДО-42 / 5
12		0,95Дн	15	18,5	91	358,1	ДО-42 / 5
13		1,0Дн	18,5	22	92	358,1	ДО-42 / 5
14		1,05Дн	30	30	94	385,2	ДО-42 / 5
15		1,1Дн	30	37	95	438,1	ДО-42 / 5

Зонт защитный	Клапан защитный	Козырек	Вставка гибкая	
33-КВ-800	КЗФ-КВ-800	КЗ-КР-800	ВГ-800	ВГ-560х560

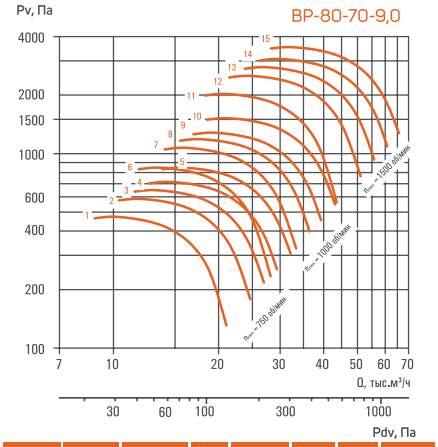

Номер кривой	Число полюсов	Исполнение	Nном, кВт ДУ	Nном, кВт ДУВ и ОВ	Lw выход, дБА	Масса, кг	Тип ВИ/ количество
1	8	0,9Дн	3	3	87	308,1	ДО-42 / 4
2		0,95Дн	4	4	88	327,2	ДО-42 / 4
3		1,0Дн	4	4	90	331,2	ДО-42 / 4
4		1,05Дн	5,5	5,5	92	344,8	ДО-42 / 4
5		1,1Дн	7,5	7,5	93	396,7	ДО-42 / 5
6	6	0,9Дн	5,5	7,5	93	341,9	ДО-42 / 4
7		0,95Дн	7,5	11	94	390,3	ДО-42 / 5
8		1,0Дн	11	11	96	390,2	ДО-42 / 5
9		1,05Дн	11	15	96	413,8	ДО-42 / 5
10		1,1Дн	15	18,5	99	441,7	ДО-42 / 5
11	4	0,9Дн	22	22	104	423,5	ДО-42 / 5
12		0,95Дн	30	30	105	452,0	ДО-42 / 5
13		1,0Дн	37	37	107	505,2	ДО-42 / 5
14		1,05Дн	45	45	108	527,8	ДО-42 / 5
15		1,1Дн	55	55	110	604,5	ДО-43 / 5

Зонт защитный	Клапан защитный	Козырек	Вставка гибкая	
33-КВ-900	КЗФ-КВ-900	КЗ-КР-900	ВГ-900	ВГ-630х630

Аэродинамические характеристики

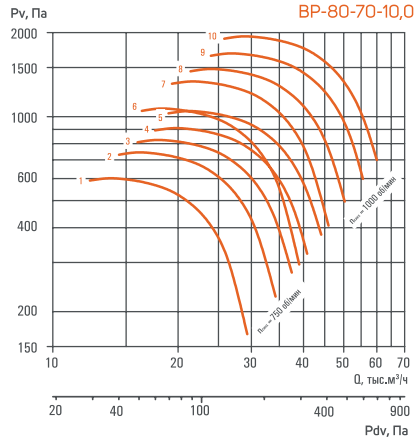

Номер кривой	Число полюсов	Исполнение	Nном, кВт ДУ	Nном, кВт ДУВ и ОВ	Lw выход, дБА	Масса, кг	Тип ВИ/ количество
1	8	0,9Дн	4	5,5	90	399,5	ДО-42 / 5
2		0,95Дн	5,5	7,5	92	453,5	ДО-42 / 5
3		1,0Дн	7,5	7,5	93	458,5	ДО-42 / 5
4		1,05Дн	11	11	95	481,6	ДО-42 / 5
5		1,1Дн	11	15	96	510,9	ДО-42 / 5
6	6	0,9Дн	11	11	96	448,5	ДО-42 / 5
7		0,95Дн	15	15	97	467,5	ДО-42 / 5
8		1,0Дн	18,5	18,5	99	494,7	ДО-42 / 5
9		1,05Дн	22	30	101	572,8	ДО-42 / 6
10		1,1Дн	30	30	102	575,9	ДО-42 / 6

Зонт защитный	Клапан защитный	Козырек	Вставка гибкая	
33-КВ-1000	КЗФ-КВ-1000	КЗ-КР-1000	ВГ-1000	ВГ-700х700

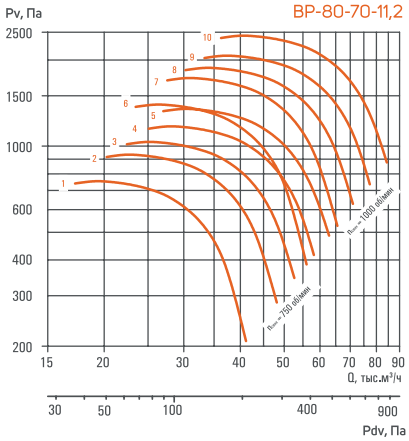

Номер кривой	Число полюсов	Исполнение	Nном, кВт ДУ	Nном, кВт ДУВ и ОВ	Lw выход, дБА	Масса, кг	Тип ВИ/ количество
1	8	0,9Дн	7,5	11	93	575,5	ДО-42 / 6
2		0,95Дн	11	11	95	578,7	ДО-42 / 6
3		1,0Дн	15	15	97	613,9	ДО-42 / 6
4		1,05Дн	18,5	18,5	98	663,8	ДО-42 / 6
5		1,1Дн	22	22	100	694,2	ДО-42 / 6
6	6	0,9Дн	18,5	22	99	647,2	ДО-42 / 6
7		0,95Дн	30	30	101	697,1	ДО-42 / 6
8		1,0Дн	30	37	103	741,3	ДО-43 / 6
9		1,05Дн	37	45	104	878,8	ДО-43 / 6
10		1,1Дн	55	55	106	924,2	ДО-43 / 6

Зонт защитный	Клапан защитный	Козырек	Вставка гибкая	
33-КВ-1120	КЗФ-КВ-1120	КЗ-КР-1120	ВГ-1120	ВГ-790х790

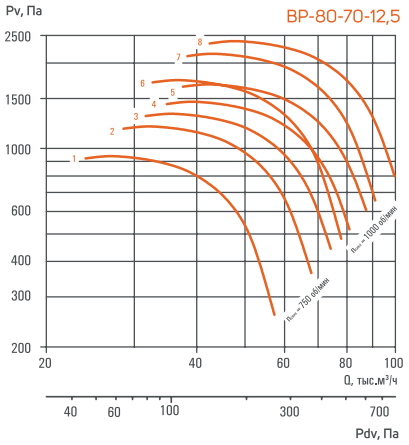

Номер кривой	Число полюсов	Исполнение	Nном, кВт ДУ	Nном, кВт ДУВ и ОВ	Lw выход, дБА	Масса, кг	Тип ВИ/ количество
1	8	0,9Дн	15	15	97	683,1	ДО-43 / 5
2		0,95Дн	18,5	18,5	98	736,1	ДО-43 / 5
3		1,0Дн	22	30	100	852,5	ДО-43 / 6
4		1,05Дн	30	30	102	858,3	ДО-43 / 6
5		1,1Дн	37	37	103	982,7	ДО-43 / 6
6	6	0,9Дн	37	37	103	811,1	ДО-43 / 6
7		0,95Дн	45	45	104	951,1	ДО-43 / 6
8		1,0Дн	55	55	106	1016,5	ДО-43 / 6

Зонт защитный	Клапан защитный	Козырек	Вставка гибкая	
33-КВ-1250	КЗФ-КВ-1250	КЗ-КР-1250	ВГ-1250	ВГ-875х875

ВЕНТИЛЯТОРЫ РАДИАЛЬНЫЕ

СО СПИРАЛЬНЫМ КОРПУСОМ

ВР-280-46

Вентиляторы радиальные серии ВР-280-46 предназначены для применения в системах общеобменной и противодымной вентиляции.

Режим работы вентилятора: общеобменная вентиляция (ОВ), дымоудаление (ДУ) и совмещенный режим (ДУВ). Комплектация электродвигателями для вариантов ДУ, ДУВ и ОВ одинакова и приведена в таблицах в разделе аэродинамические характеристики.

Выпускаются в вариантах исполнения:
ОВ; К1; К2; Ж; ЖК1; В3; В32; В3К1; В3К2; В32К1; В32К2.

Вентиляторы предназначены для эксплуатации в условиях умеренного (У), умеренно-холодного (УХЛ), тропического (Т) климата 2-й категории размещения по ГОСТ 15150-69. Для первой категории размещения (У1, УХЛ1, Т1) вентиляторы комплектуются козырьком для защиты электродвигателя от осадков.

Температура окружающей среды от -45°С до +40°С для умеренного климата, от -60°С до +40°С для умеренно-холодного климата, от -10°С до +50°С для тропического климата.

Вентилятор комплектуется 3-х фазным электродвигателем с питающим напряжением 380 В / 50 Гц.



Вентилятор состоит из:
- спирального корпуса;
- опорной рамы;
- рабочего колеса (32 вперед загнутые листовые лопатки);
- асинхронного двигателя.

ВР-280-46-2,25-ДУ400-К2-03,00/2-Лев0-ТШК-У2

Расшифровка обозначения

Пример: Вентилятор радиальный со спиральным корпусом серии ВР-280-46, номер вентилятора 2,25, режим работы дымоудаление, температура перемещаемой среды 400°С 2 часа, кислотостойкое исполнение.

ВР-280-46 – Тип вентилятора

2,25 — Номер вентилятора (диаметр рабочего колеса, дм): 2,0; 2,25; 2,5; 2,8; 3,15; 3,55; 4,0; 4,5; 5,0; 5,6; 6,3; 7,1; 8,0.

ДУ400
- Режим работы: общеобменная вентиляция (ОВ), по умолчанию не указывается; ДУ - дымоудаление; ДУВ - совмещенный режим.
- Температура перемещаемой среды: для ОВ по умолчанию не указывается; 400 - 400°С 2 часа; 600 - 600°С 2 часа.

К2 — Вариант исполнения: общепромышленное (Н) по умолчанию не указывается; К1 - коррозионностойкое; К2 - кислотостойкое; В3 - взрывозащищенное (группа IIA, IIB); В32 - предназначены для перемещения агрессивных газопаровоздушных взрывоопасных смесей категории IIC групп Т1-Т4; В3К1 - взрывозащищенное (группа IIA,IIB) коррозионностойкое; В3К2 - взрывозащищенное (группа IIA, IIB) кислотостойкое; В32К1 - взрывозащищенное (группа IIC) коррозионностойкое; В32К2 - взрывозащищенное (группа IIC) кислотостойкое; Ж - термостойкое (только для ОВ); ЖК1 - термостойкое коррозионностойкое (только для ОВ).

Двигатель с номинальной мощностью 3 кВт, с числом полюсов 2 и скоростью вращения 3000 об/мин, вентилятор левого направления вращения с углом поворота корпуса 0°, теплоизолированное исполнение корпуса, для эксплуатации в умеренном климате (У) 2-й категории размещения.

03,00/2
- Мощность электродвигателя, кВт: от 00,18 до 45,00.
- Число полюсов: 2 - 3000 об/мин; 4 - 1500 об/мин; 6 - 1000 об/мин; 8 - 750 об/мин.

Лев0
- Направление вращения: Пр - правое; Лев - левое.
- Угол поворота корпуса, град: 0; 45; 90; 135; 270; 315.

ТШК — Исполнение корпуса: по умолчанию не указывается; ТШК - теплошумоизолированное.

У2 — Климатическое исполнение и категория размещения: У2 - умеренный климат 2-я категория размещения; УХЛ2 - умеренно-холодный климат 2-я категория размещения; Т2 - тропический климат 2-я категория размещения.

ВР-280-46

Габаритные и присоединительные размеры

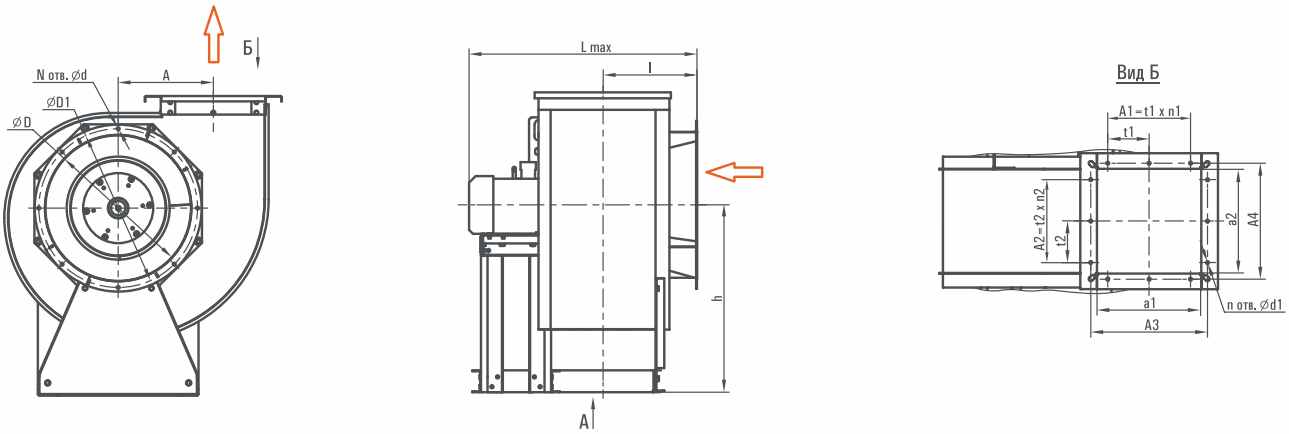

Групповые характеристики ВР-280-46 в AirQlick: airqlick.su/vent_lines/29?_=1683101982558

Расположение отверстий под крепление вентиляторов

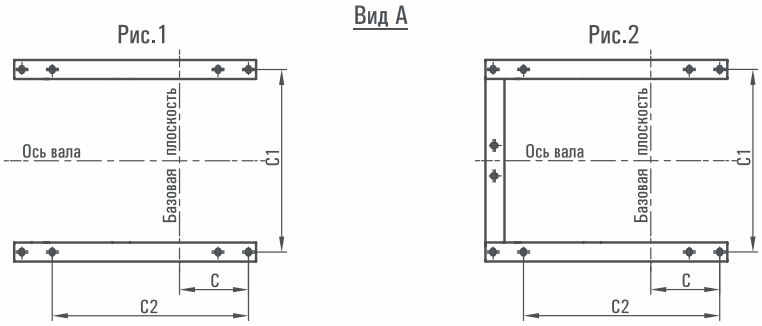

Тип вентилятора	Размеры, мм																						
	Рис.	A	A1	A2	A3	A4	a1	a2	C	C1	C2	D	D1	d	d1	h	L_{max}	l	N	n	n1	n2	t1	t2
ВР-280-46-2,0	1	130	100	100	160	160	140	140	61	223	250	200	220	7	7	256	476	121	4	8	1	1	100	100
ВР-280-46-2,25		147	100	100	178	178	160	160	64	283	322	225	245	7	7	288	521	130	4	8	1	1	100	100
ВР-280-46-2,5		163	100	100	205	205	175	175	80	270	300	250	270	7	7	320	568	139	4	8	1	1	100	100
ВР-280-46-2,8		182	100	100	225	225	200	200	96	260	360	280	310	7	7	360	599	149	8	8	1	1	100	100
ВР-280-46-3,15		205	200	200	255	255	220	220	96	420	390	315	345	7	7	410	655	212	8	12	2	2	100	100
ВР-280-46-3,55		231	200	200	280	280	250	250	116	420	450	355	385	7	7	450	726	226	8	12	2	2	100	100
ВР-280-46-4,0		260	200	200	310	310	280	280	129	430	460	400	440	7	7	520	834	242	8	12	2	2	100	100
ВР-280-46-4,5		294	200	200	345	345	315	315	129	380	440	450	490	7	7	576	992	259	8	12	2	2	100	100
ВР-280-46-5,0	2	325	200	200	380	380	350	350	132	500	632	500	540	7	7	650	1038	275	12	12	2	2	100	100
ВР-280-46-5,6		364	200	200	425	425	390	390	47	460	510	560	600	10	7	720	1126	298	12	12	2	2	100	100
ВР-280-46-6,3		410	300	300	470	470	440	440	184	574	788	630	670	10	7	720	1274	322	12	16	3	3	100	100
ВР-280-46-7,1		461	300	300	530	530	500	500	214	645	788	710	750	10	7	800	1363	350	16	16	3	3	100	100
ВР-280-46-8,0		519	450	450	600	600	560	560	245	680	1015	800	840	10	12	905	1473	382	16	16	3	3	150	150

ВР-280-46

Положение корпуса вентилятора

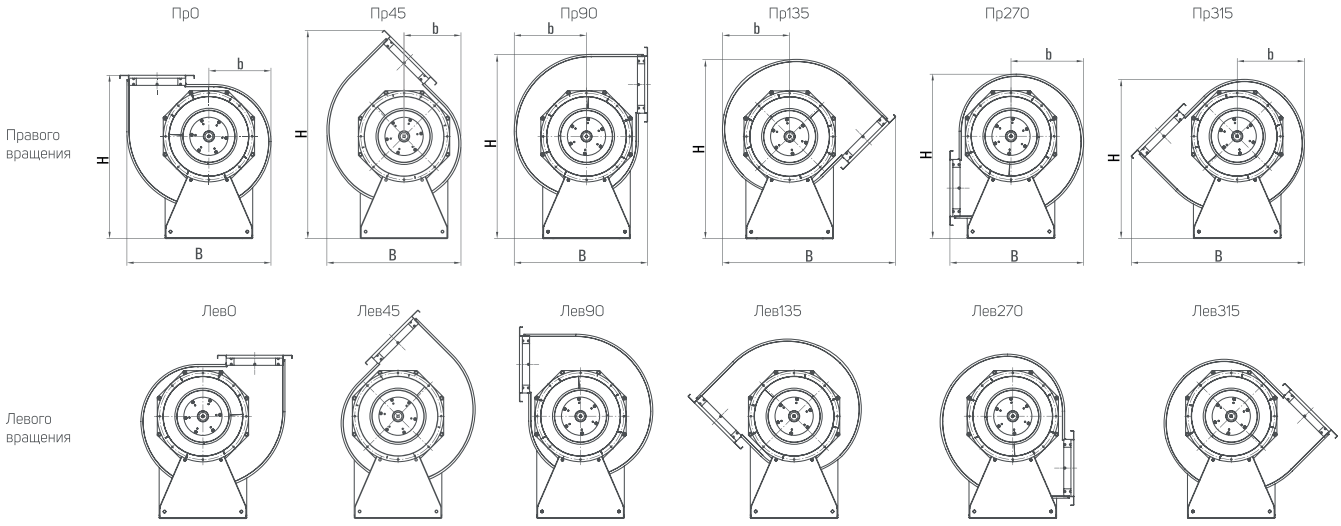

Тип вентилятора	Размеры, мм																	
	Пр0; Лев0			Пр45; Лев45			Пр90; Лев90			Пр135; Лев135			Пр270; Лев270			Пр315; Лев315		
	B	b	H	B	b	H	B	b	H	B	b	H	B	b	H	B	b	H
ВР-280-46-2,0	386	165	431	352	153	535	365	190	472	456	177	455	365	190	421	456	177	409
ВР-280-46-2,25	430	184	479	396	170	596	403	212	529	506	198	514	403	212	472	506	198	458
ВР-280-46-2,5	468	203	526	436	187	665	440	234	585	563	218	569	440	234	523	563	218	509
ВР-280-46-2,8	520	225	574	485	207	739	485	260	655	621	242	637	485	260	585	621	242	568
ВР-280-46-3,15	581	251	657	542	232	835	538	291	740	696	271	720	538	291	661	696	271	642
ВР-280-46-3,55	651	281	727	607	259	926	598	326	825	774	303	803	598	326	736	774	303	714
ВР-280-46-4,0	730	315	820	680	290	1043	665	365	935	863	340	910	665	365	835	863	340	810
ВР-280-46-4,5	818	353	907	761	324	1156	740	409	1041	960	380	1013	740	409	929	960	380	900
ВР-280-46-5,0	905	390	1013	843	359	1288	815	453	1163	1059	421	1134	815	453	1040	1059	421	1009
ВР-280-46-5,6	1010	435	1120	941	400	1427	905	505	1295	1177	470	1260	905	505	1155	1177	470	1120
ВР-280-46-6,3	1133	488	1164	1053	448	1507	1010	566	1363	1314	527	1325	1010	566	1208	1314	527	1168
ВР-280-46-7,1	1273	548	1294	1183	503	1679	1130	636	1525	1471	592	1480	1130	636	1348	1471	592	1303
ВР-280-46-8,0	1430	615	1455	1330	565	1893	1265	715	1720	1653	665	1670	1265	715	1520	1653	665	1470

При монтаже вентиляторы могут устанавливаться на виброизоляторы.
Тип и количество виброизолятров (ВИ) указаны в таблицах комплектации для каждого исполнения вентилятора.

Технические характеристики

В таблицах приводится уровень звуковой мощности Lw (дБА) вентилятора на номинальном режиме со стороны нагнетания.
Уровень звуковой мощности со стороны всасывания на 4 дБ меньше.
Уровень звуковой мощности в октавных полосах частот может быть определен из соотношения: $Lwi = Lw + \Delta Lwi$.

Число полюсов двигателя	Поправки Δ Lwi, дБ в октавных полосах частот со среднегеометрическими частотами, Гц							
	63	125	250	500	1000	2000	4000	8000
2	-15	-15	-11	-9	-2	-16	-19	-26
4	-7	-7	-6	-5	-4	-9	-11	-13
6	-9	-9	-7	-1	-14	-17	-24	-27
8	-9	-9	-7	-1	-14	-17	-24	-27

ВР-280-46

Сводные диаграммы рабочих областей

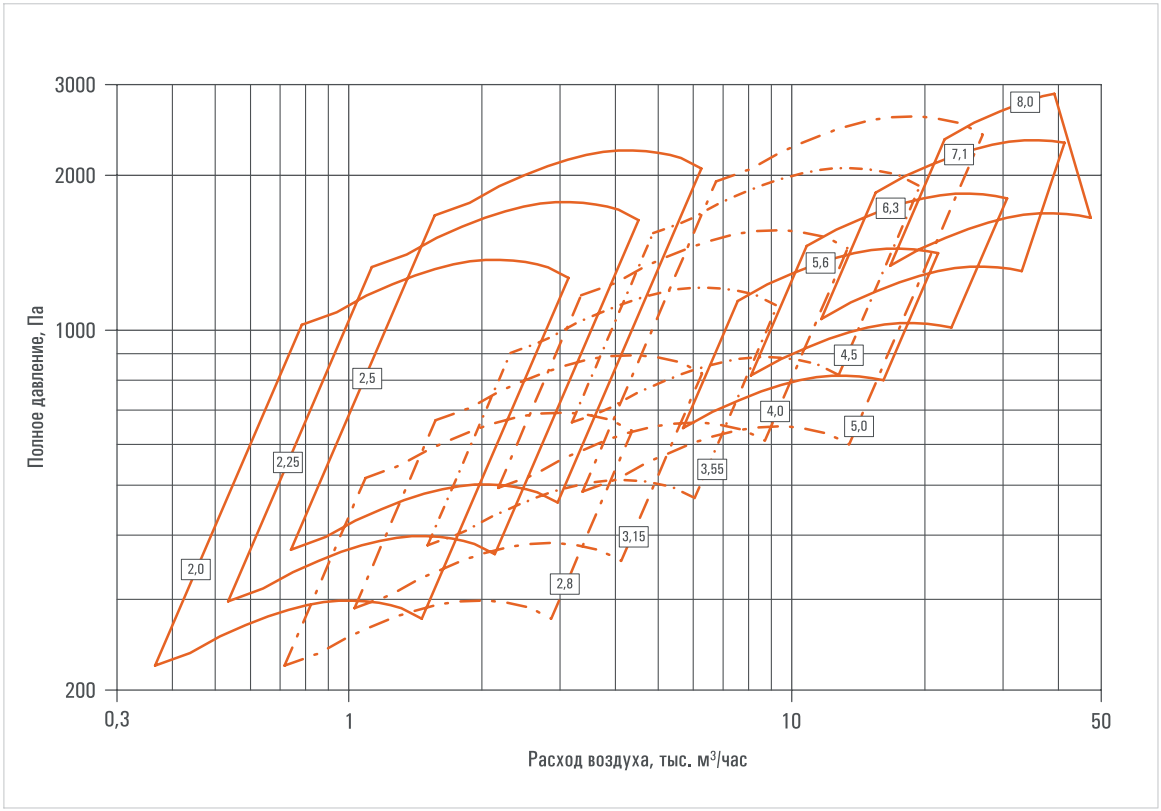

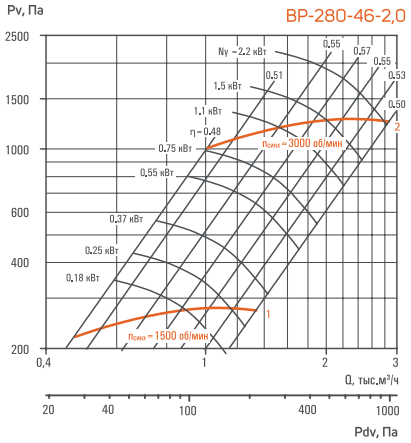

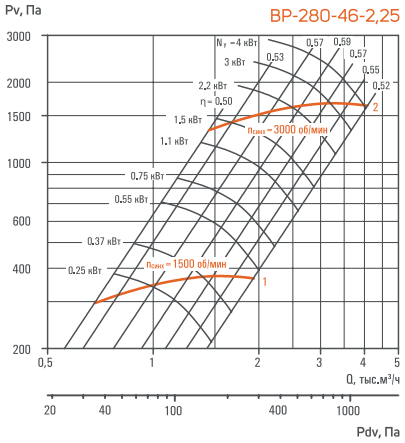

Номер кривой	Число полюсов	Nном, кВт	Lw выход, дБА	Масса, кг	Тип ВИ/ количество
1	4	0,18	76	15,4	ДО-38 / 4
		0,25	76	16,3	ДО-38 / 4
2	2	1,1	93	20,7	ДО-38 / 4
		1,5	93	23,3	ДО-38 / 4
		22	93	25,9	ДО-38 / 4
Зонт защитный		Клапан защитный	Козырек	Вставка гибкая	
33-КВ-200		КЗФ-КВ-200	КЗ-КР-200	ВГ-200	ВГ-140х140

Номер кривой	Число полюсов	Nном, кВт	Lw выход, дБА	Масса, кг	Тип ВИ/ количество
1	4	0,25	80	19,1	ДО-38 / 4
		0,37	80	20,0	ДО-38 / 4
2	2	0,55	80	22,1	ДО-38 / 4
		2,2	97	29,0	ДО-38 / 4
		3	97	33,0	ДО-38 / 4
		4	97	40,0	ДО-38 / 4
Зонт защитный		Клапан защитный	Козырек	Вставка гибкая	
33-КВ-225		КЗФ-КВ-225	КЗ-КР-225	ВГ-225	ВГ-160х160

Аэродинамические характеристики

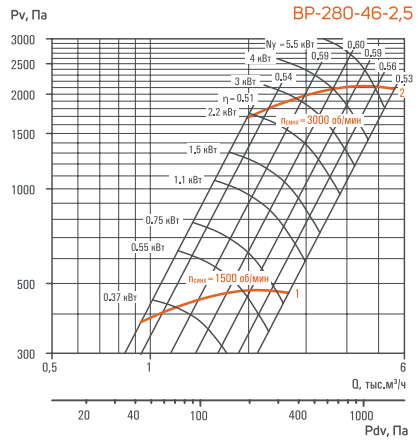

Номер кривой	Число полюсов	Nном, кВт	Lw выход, дБА	Масса, кг	Тип ВИ/ количество
1	4	0,37	83	21,2	ДО-38 / 4
		0,55	83	23,3	ДО-38 / 4
		0,75	83	24,6	ДО-38 / 4
2	2	3	100	34,2	ДО-38 / 4
		4	100	41,2	ДО-38 / 4
		5,5	100	46,7	ДО-38 / 4

Зонт защитный	Клапан защитный	Козырек	Вставка гибкая	
33-КВ-250	КЗФ-КВ-250	КЗ-КР-250	ВГ-250	ВГ-175х175

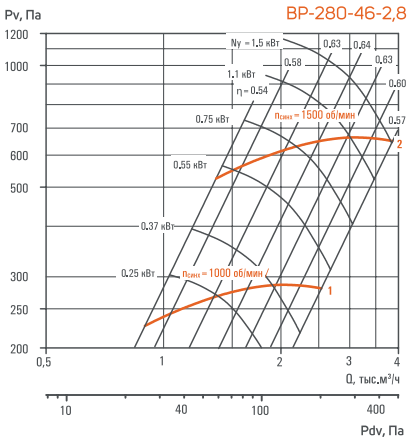

Номер кривой	Число полюсов	Nном, кВт	Lw выход, дБА	Масса, кг	Тип ВИ/ количество
1	6	0,25	79	36,6	ДО-38 / 4
		0,37	79	38,2	ДО-38 / 4
		0,55	79	39,2	ДО-38 / 4
2	4	0,75	88	37,0	ДО-38 / 4
		1,1	88	41,1	ДО-38 / 4
		1,5	88	43,8	ДО-38 / 4

Зонт защитный	Клапан защитный	Козырек	Вставка гибкая	
33-КВ-280	КЗФ-КВ-280	КЗ-КР-280	ВГ-280	ВГ-200х200

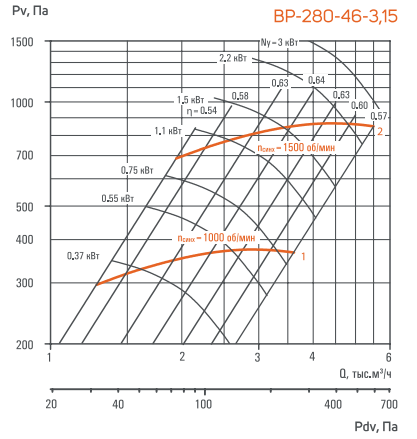

Номер кривой	Число полюсов	Nном, кВт	Lw выход, дБА	Масса, кг	Тип ВИ/ количество
1	6	0,37	83	40,8	ДО-38 / 4
		0,55	83	42,1	ДО-38 / 4
		0,75	83	45,1	ДО-38 / 4
2	4	1,5	92	47,5	ДО-38 / 4
		2,2	92	52,1	ДО-38 / 4
		3	92	57,1	ДО-38 / 4

Зонт защитный	Клапан защитный	Козырек	Вставка гибкая	
33-КВ-315	КЗФ-КВ-315	КЗ-КР-315	ВГ-315	ВГ-220х220

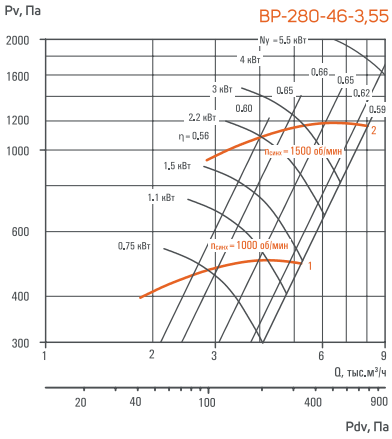

Номер кривой	Число полюсов	Nном, кВт	Lw выход, дБА	Масса, кг	Тип ВИ/ количество
1	6	0,75	87	51,1	ДО-38 / 4
		1,1	87	53,8	ДО-38 / 4
		1,5	87	58,5	ДО-38 / 4
2	4	3	96	63,9	ДО-39 / 4
		4	96	69,9	ДО-39 / 4
		5,5	96	83,9	ДО-39 / 4

Зонт защитный	Клапан защитный	Козырек	Вставка гибкая	
33-КВ-355	КЗФ-КВ-355	КЗ-КР-355	ВГ-355	ВГ-250х250

Аэродинамические характеристики

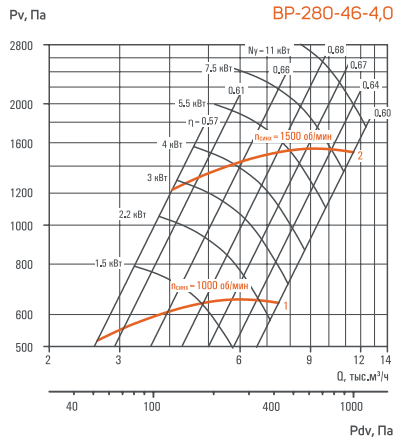

Номер кривой	Число полюсов	Nном, кВт	Lw выход, дБА	Масса, кг	Тип ВИ/ количество
1	6	1,5	87	67,0	ДО-39 / 4
		2,2	87	74,1	ДО-39 / 4
		3	87	90,0	ДО-39 / 4
2	4	4	96	78,1	ДО-39 / 4
		5,5	96	92,1	ДО-39 / 4
		7,5	96	119,1	ДО-40 / 4
		11	96	128,1	ДО-40 / 4
Зонт защитный		Клапан защитный	Козырек	Вставка гибкая	
33-КВ-400		КЗФ-КВ-400	КЗ-КР-400	ВГ-400	ВГ-280х280

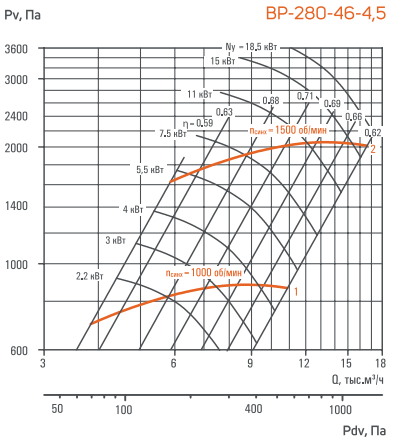

Номер кривой	Число полюсов	Nном, кВт	Lw выход, дБА	Масса, кг	Тип ВИ/ количество
1	6	2,2	91	104,0	ДО-39 / 4
		3	91	119,0	ДО-40 / 4
		4	91	124,0	ДО-40 / 4
2	4	5,5	91	143,0	ДО-40 / 4
		7,5	103	140,5	ДО-40 / 4
		11	103	151,0	ДО-40 / 4
		15	103	202,0	ДО-41 / 4
Зонт защитный		Клапан защитный	Козырек	Вставка гибкая	
33-КВ-450		КЗФ-КВ-450	КЗ-КР-450	ВГ-450	ВГ-315х315

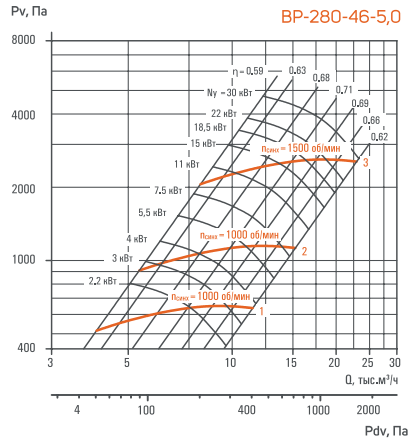

Номер кривой	Число полюсов	Nном, кВт	Lw выход, дБА	Масса, кг	Тип ВИ/ количество
1	8	2,2	86	136,9	ДО-40 / 4
		3	86	141,9	ДО-40 / 4
		4	86	158,4	ДО-40 / 4
2	6	4	94	141,4	ДО-40 / 4
		5,5	92	161,9	ДО-40 / 4
		7,5	94	174,9	ДО-40 / 5
3	4	15	106	213,4	ДО-40 / 5
		18,5	106	231,4	ДО-41 / 5
		22	106	258,4	ДО-41 / 5
Зонт защитный		Клапан защитный	Козырек	Вставка гибкая	
33-КВ-500		КЗФ-КВ-500	КЗ-КР-500	ВГ-500	ВГ-350х350

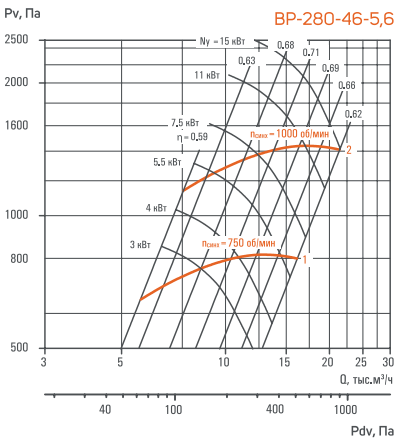

Номер кривой	Число полюсов	Nном, кВт	Lw выход, дБА	Масса, кг	Тип ВИ/ количество
1	8	4	89	172,4	ДО-41 / 4
		5,5	89	183,4	ДО-41 / 4
		7,5	89	232,4	ДО-41 / 5
2	6	7,5	99	188,9	ДО-41 / 4
		11	99	231,8	ДО-41 / 5
		15	99	251,8	ДО-41 / 5
Зонт защитный		Клапан защитный	Козырек	Вставка гибкая	
33-КВ-560		КЗФ-КВ-560	КЗ-КР-560	ВГ-560	ВГ-390х390

Аэродинамические характеристики

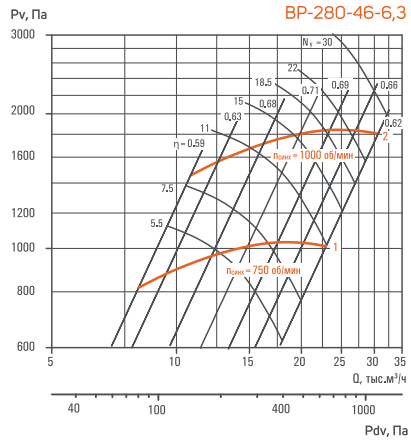

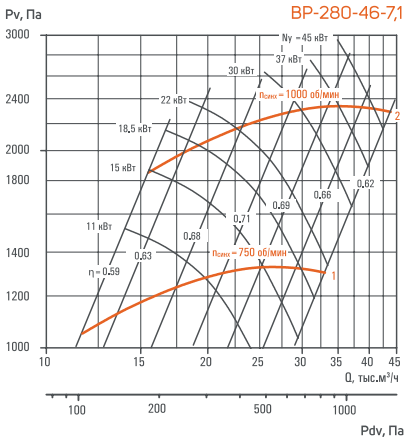

Номер кривой	Число полюсов	Nном, кВт	Lw выход, дБА	Масса, кг	Тип ВИ/ количество
1	8	5,5	93	208,0	ДО-41 / 4
		7,5	93	256,7	ДО-41 / 5
		11	93	281,7	ДО-41 / 5
2	6	15	103	276,7	ДО-41 / 5
		18,5	103	301,0	ДО-41 / 5
		22	103	355,0	ДО-42 / 5
		30	103	375,0	ДО-42 / 5
Зонт защитный		Клапан защитный	Козырек	Вставка гибкая	
33-КВ-630		КЗФ-КВ-630	КЗ-КР-630	ВГ-630	ВГ-440х440

Номер кривой	Число полюсов	Nном, кВт	Lw выход, дБА	Масса, кг	Тип ВИ/ количество
1	8	11	99	311,0	ДО-42 / 4
		15	99	341,0	ДО-42 / 4
		18,5	99	386,0	ДО-42 / 5
2	6	22	99	411,0	ДО-42 / 5
		22	106	386,0	ДО-42 / 5
		30	106	406,0	ДО-42 / 5
		37	106	466,0	ДО-42 / 5
Зонт защитный		Клапан защитный	Козырек	Вставка гибкая	
33-КВ-710		КЗФ-КВ-710	КЗ-КР-710	ВГ-710	ВГ-500х500

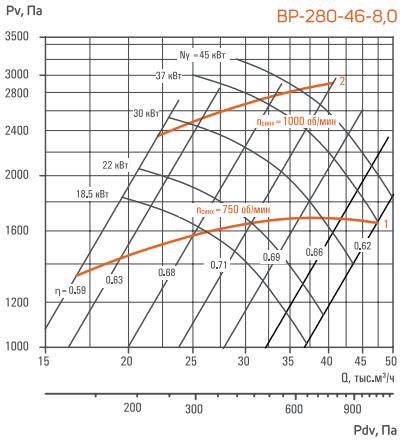

Номер кривой	Число полюсов	Nном, кВт	Lw выход, дБА	Масса, кг	Тип ВИ/ количество
1	8	15	103	407,0	ДО-42 / 5
		18,5	103	452,0	ДО-42 / 5
		22	103	477,0	ДО-42 / 5
		30	103	543,0	ДО-42 / 5
		37	103	662,0	ДО-43 / 5
2	6	37	110	535,0	ДО-43 / 5
		45	110	667,0	ДО-43 / 5
Зонт защитный		Клапан защитный	Козырек	Вставка гибкая	
33-КВ-800		КЗФ-КВ-800	КЗ-КР-800	ВГ-800	ВГ-560х560

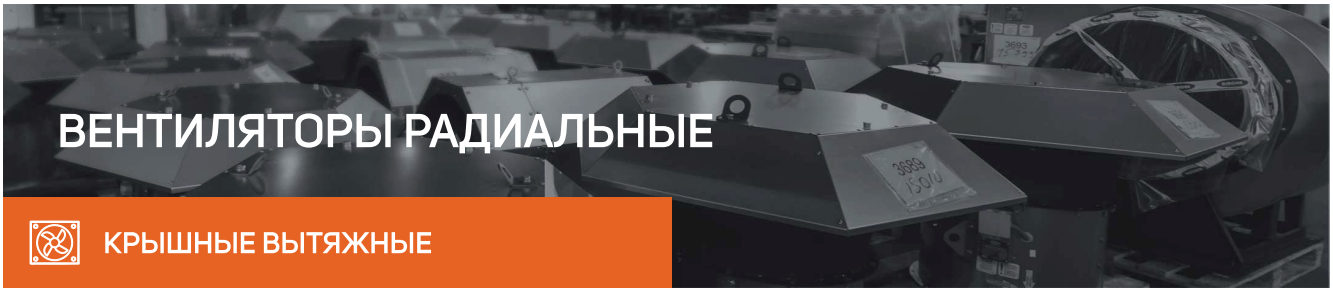

ВЕНТИЛЯТОРЫ РАДИАЛЬНЫЕ

КРЫШНЫЕ ВЫТЯЖНЫЕ

КВИН-С выброс потока в стороны

Вентиляторы радиальные серии КВИН-С предназначены для применения в системах общеобменной и противодымной вентиляции.

Режим работы вентилятора: общеобменная вентиляция (ОВ), дымоудаление (ДУ) и совмещенный режим (ДУВ). Комплектация электродвигателями для вариантов ДУ, ДУВ и ОВ приведена в таблицах в разделе аэродинамические характеристики.

Выпускаются в вариантах исполнения:
ОВ; К1; К2; Ж; ЖК1; Вз; Вз2; ВзК1; ВзК2; Вз2К1; Вз2К2.

Вентиляторы предназначены для эксплуатации в условиях умеренного (У), умеренно-холодного (УХЛ), тропического (Т) климата 1-й категории размещения по ГОСТ 15150-69. Для первой категории размещения (У1, УХЛ1, Т1) вентиляторы комплектуются козырьком для защиты э/д от осадков.

Температура окружающей среды от -45°С до +40°С для умеренного климата, от -60°С до +40°С для умеренно- холодного климата, от -10°С до +50°С для тропического климата.

Вентилятор комплектуется 3-х фазным электродвигателем с питающим напряжением 380 В / 50 Гц.



Вентилятор состоит из:
- сварного корпуса;
- защитного кожуха из оцинкованной стали;
- рабочего колеса с назад загнутыми листовыми лопатками;
- асинхронного двигателя.

КВИН-С-4,5-Б-ДУ400-К1-00,75/4-У1

Расшифровка обозначения

Пример: Вентилятор радиальный крышный вытяжной серии КВИН-С (выброс потока в стороны), номер вентилятора 4,5, вариант исполнения рабочего колеса Б, режим работы дымоудаление, температура перемещаемой среды 400°С 2 часа, коррозионностойкое исполнение.

Двигатель с номинальной мощностью 0,75 кВт, с числом полюсов 4 и скоростью вращения 1500 об/мин, для эксплуатации в умеренном климате (У) 1-й категории размещения.

КВИН-С — Тип вентилятора

4,5 — Номер вентилятора (диаметр рабочего колеса, дм): 2,25; 2,5; 2,8; 3,15; 3,55; 4,0; 4,5; 5,0; 5,6; 6,3; 7,1; 8,0; 9,0; 10,0; 11,2; 12,5.

Б — Вариант исполнения рабочего колеса: А; Б; В; Г.

ДУ400

Режим работы:
общеобменная вентиляция (ОВ), по умолчанию не указывается; ДУ - дымоудаление; ДУВ - совмещенный режим.

Температура перемещаемой среды:
для ОВ по умолчанию не указывается;
400 - 400°С 2 часа; 600 - 600°С 2 часа.

К1 — Вариант исполнения: общепромышленное (Н) по умолчанию не указывается; К1 - коррозионностойкое; К2 - кислотостойкое; Вз - взрывозащищенное (группа IIA, IIB); Вз2 - предназначены для перемещения агрессивных газопаровоздушных взрывоопасных смесей категории IIC групп Т1-Т4; ВзК1 - взрывозащищенное (группа IIA, IIB) коррозионностойкое; ВзК2 - взрывозащищенное (группа IIA, IIB) кислотостойкое; Вз2К1 - взрывозащищенное (группа IIC) коррозионностойкое; Вз2К2 - взрывозащищенное (группа IIC) кислотостойкое; Ж - термостойкое (только для ОВ); ЖК1 - термостойкое коррозионностойкое (только для ОВ).

00,75/4

Мощность электродвигателя, кВт:
от 00,12 до 55,00.

Число полюсов: 2 - 3000 об/мин;
4 - 1500 об/мин; 6 - 1000 об/мин; 8 - 750 об/мин.

У1 — Климатическое исполнение и категория размещения:
У1 - умеренный климат 1-я категория размещения;
УХЛ1 - умеренно-холодный климат 1-я категория размещения;
Т1 - тропический климат 1-я категория размещения.

КВИН-С выброс потока в стороны

Габаритные и присоединительные размеры

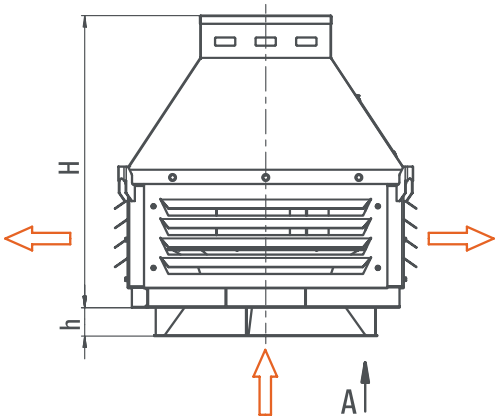

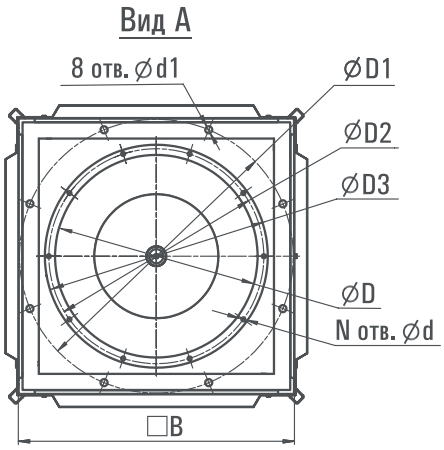

Скачать BIM модели по ссылке: bimlib.pro/model/kvin-sairone/38426/ bimlib.pro/model/kvin-sduairone/38427/

Групповые характеристики КВИН-С в AirQlick: airqlick.su/vent_lines/16?_=1683101982559

Тип вентилятора	Размеры, мм									
	B	D	D1	D2	D3	d	d1	H	h	N
КВИН-С-2,25	396	225	375	245	275	8	15	479	30	4
КВИН-С-2,5	396	250	375	270	300	10	15	491	30	6
КВИН-С-2,8	432	280	375	310	330	10	15	551	30	8
КВИН-С-3,15	466	315	420	345	365	10	15	589	30	8
КВИН-С-3,55	512	355	470	385	405	10	15	609	25	8
КВИН-С-4,0	571	400	530	440	450	10	14	784	40	8
КВИН-С-4,5	618	450	600	490	500	10	14	757	55	10
КВИН-С-5,0	686	500	675	540	550	10	18	740	70	10
КВИН-С-5,6	750	560	750	600	610	10	18	767	90	12
КВИН-С-6,3	828	630	840	670	680	10	18	838	110	12
КВИН-С-7,1	918	710	945	750	760	10	18	943	130	12
КВИН-С-8,0	1019	800	1065	840	850	10	18	1067	160	12
КВИН-С-9,0	1178	900	1200	950	960	10	18	1257	170	12
КВИН-С-10,0	1307	1000	1350	1050	1060	10	18	1291	230	16
КВИН-С-11,2	1435	1120	1500	1170	1200	12	18	1532	230	18
КВИН-С-12,5	1602	1250	1680	1300	1320	12	18	1604	230	18

Технические характеристики

В таблицах приводится уровень звуковой мощности Lw (дБА) вентилятора на номинальном режиме со стороны нагнетания.
Уровень звуковой мощности со стороны всасывания на 4 дБ меньше.
Уровень звуковой мощности в октавных полосах частот может быть определен из соотношения: Lwi = Lw + Δ Lwi.

Число полюсов двигателя	Поправки Δ Lwi, дБ в октавных полосах частот со среднегеометрическими частотами, Гц							
	63	125	250	500	1000	2000	4000	8000
2	-15	-15	-11	-9	-2	-16	-19	-26
4	-7	-7	-6	-5	-4	-9	-11	-13
6	-9	-9	-7	-1	-14	-17	-24	-27
8	-9	-9	-7	-1	-14	-17	-24	-27

Аэродинамические характеристики

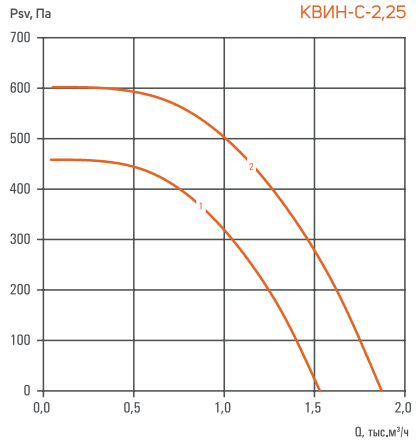

Номер кривой	Число полюсов	Исполнение	Nном, кВт ДУ	Nном, кВт ДУВ и ОВ	Lw выход, дБА	Масса, кг
1	2	А	0,18	0,18	72	26,6
2		Б	0,18	0,25	76	27,0

Стакан монтажный	Поддон	Вставка гибкая
МонСт-375	ПоДр-375	ВГ-300х300

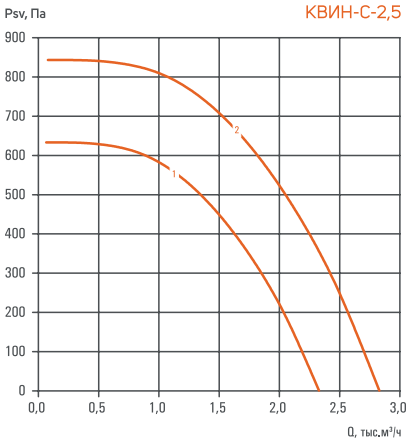

Номер кривой	Число полюсов	Исполнение	Nном, кВт ДУ	Nном, кВт ДУВ и ОВ	Lw выход, дБА	Масса, кг
1	2	А	0,25	0,37	77	29,4
2		Б	0,37	0,55	79	30,4

Стакан монтажный	Поддон	Вставка гибкая
МонСт-375	ПоДр-375	ВГ-300х300

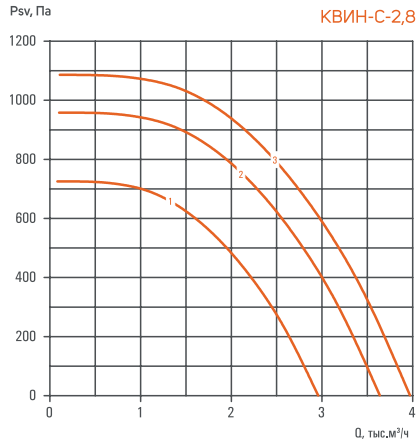

Номер кривой	Число полюсов	Исполнение	Nном, кВт ДУ	Nном, кВт ДУВ и ОВ	Lw выход, дБА	Масса, кг
1	2	А	0,37	0,55	79	36,6
2		Б	0,55	0,75	82	39,3
3		В	0,75	1,1	84	40,2

Стакан монтажный	Поддон	Вставка гибкая
МонСт-375	ПоДр-375	ВГ-300х300

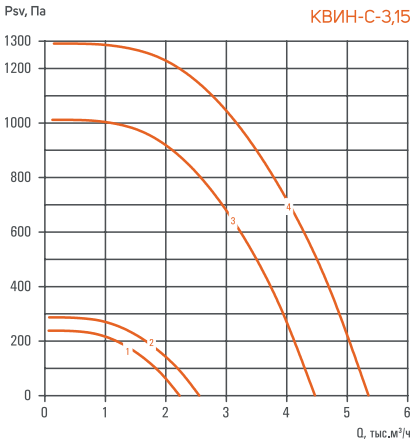

Номер кривой	Число полюсов	Исполнение	Nном, кВт ДУ	Nном, кВт ДУВ и ОВ	Lw выход, дБА	Масса, кг
1	4	А	0,12	0,12	67	39,6
2		Б	0,12	0,18	69	40,5
3	2	А	0,75	1,1	83	45,2
4		Б	1,1	1,5	85	49,1

Стакан монтажный	Поддон	Вставка гибкая
МонСт-420	ПоДр-420	ВГ-350х350

Аэродинамические характеристики

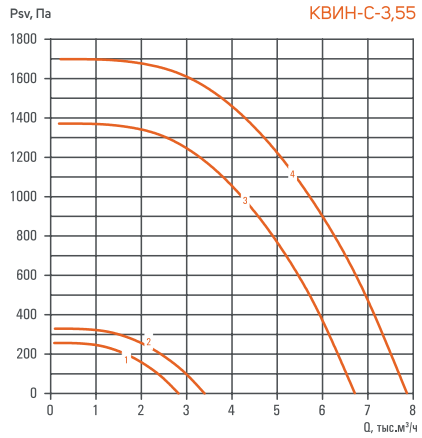

Номер кривой	Число полюсов	Исполнение	Nном, кВт ДУ	Nном, кВт ДУВ и ОВ	Lw выход, дБА	Масса, кг
1	4	А	0,12	0,18	68	44,0
2		Б	0,18	0,25	70	44,9
3	2	А	1,5	2,2	87	55,2
4		Б	2,2	3	90	59,2

Стакан монтажный	Поддон	Вставка гибкая
МонСт-470	ПоДр-470	ВГ-400х400

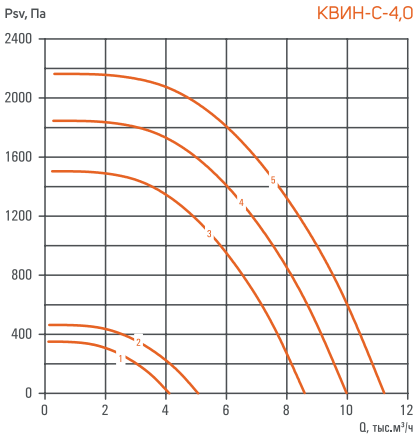

Номер кривой	Число полюсов	Исполнение	Nном, кВт ДУ	Nном, кВт ДУВ и ОВ	Lw выход, дБА	Масса, кг
1	4	А	0,25	0,37	72	57,7
2		Б	0,37	0,55	76	59,8
3	2	А	2,2	3	89	72,3
4		Б	3	4	91	79,9
5		В	4	5,5	93	85,4

Стакан монтажный	Поддон	Вставка гибкая
МонСт-530	ПоДр-530	ВГ-400х400

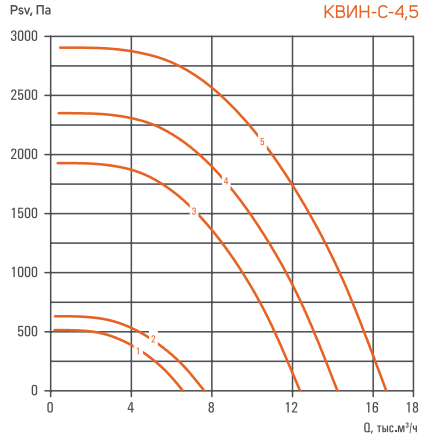

Номер кривой	Число полюсов	Исполнение	Nном, кВт ДУ	Nном, кВт ДУВ и ОВ	Lw выход, дБА	Масса, кг
1	4	А	0,55	0,75	77	70,5
2		Б	0,75	1,1	79	73,0
3	2	А	4	5,5	93	86,5
4		Б	5,5	7,5	94	92,9
5		В	7,5	11	97	107,5

Стакан монтажный	Поддон	Вставка гибкая
МонСт-600	ПоДр-600	ВГ-450х450

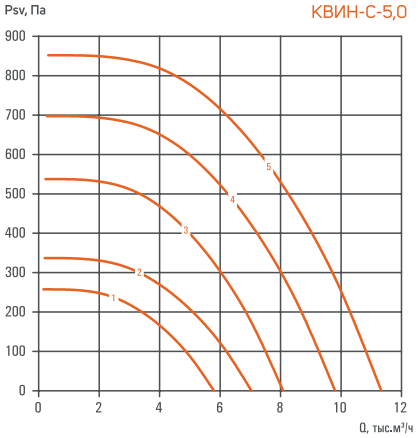

Номер кривой	Число полюсов	Исполнение	Nном, кВт ДУ	Nном, кВт ДУВ и ОВ	Lw выход, дБА	Масса, кг
1	6	А	0,25	0,37	70	81,4
2		Б	0,37	0,55	73	87,9
3	4	А	0,75	1,1	78	88,4
4		Б	1,1	1,5	81	93,2
5		В	1,5	2,2	83	98,4

Стакан монтажный	Поддон	Вставка гибкая
МонСт-675	ПоДр-675	ВГ-500х500

Аэродинамические характеристики

КВИН-С-5,6

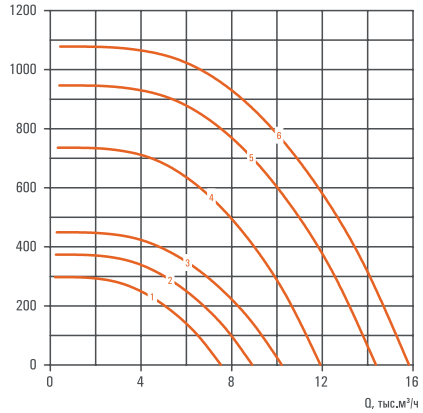

Номер кривой	Число полюсов	Исполнение	Nном, кВт ДУ	Nном, кВт ДУВ и ОВ	Lw выход, дБА	Масса, кг
1	6	А	0,37	0,55	73	96,9
2		Б	0,55	0,75	75	100,6
3		В	0,75	1,1	77	103,0
4	4	А	1,5	2,2	81	107,0
5		Б	2,2	3	84	112,3
6		В	3	4	86	118,4

Стакан монтажный	Поддон	Вставка гибкая
МонСт-750	ПоДр-750	ВГ-600х600

КВИН-С-6,3

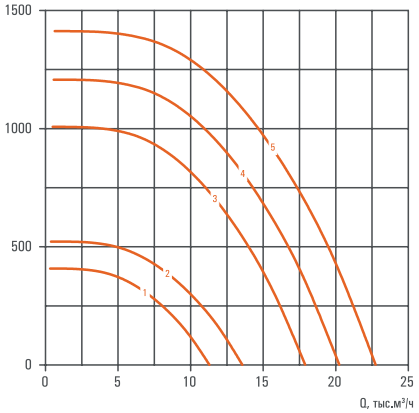

Номер кривой	Число полюсов	Исполнение	Nном, кВт ДУ	Nном, кВт ДУВ и ОВ	Lw выход, дБА	Масса, кг
1	6	А	0,75	1,1	75	125,5
2		Б	1,1	1,5	77	132,0
3	4	А	3	4	86	142,0
4		Б	4	5,5	88	157,2
5		В	5,5	7,5	89	185,8

Стакан монтажный	Поддон	Вставка гибкая
МонСт-840	ПоДр-840	ВГ-650х650

КВИН-С-7,1

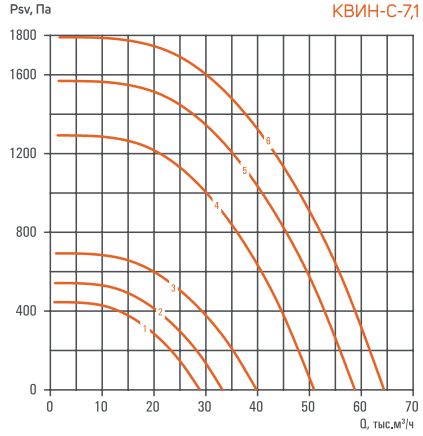

Номер кривой	Число полюсов	Исполнение	Nном, кВт ДУ	Nном, кВт ДУВ и ОВ	Lw выход, дБА	Масса, кг
1	6	А	1,1	1,5	76	191,1
2		Б	1,5	2,2	78	198,7
3		В	2,2	3	81	214,6
4	4	А	5,5	7,5	89	245,3
5		Б	7,5	11	91	255,2

Стакан монтажный	Поддон	Вставка гибкая
МонСт-945	ПоДр-945	ВГ-750х750

КВИН-С-8,0

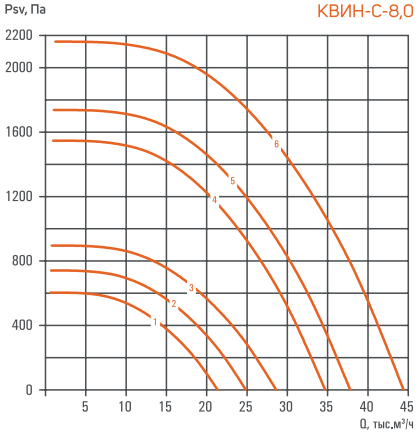

Номер кривой	Число полюсов	Исполнение	Nном, кВт ДУ	Nном, кВт ДУВ и ОВ	Lw выход, дБА	Масса, кг
1	6	А	2,2	3	79	257,1
2		Б	3	4	81	268,7
3		В	4	5,5	83	289,2
4	4	А	11	11	92	293,8
5		Б	11	15	93	337,6
6		В	15	18,5	95	355,6

Стакан монтажный	Поддон	Вставка гибкая
МонСт-1065	ПоДр-1065	ВГ-800х800

Аэродинамические характеристики

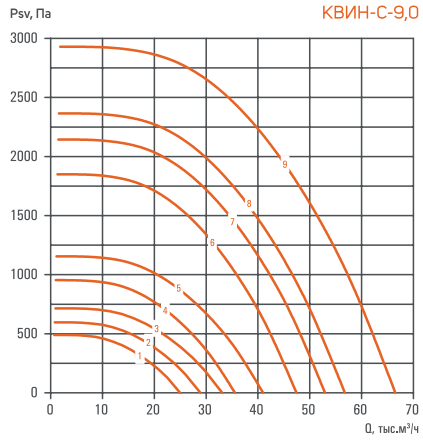

Номер кривой	Число полюсов	Исполнение	Nном, кВт ДУ	Nном, кВт ДУВ и ОВ	Lw выход, дБА	Масса, кг
1	8	А	2,2	3	78	385,5
2		Б	3	4	80	406,0
3		В	4	5,5	82	417,0
4	6	А	5,5	7,5	86	410,1
5		Б	7,5	11	88	468,0
6	4	А	15	18,5	94	479,6
7		Б	18,5	22	96	488,3
8		В	22	30	97	536,0
9		Г	30	37	99	586,0

Стакан монтажный	Поддон	Вставка гибкая
МонСт-1200	ПоДр-1200	ВГ-900х900

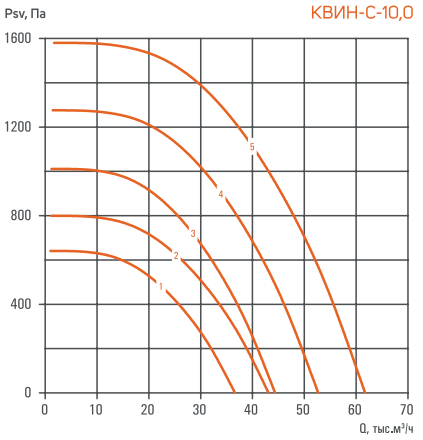

Номер кривой	Число полюсов	Исполнение	Nном, кВт ДУ	Nном, кВт ДУВ и ОВ	Lw выход, дБА	Масса, кг
1	8	А	4	5,5	82	487,2
2		Б	5,5	7,5	84	543,1
3	6	А	7,5	11	88	539,0
4		Б	11	15	90	563,7
5		В	15	18,5	93	588,7

Стакан монтажный	Поддон	Вставка гибкая
МонСт-1350	ПоДр-1350	ВГ-1000х1000

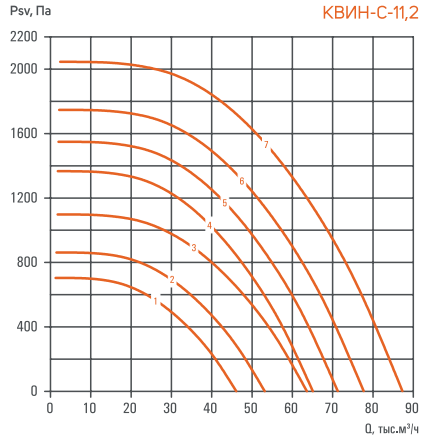

Номер кривой	Число полюсов	Исполнение	Nном, кВт ДУ	Nном, кВт ДУВ и ОВ	Lw выход, дБА	Масса, кг
1	8	А	5,5	7,5	84	672,1
2		Б	7,5	11	86	700,6
3		В	11	15	89	738,0
4	6	А	15	18,5	92	717,1
5		Б	18,5	22	94	775,6
6		В	22	30	95	803,0
7		Г	30	37	96	866,0

Стакан монтажный	Поддон	Вставка гибкая
МонСт-1500	ПоДр-1500	ВГ-1150х1150

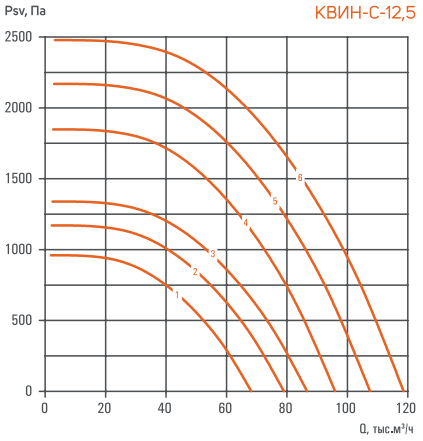

Номер кривой	Число полюсов	Исполнение	Nном, кВт ДУ	Nном, кВт ДУВ и ОВ	Lw выход, дБА	Масса, кг
1	8	А	11	15	88	862,0
2		Б	15	18,5	90	907,0
3		В	18,5	22	91	934,3
4	6	А	30	37	96	989,0
5		Б	37	45	98	1125,3
6		В	45	55	99	1165,3

Стакан монтажный	Поддон	Вставка гибкая
МонСт-1680	ПоДр-1680	ВГ-1250х1250

КВИН-В факельный выброс потока

Вентиляторы радиальные серии КВИН-В предназначены для применения в системах общеобменной и противодымной вентиляции.

Режим работы вентилятора: общеобменная вентиляция (ОВ), дымоудаление (ДУ) и совмещенный режим (ДУВ). Комплектация электродвигателями для вариантов ДУ, ДУВ и ОВ приведена в таблицах в разделе аэродинамические характеристики.

Выпускаются в вариантах исполнения:
ОВ; К1; К2; Вз; Вз2; ВзК1; ВзК2; Вз2К1; Вз2К2.

Вентиляторы предназначены для эксплуатации в условиях умеренного (У), умеренно-холодного (УХЛ), тропического (Т) климата 1-й категории размещения по ГОСТ 15150-69. Для первой категории размещения (У1, УХЛ1, Т1) вентиляторы комплектуются козырьком для защиты э/д от осадков.

Температура окружающей среды от -45°С до +40°С для умеренного климата, от -60°С до +40°С для умеренно- холодного климата, от -10°С до +50°С для тропического климата.

Вентилятор комплектуется 3-х фазным электродвигателем с питающим напряжением 380 В / 50 Гц.



Вентилятор состоит из:
- сварного корпуса;
- защитного кожуха из оцинкованной стали;
- рабочего колеса с назад загнутыми листовыми лопатками;
- асинхронного двигателя.

КВИН-В-4,0-А-ДУВ600-Вз-03,00/2-У1

Расшифровка обозначения

Пример: Вентилятор радиальный крышный вытяжной серии КВИН-В (факельный выброс потока), номер вентилятора 4,0, вариант исполнения рабочего колеса А, режим работы дымоудаление, температура перемещаемой среды 600°С 2 часа, взрывозащищенное исполнение (группа IIA, IIB).

Двигатель с номинальной пощностью 3,0 кВт, с числом полюсов 2 и скоростью вращения 3000 об/мин, для эксплуатации в умеренном климате (У) 1-й категории размещения

КВИН-В — Тип вентилятора

4,0 — Номер вентилятора (диаметр рабочего колеса, дм): 2,25; 2,5; 2,8; 3,15; 3,55; 4,0; 4,5; 5,0; 5,6; 6,3; 7,1; 8,0; 9,0; 10,0; 11,2; 12,5.

А — Вариант исполнения рабочего колеса: А; Б; В; Г.

ДУВ600 — Режим работы:
общеобменная вентиляция (ОВ), по умолчанию не указывается; ДУ - дымоудаление;
ДУВ - совмещенный режим.

Температура перемещаемой среды:
для ОВ по умолчанию не указывается;
400 - 400°С 2 часа; 600 - 600°С 2 часа.

Вз — Вариант исполнения: общепромышленное (Н) по умолчанию не указывается; К1 - коррозионностойкое; К2 - кислотостойкое; Вз - взрывозащищенное (группа IIA, IIB); Вз2 - предназначены для перемещения агрессивных газопаровоздушных взрывоопасных смесей категории IIC групп Т1-Т4; ВзК1 - взрывозащищенное (группа IIA, IIB) коррозионностойкое; ВзК2 - взрывозащищенное (группа IIA, IIB) кислотостойкое; Вз2К1 - взрывозащищенное (группа IIC) коррозионностойкое; Вз2К2 - взрывозащищенное (группа IIC) кислотостойкое.

03,00/2 — Мощность электродвигателя, кВт:
от 00,12 до 55,00.

Число полюсов: 2 - 3000 об/мин;
4 - 1500 об/мин; 6 - 1000 об/мин; 8 - 750 об/мин.

У1 — Климатическое исполнение и категория размещения:
У1 - умеренный климат 1-я категория размещения;
УХЛ1 - умеренно-холодный климат 1-я категория размещения;
Т1 - тропический климат 1-я категория размещения.

КВИН-В факельный выброс потока

Габаритные и присоединительные размеры

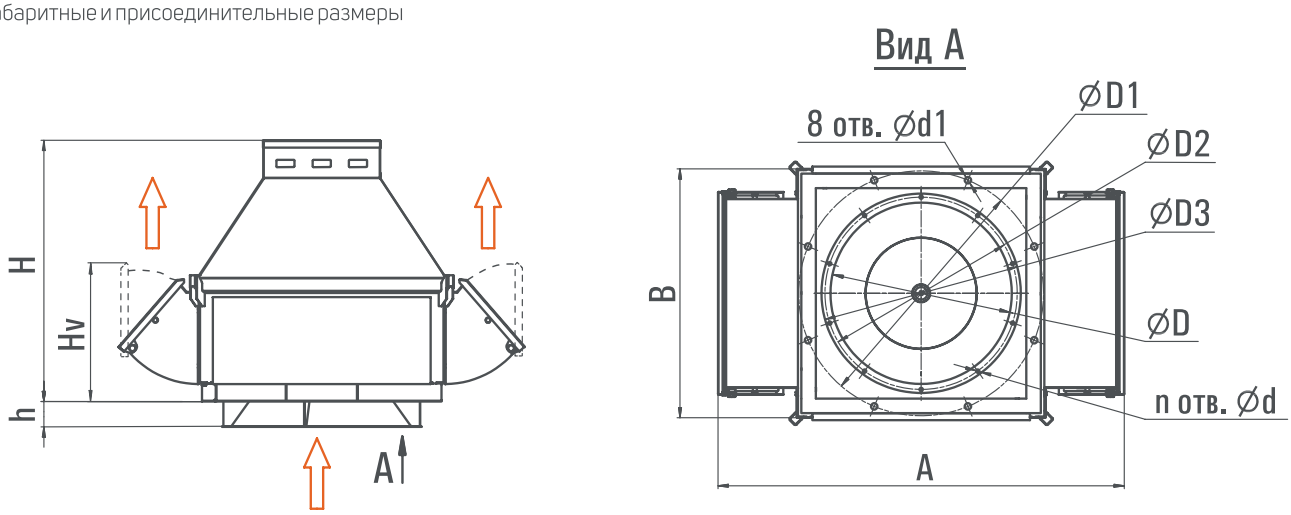

Скачать BIM модели по ссылке: bimlib.pro/model/kvin-vairone/38424/ bimlib.pro/model/kvin-vduairone/38425/

Групповые характеристики КВИН-В в AirQlick: airqlick.su/vent_lines/17?_=1683101982560

Тип вентилятора	Размеры, мм											
	A	B	D	D1	D2	D3	H	h	Hv	n	d	d1
КВИН-В-2,25	670	395	225	375	245	265	480	30	220	8	8	15
КВИН-В-2,5	675	395	250	375	270	290	490	30	250	8	10	15
КВИН-В-2,8	740	430	280	375	310	320	550	30	260	8	10	15
КВИН-В-3,15	815	465	315	420	345	375	590	30	295	8	10	15
КВИН-В-3,55	870	510	355	470	385	415	610	30	315	8	10	15
КВИН-В-4,0	985	570	400	530	440	460	785	40	370	8	10	15
КВИН-В-4,5	1050	620	450	600	490	520	755	55	390	8	10	15
КВИН-В-5,0	1145	685	500	675	540	560	740	70	420	12	10	15
КВИН-В-5,6	1245	750	560	750	600	630	765	90	455	12	10	18
КВИН-В-6,3	1370	830	630	840	670	700	840	110	490	12	10	18
КВИН-В-7,1	1490	920	710	945	750	780	945	130	520	16	10	18
КВИН-В-8,0	1635	1020	800	1065	840	870	1065	160	560	16	10	18
КВИН-В-9,0	1875	1180	900	1200	950	980	1255	170	665	16	10	18
КВИН-В-10,0	2045	1305	1000	1350	1050	1080	1290	230	705	16	10	18
КВИН-В-11,2	2355	1435	1120	1500	1170	1220	1530	230	880	20	12	18
КВИН-В-12,5	2455	1600	1250	1680	1300	1350	1605	230	845	20	12	18

Технические характеристики

В таблицах приводится уровень звуковой мощности Lw (дБА) вентилятора на номинальном режиме со стороны нагнетания.
Уровень звуковой мощности со стороны всасывания на 4 дБ меньше.
Уровень звуковой мощности в октавных полосах частот может быть определен из соотношения: Lwi = Lw + Δ Lwi.

Число полюсов двигателя	Поправки Δ Lwi, дБ в октавных полосах частот со среднегеометрическими частотами, Гц							
	63	125	250	500	1000	2000	4000	8000
2	-15	-15	-11	-9	-2	-16	-19	-26
4	-7	-7	-6	-5	-4	-9	-11	-13
6	-9	-9	-7	-1	-14	-17	-24	-27
8	-9	-9	-7	-1	-14	-17	-24	-27

Аэродинамические характеристики

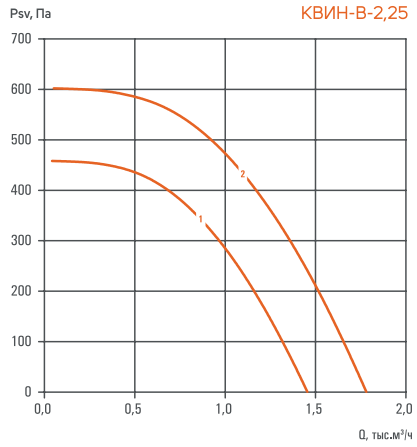

Номер кривой	Число полюсов	Исполнение	Nном, кВт ДУ	Nном, кВт ДУВ и ОВ	Lw выход, дБА	Масса, кг
1	2	А	0,18	0,18	72	31,4
2		Б	0,18	0,25	76	31,8

Стакан монтажный	Поддон	Вставка гибкая
МонСт-375	ПоДр-375	ВГ-300х300

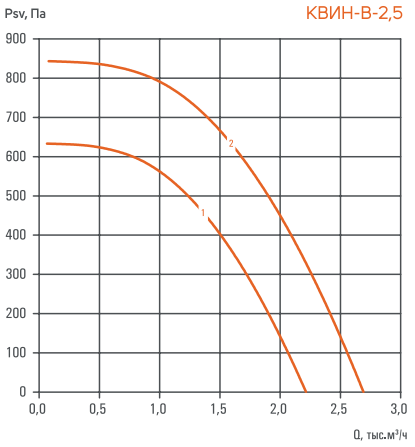

Номер кривой	Число полюсов	Исполнение	Nном, кВт ДУ	Nном, кВт ДУВ и ОВ	Lw выход, дБА	Масса, кг
1	2	А	0,25	0,37	77	33,3
2		Б	0,37	0,55	79	34,4

Стакан монтажный	Поддон	Вставка гибкая
МонСт-375	ПоДр-375	ВГ-300х300

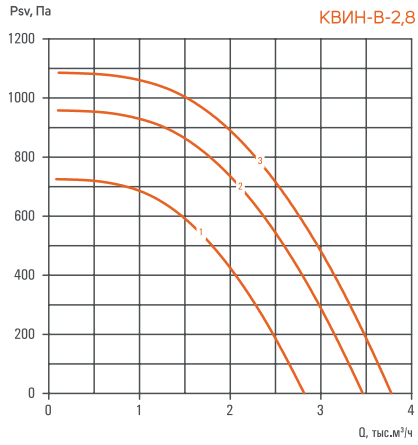

Номер кривой	Число полюсов	Исполнение	Nном, кВт ДУ	Nном, кВт ДУВ и ОВ	Lw выход, дБА	Масса, кг
1	2	А	0,37	0,55	79	40,8
2		Б	0,55	0,75	82	43,5
3		В	0,75	1,1	84	44,4

Стакан монтажный	Поддон	Вставка гибкая
МонСт-375	ПоДр-375	ВГ-300х300

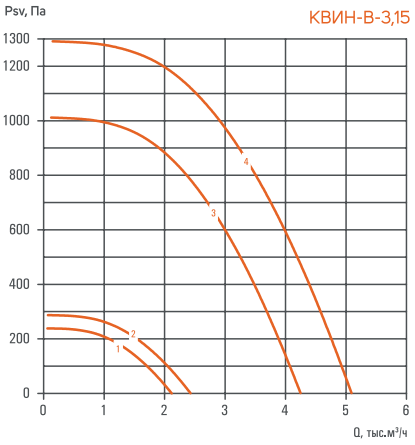

Номер кривой	Число полюсов	Исполнение	Nном, кВт ДУ	Nном, кВт ДУВ и ОВ	Lw выход, дБА	Масса, кг
1	4	А	0,12	0,12	67	45,0
2		Б	0,12	0,18	69	45,9
3	2	А	0,75	1,1	83	50,8
4		Б	1,1	1,5	85	54,6

Стакан монтажный	Поддон	Вставка гибкая
МонСт-420	ПоДр-420	ВГ-350х350

Аэродинамические характеристики

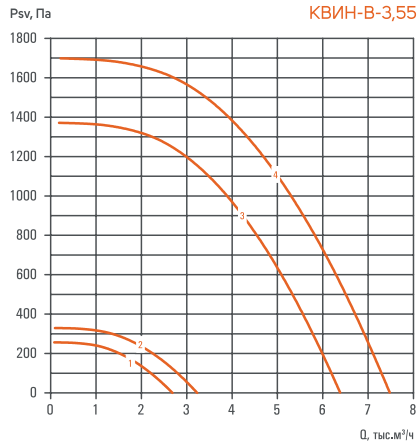

Номер кривой	Число полюсов	Исполнение	Nном, кВт ДУ	Nном, кВт ДУВ и ОВ	Lw выход, дБА	Масса, кг
1	4	А	0,12	0,18	68	48,7
2		Б	0,18	0,25	70	49,0
3	2	А	1,5	2,2	87	62,4
4		Б	2,2	3	90	66,7

Стакан монтажный	Поддон	Вставка гибкая
МонСт-470	ПоДр-470	ВГ-400х400

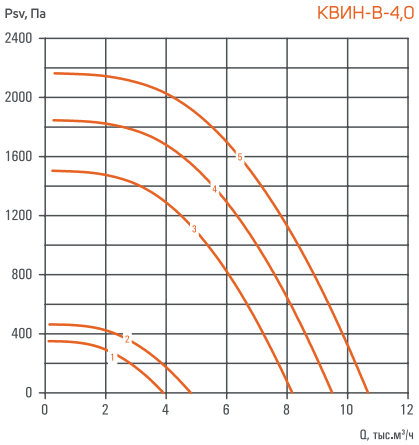

Номер кривой	Число полюсов	Исполнение	Nном, кВт ДУ	Nном, кВт ДУВ и ОВ	Lw выход, дБА	Масса, кг
1	4	А	0,25	0,37	72	64,4
2		Б	0,37	0,55	76	67,5
3	2	А	2,2	3	89	79,0
4		Б	3	4	91	86,5
5		В	4	5,5	93	92,0

Стакан монтажный	Поддон	Вставка гибкая
МонСт-530	ПоДр-530	ВГ-400х400

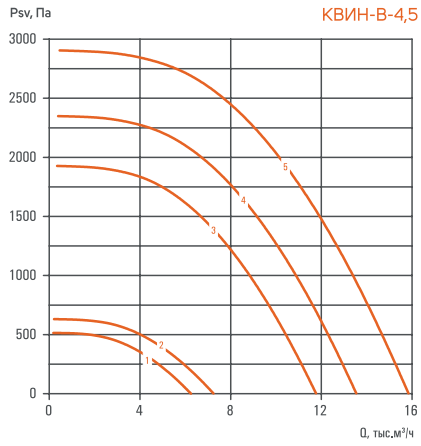

Номер кривой	Число полюсов	Исполнение	Nном, кВт ДУ	Nном, кВт ДУВ и ОВ	Lw выход, дБА	Масса, кг
1	4	А	0,55	0,75	77	78,1
2		Б	0,75	1,1	79	81,1
3	2	А	4	5,5	93	100,5
4		Б	5,5	7,5	94	115,0
5		В	7,5	11	97	141,0

Стакан монтажный	Поддон	Вставка гибкая
МонСт-600	ПоДр-600	ВГ-450х450

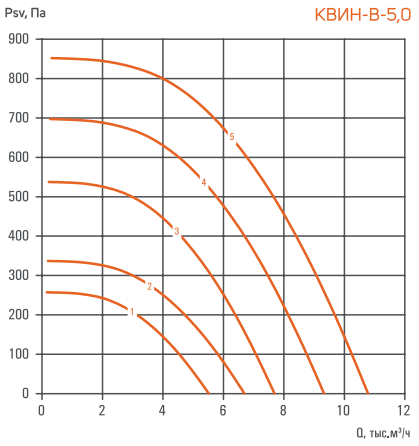

Номер кривой	Число полюсов	Исполнение	Nном, кВт ДУ	Nном, кВт ДУВ и ОВ	Lw выход, дБА	Масса, кг
1	6	А	0,25	0,37	70	89,8
2		Б	0,37	0,55	73	90,6
3	4	А	0,75	1,1	78	92,5
4		Б	1,1	1,5	81	95,7
5		В	1,5	2,2	83	101,6

Стакан монтажный	Поддон	Вставка гибкая
МонСт-675	ПоДр-675	ВГ-500х500

Аэродинамические характеристики

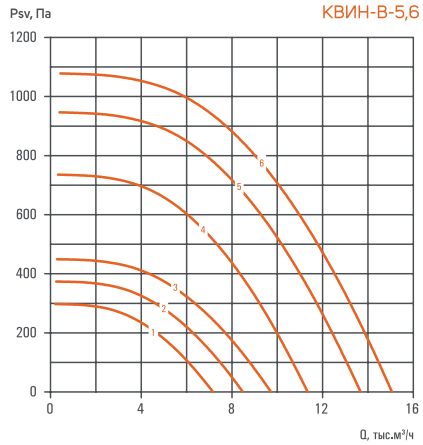

Номер кривой	Число полюсов	Исполнение	Nном, кВт ДУ	Nном, кВт ДУВ и ОВ	Lw выход, дБА	Масса, кг
1	6	А	0,37	0,55	73	105,5
2		Б	0,55	0,75	75	109,0
3		В	0,75	1,1	77	113,1
4	4	А	1,5	2,2	81	116,0
5		Б	2,2	3	84	123,1
6		В	3	4	86	129,8

Стакан монтажный	Поддон	Вставка гибкая
МонСт-750	ПоДр-750	ВГ-600х600

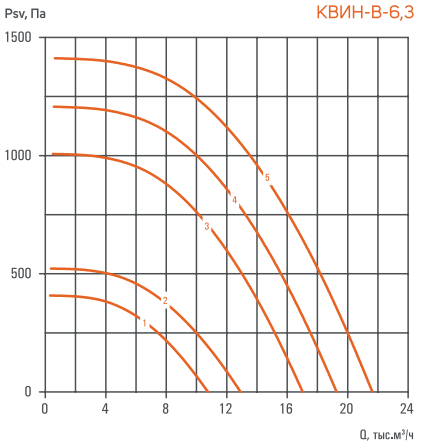

Номер кривой	Число полюсов	Исполнение	Nном, кВт ДУ	Nном, кВт ДУВ и ОВ	Lw выход, дБА	Масса, кг
1	6	А	0,75	1,1	75	136,8
2		Б	1,1	1,5	77	143,8
3	4	А	3	4	86	152,6
4		Б	4	5,5	88	168,9
5		В	5,5	7,5	89	197,1

Стакан монтажный	Поддон	Вставка гибкая
МонСт-840	ПоДр-840	ВГ-650х650

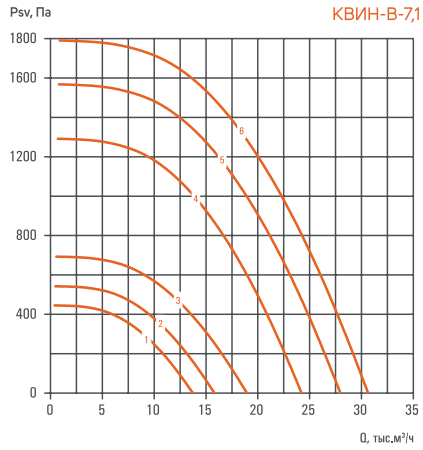

Номер кривой	Число полюсов	Исполнение	Nном, кВт ДУ	Nном, кВт ДУВ и ОВ	Lw выход, дБА	Масса, кг
1	6	А	1,1	1,5	76	200,5
2		Б	1,5	2,2	78	211,7
3		В	2,2	3	81	227,5
4	4	А	5,5	7,5	89	259,2
5		Б	7,5	11	91	264,5
6		В	11	11	92	269,5

Стакан монтажный	Поддон	Вставка гибкая
МонСт-945	ПоДр-945	ВГ-750х750

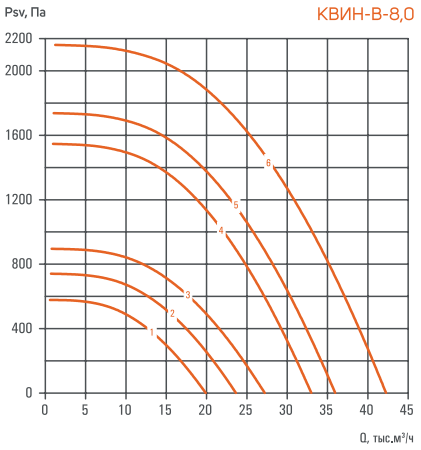

Номер кривой	Число полюсов	Исполнение	Nном, кВт ДУ	Nном, кВт ДУВ и ОВ	Lw выход, дБА	Масса, кг
1	6	А	2,2	3	79	276,8
2		Б	3	4	81	284,7
3		В	4	5,5	83	302,9
4	4	А	11	11	92	313,2
5		Б	11	15	93	354,8
6		В	15	18,5	95	374,9

Стакан монтажный	Поддон	Вставка гибкая
МонСт-1065	ПоДр-1065	ВГ-800х800

Аэродинамические характеристики

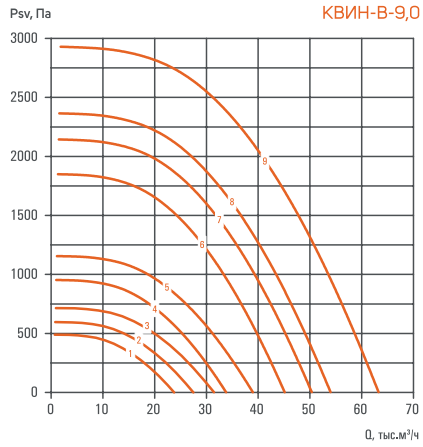

Номер кривой	Число полюсов	Исполнение	Nном, кВт ДУ	Nном, кВт ДУВ и ОВ	Lw выход, дБА	Масса, кг
1	8	А	2,2	3	78	426,0
2		Б	3	4	80	440,6
3		В	4	5,5	82	452,5
4	6	А	5,5	7,5	86	455,0
5		Б	7,5	11	88	500,6
6	4	А	15	18,5	94	511,5
7		Б	18,5	22	96	540,6
8		В	22	30	97	566,5
9		Г	30	37	99	620,2

Стакан монтажный	Поддон	Вставка гибкая
МонСт-1200	ПоДр-1200	ВГ-900х900

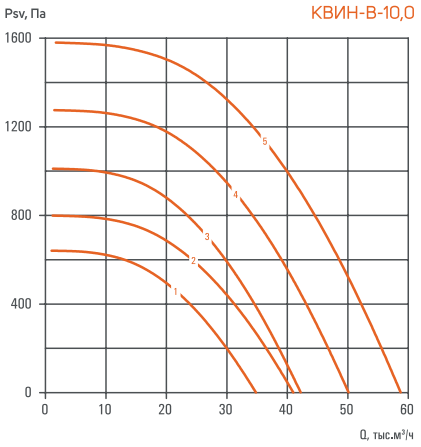

Номер кривой	Число полюсов	Исполнение	Nном, кВт ДУ	Nном, кВт ДУВ и ОВ	Lw выход, дБА	Масса, кг
1	8	А	4	5,5	82	521,8
2		Б	5,5	7,5	84	576,1
3	6	А	7,5	11	88	566,5
4		Б	11	15	90	593,1
5		В	15	18,5	93	626,1

Стакан монтажный	Поддон	Вставка гибкая
МонСт-1350	ПоДр-1350	ВГ-1000х1000

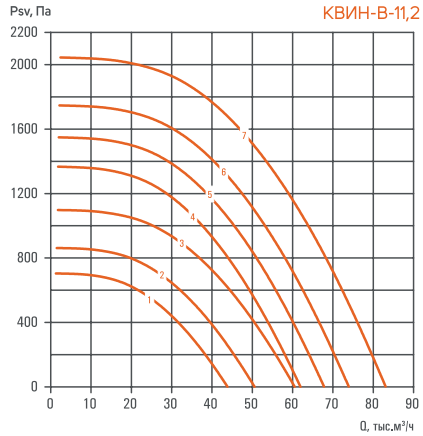

Номер кривой	Число полюсов	Исполнение	Nном, кВт ДУ	Nном, кВт ДУВ и ОВ	Lw выход, дБА	Масса, кг
1	8	А	5,5	7,5	84	716,6
2		Б	7,5	11	86	747,0
3		В	11	15	89	786,7
4	6	А	15	18,5	92	763,6
5		Б	18,5	22	94	822,0
6		В	22	30	95	845,8
7		Г	30	37	96	914,7

Стакан монтажный	Поддон	Вставка гибкая
МонСт-1500	ПоДр-1500	ВГ-1150х1150

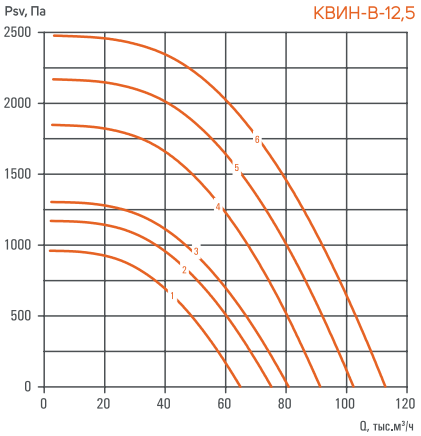

Номер кривой	Число полюсов	Исполнение	Nном, кВт ДУ	Nном, кВт ДУВ и ОВ	Lw выход, дБА	Масса, кг
1	8	А	11	15	88	902,0
2		Б	15	18,5	90	953,5
3		В	18,5	22	91	981,9
4	6	А	30	37	96	1030,8
5		Б	37	45	98	1168,2
6		В	45	55	99	1212,5

Стакан монтажный	Поддон	Вставка гибкая
МонСт-1680	ПоДр-1680	ВГ-1250х1250

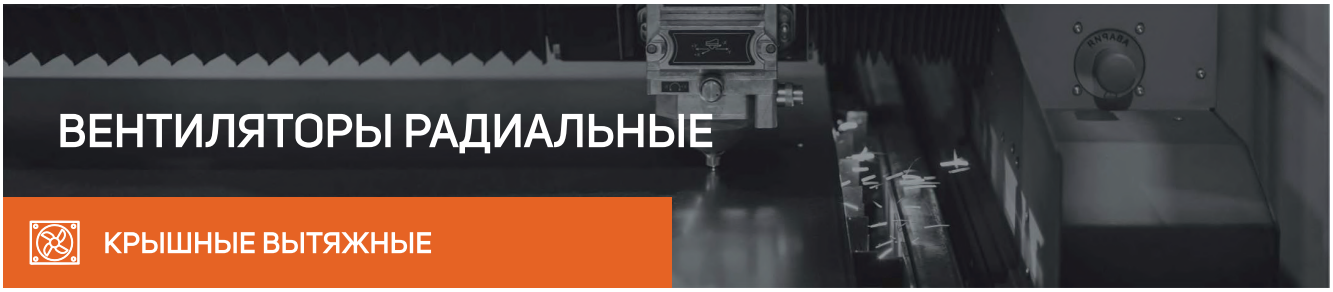

ВЕНТИЛЯТОРЫ РАДИАЛЬНЫЕ

КРЫШНЫЕ ВЫТЯЖНЫЕ

ВИК-С выброс потока в стороны

Вентиляторы радиальные серии ВИК-С предназначены для применения в системах общеобменной вентиляции.

Комплектация электродвигателями приведена в таблицах в разделе аэродинамические характеристики.

Выпускаются в вариантах исполнения:
ОВ; К1; К2; Ж; ЖК1; Вз; Вз2; ВзК1; ВзК2; Вз2К1; Вз2К2.

Вентиляторы предназначены для эксплуатации в условиях умеренного (У), умеренно-холодного (УХЛ), тропического (Т) климата 1-й категории размещения по ГОСТ 15150-69. Для первой категории размещения (У1, УХЛ1, Т1) вентиляторы комплектуются козырьком для защиты э/д от осадков.

Температура окружающей среды от -45°С до +40°С для умеренного климата, от -60°С до +40°С для умеренно- холодного климата, от -10°С до +50°С для тропического климата.

Вентилятор комплектуется 3-х фазным электродвигателем с питающим напряжением 380 В / 50 Гц.



Вентилятор состоит из:
- сварного корпуса;
- защитного кожуха из оцинкованной стали;
- рабочего колеса с назад загнутыми листовыми лопатками;
- асинхронного двигателя.

ВИК-С-9,0-Г-К1-37,00/4-У1

Расшифровка обозначения

Пример: Вентилятор радиальный крышный вытяжной серии ВИК-С (выброс потока в стороны), номер вентилятора 9,0, вариант исполнения рабочего колеса Г, коррозионностойкое исполнение.

Двигатель с номинальной мощностью 37 кВт, с числом полюсов 4 и скоростью вращения 1500 об/мин, для эксплуатации в умеренном климате (У) 1-й категории размещения.

ВИК-С — Тип вентилятора

9,0 — Номер вентилятора (диаметр рабочего колеса, дм): 2,25; 2,5; 2,8; 3,15; 3,55; 4,0; 4,5; 5,0; 5,6; 6,3; 7,1; 8,0; 9,0; 10,0; 11,2; 12,5.

Г — Вариант исполнения рабочего колеса: А; Б; В; Г.

К1 — Вариант исполнения: общепромышленное (Н) по умолчанию не указывается; К1 - коррозионностойкое; К2 - кислотостойкое; Вз - взрывозащищенное (группа IIA, IIB); Вз2 - предназначены для перемещения агрессивных газопаровоздушных взрывоопасных смесей категории IIC групп Т1-Т4; ВзК1 - взрывозащищенное (группа IIA, IIB) коррозионностойкое; ВзК2 - взрывозащищенное (группа IIA, IIB) кислотостойкое; Вз2К1 - взрывозащищенное (группа IIC) коррозионностойкое; Вз2К2 - взрывозащищенное (группа IIC) кислотостойкое; Ж - термостойкое (только для ОВ); ЖК1 - термостойкое коррозионностойкое (только для ОВ).

37,00/4 — Мощность электродвигателя, кВт: от 00,12 до 45,00.

Число полюсов: 2 - 3000 об/мин; 4 - 1500 об/мин; 6 - 1000 об/мин; 8 - 750 об/мин.

У1 — Климатическое исполнение и категория размещения: У1 - умеренный климат 1-я категория размещения; УХЛ1 - умеренно-холодный климат 1-я категория размещения; Т1 - тропический климат 1-я категория размещения.

ВИК-С выброс потока в стороны

Габаритные и присоединительные размеры

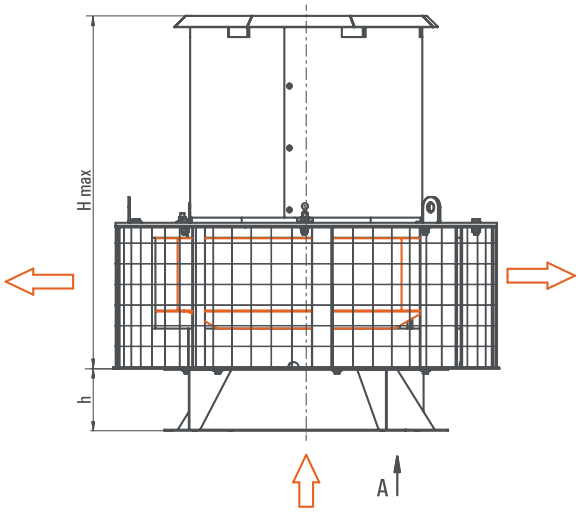

Вид А

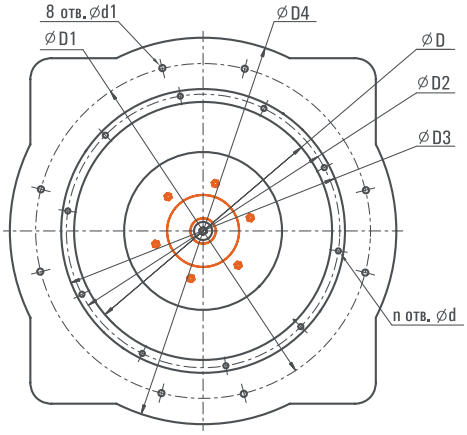

Скачать BIM модель по ссылке: bimlib.pro/model/vik-sairone/38422/

Групповые характеристики ВИК-С в AirQlick: airqlick.su/vent_lines/14?_=1683101982561

Тип вентилятора	Размеры, мм									
	D	D1	D2	D3	D4	H max	h	n	d	d1
ВИК-С-2,25	225	375	245	265	425	480	60	8	8	15
ВИК-С-2,5	250	375	270	290	460	490	60	8	10	15
ВИК-С-2,8	280	375	300	320	490	500	60	8	10	15
ВИК-С-3,15	315	420	345	375	530	515	60	8	10	15
ВИК-С-3,55	355	470	385	415	575	550	75	8	10	15
ВИК-С-4,0	400	530	440	460	625	640	90	8	10	15
ВИК-С-4,5	450	600	490	520	685	665	105	8	10	15
ВИК-С-5,0	500	675	540	560	750	685	120	12	10	15
ВИК-С-5,6	560	750	600	630	810	705	140	12	10	15
ВИК-С-6,3	630	840	670	700	890	865	160	12	10	18
ВИК-С-7,1	710	945	750	780	1000	945	180	16	10	18
ВИК-С-8,0	800	1065	840	870	1105	1105	210	16	10	18
ВИК-С-9,0	900	1200	950	980	1240	1355	240	16	10	18
ВИК-С-10,0	1000	1350	1050	1080	1400	1195	300	16	10	18
ВИК-С-11,2	1120	1500	1170	1220	1575	1530	300	20	12	18
ВИК-С-12,5	1250	1680	1300	1350	1615	1500	300	20	12	18

Технические характеристики

В таблицах приводится уровень звуковой мощности Lw (дБА) вентилятора на номинальном режиме со стороны нагнетания.
Уровень звуковой мощности со стороны всасывания на 4 дБ меньше.
Уровень звуковой мощности в октавных полосах частот может быть определен из соотношения: Lwi = Lw + Δ Lwi.

Число полюсов двигателя	Поправки Δ Lwi, дБ в октавных полосах частот со среднегеометрическими частотами, Гц							
	63	125	250	500	1000	2000	4000	8000
2	-13	-9	-5	-3	-3	-4	-9	-14
4	-9	-5	-3	-3	-4	-9	-14	-19
6	-7	-4	-3	-4	-7	-12	-17	-22
8	-5	-3	-3	-4	-9	-14	-19	-24

Аэродинамические характеристики

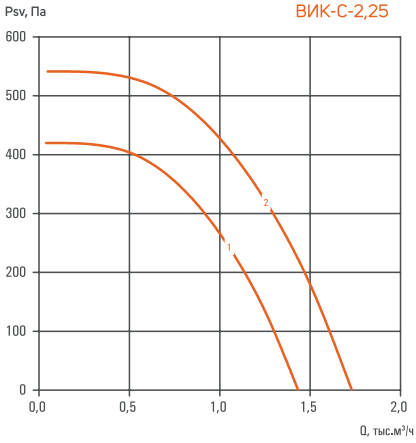

Номер кривой	Число полюсов	Исполнение	Nном, кВт Н	Nном, кВт Вз	Lw выход, дБА	Масса, кг
1	2	А	0,12	0,37	71	18,9
2		Б	0,18	0,37	74	19,1

Стакан монтажный	Поддон	Вставка гибкая
МонСт-375	ПоДр-375	ВГ-300х300

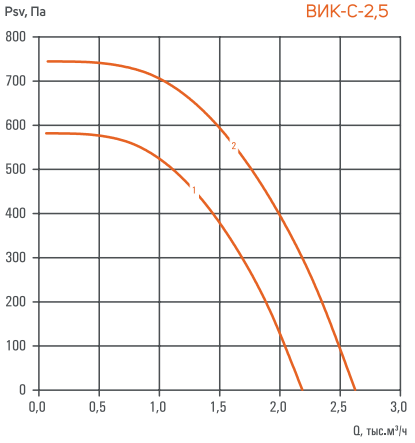

Номер кривой	Число полюсов	Исполнение	Nном, кВт Н	Nном, кВт Вз	Lw выход, дБА	Масса, кг
1	2	А	0,25	0,37	71	18,9
2		Б	0,37	0,37	74	19,1

Стакан монтажный	Поддон	Вставка гибкая
МонСт-375	ПоДр-375	ВГ-300х300

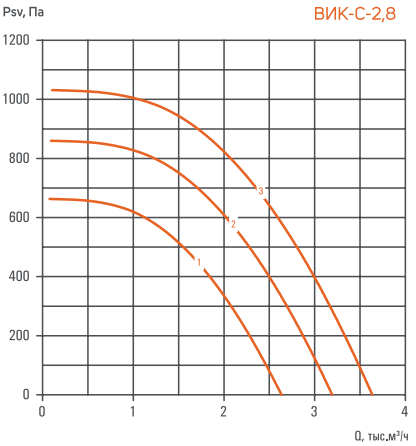

Номер кривой	Число полюсов	Исполнение	Nном, кВт Н	Nном, кВт Вз	Lw выход, дБА	Масса, кг
1	2	А	0,37	0,37	78	27,9
2		Б	0,55	0,55	81	29,5
3		В	0,75	0,75	83	32,8

Стакан монтажный	Поддон	Вставка гибкая
МонСт-375	ПоДр-375	ВГ-300х300

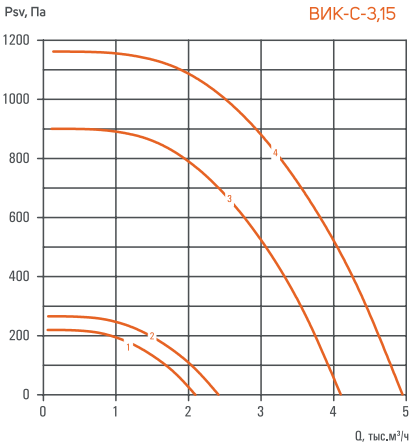

Номер кривой	Число полюсов	Исполнение	Nном, кВт Н	Nном, кВт Вз	Lw выход, дБА	Масса, кг
1	4	А	0,12	0,25	66	32,8
2		Б	0,12	0,25	68	33,2
3	2	А	0,75	0,75	81	39,4
4		Б	1,1	1,1	84	40,5

Стакан монтажный	Поддон	Вставка гибкая
МонСт-420	ПоДр-420	ВГ-350х350

Аэродинамические характеристики

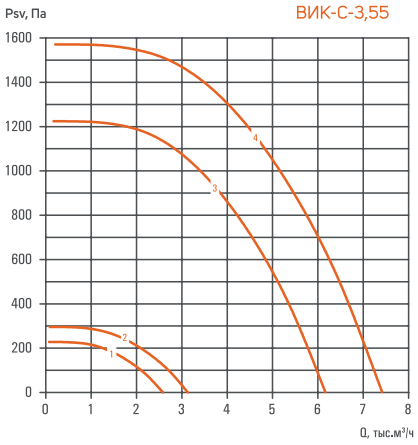

Номер кривой	Число полюсов	Исполнение	Nном, кВт Н	Nном, кВт Вз	Lw выход, дБА	Масса, кг
1	4	А	0,12	0,25	66	39,2
2		Б	0,18	0,25	69	40,3
3	2	А	1,5	1,5	86	50,0
4		Б	2,2	2,2	89	53,1

Стакан монтажный	Поддон	Вставка гибкая
МонСт-470	ПоДр-470	ВГ-400х400

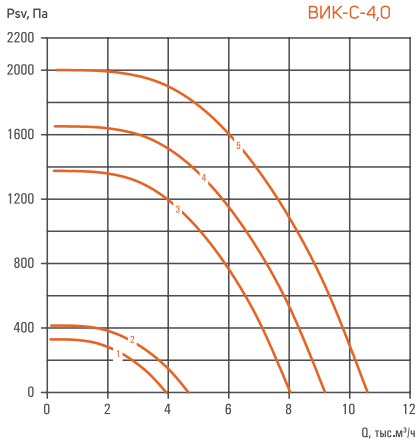

Номер кривой	Число полюсов	Исполнение	Nном, кВт Н	Nном, кВт Вз	Lw выход, дБА	Масса, кг
1	4	А	0,25	0,25	72	49,4
2		Б	0,37	0,37	74	51,6
3	2	А	2,2	2,2	88	60,4
4		Б	3	3	90	66,2
5		В	4	4	92	74,9

Стакан монтажный	Поддон	Вставка гибкая
МонСт-530	ПоДр-530	ВГ-400х400

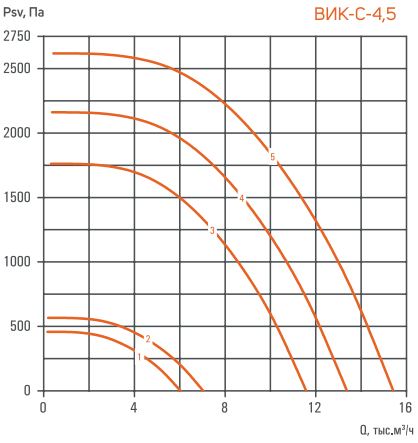

Номер кривой	Число полюсов	Исполнение	Nном, кВт Н	Nном, кВт Вз	Lw выход, дБА	Масса, кг
1	4	А	0,55	0,55	76	62,2
2		Б	0,75	0,75	78	64,1
3	2	А	4	4	92	82,1
4		Б	5,5	5,5	94	89,0
5		В	7,5	7,5	96	103,8

Стакан монтажный	Поддон	Вставка гибкая
МонСт-600	ПоДр-600	ВГ-450х450

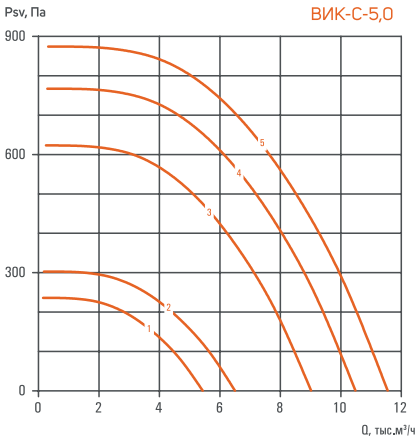

Номер кривой	Число полюсов	Исполнение	Nном, кВт Н	Nном, кВт Вз	Lw выход, дБА	Масса, кг
1	6	А	0,25	0,37	69	71,9
2		Б	0,37	0,37	72	75,7
3	4	А	1,1	1,1	80	78,3
4		Б	1,5	1,5	82	84,0
5		В	2,2	2,2	84	89,8

Стакан монтажный	Поддон	Вставка гибкая
МонСт-675	ПоДр-675	ВГ-500х500

Аэродинамические характеристики

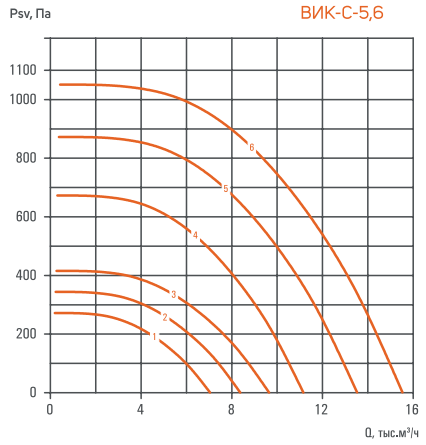

Номер кривой	Число полюсов	Исполнение	Nном, кВт Н	Nном, кВт Вз	Lw выход, дБА	Масса, кг
1	6	А	0,37	0,37	72	86,0
2		Б	0,55	0,55	74	88,6
3		В	0,75	0,75	76	92,2
4	4	А	1,5	1,5	80	92,9
5		Б	2,2	2,2	83	101,0
6		В	3	3	85	107,8

Стакан монтажный	Поддон	Вставка гибкая
МонСт-750	ПоДр-750	ВГ-600х600

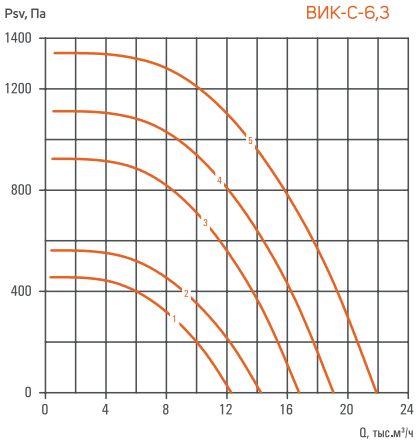

Номер кривой	Число полюсов	Исполнение	Nном, кВт Н	Nном, кВт Вз	Lw выход, дБА	Масса, кг
1	6	А	1,1	1,1	75	117,0
2		Б	1,5	1,5	77	123,0
3	4	А	3	3	86	126,0
4		Б	4	4	88	133,0
5		В	5,5	5,5	89	151,0

Стакан монтажный	Поддон	Вставка гибкая
МонСт-840	ПоДр-840	ВГ-650х650

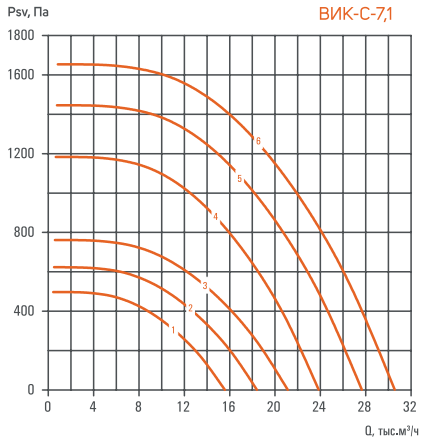

Номер кривой	Число полюсов	Исполнение	Nном, кВт Н	Nном, кВт Вз	Lw выход, дБА	Масса, кг
1	6	А	1,5	1,5	76	155,0
2		Б	2,2	2,2	78	164,0
3		В	3	3	81	184,0
4	4	А	5,5	5,5	89	178,0
5		Б	7,5	7,5	91	211,0
6		В	11	11	92	217,0

Стакан монтажный	Поддон	Вставка гибкая
МонСт-945	ПоДр-945	ВГ-750х750

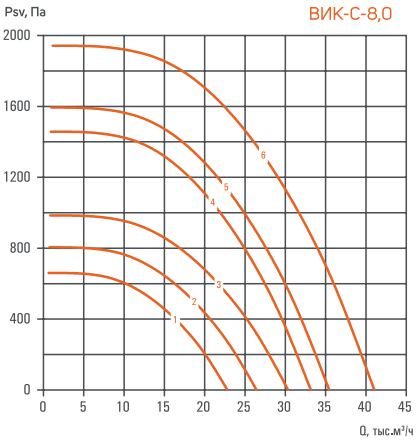

Номер кривой	Число полюсов	Исполнение	Nном, кВт Н	Nном, кВт Вз	Lw выход, дБА	Масса, кг
1	6	А	3	3	79	214,0
2		Б	4	4	81	221,0
3		В	5,5	5,5	83	246,0
4	4	А	11	11	92	247,0
5		Б	11	11	93	253,0
6		В	15	15	95	293,0

Стакан монтажный	Поддон	Вставка гибкая
МонСт-1065	ПоДр-1065	ВГ-800х800

Аэродинамические характеристики

ВИК-С-9,0

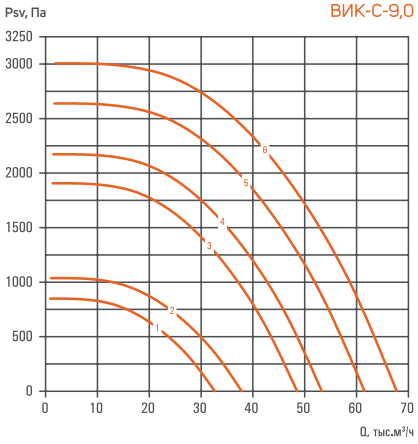

Номер кривой	Число полюсов	Исполнение	Nном, кВт Н	Nном, кВт Вз	Lw выход, дБА	Масса, кг
1	6	А	5,5	5,5	86	282,0
2		Б	7,5	7,5	88	299,0
3	4	А	18,5	18,5	94	368,0
4		Б	22	22	96	396,0
5		В	30	30	97	423,0
6		Г	37	37	99	481,0

Стакан монтажный	Поддон	Вставка гибкая
МонСт-1200	ПоДр-1200	ВГ-900х900

ВИК-С-10,0

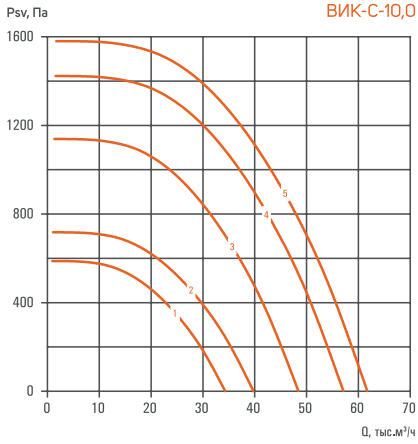

Номер кривой	Число полюсов	Исполнение	Nном, кВт Н	Nном, кВт Вз	Lw выход, дБА	Масса, кг
1	8	А	4	4	82	340,0
2		Б	5,5	5,5	84	353,0
3	6	А	11	11	88	401,0
4		Б	15	15	90	423,0
5		В	18,5	18,5	93	450,0

Стакан монтажный	Поддон	Вставка гибкая
МонСт-1350	ПоДр-1350	ВГ-1000х1000

ВИК-С-11,2

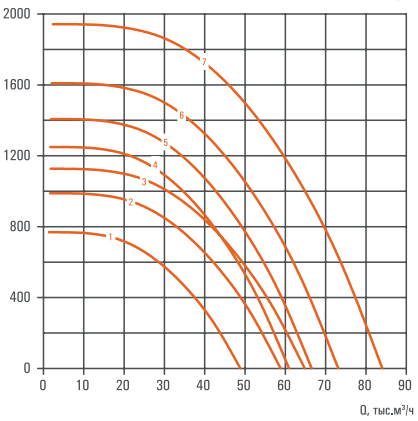

Номер кривой	Число полюсов	Исполнение	Nном, кВт Н	Nном, кВт Вз	Lw выход, дБА	Масса, кг
1	8	А	7,5	7,5	84	542,0
2		Б	11	11	86	575,0
3		В	15	15	89	611,0
4	6	А	15	15	92	562,0
5		Б	18,5	18,5	94	592,0
6		В	22	22	95	653,0
7		Г	30	30	96	680,0

Стакан монтажный	Поддон	Вставка гибкая
МонСт-1500	ПоДр-1500	ВГ-1150х1150

ВИК-С-12,5

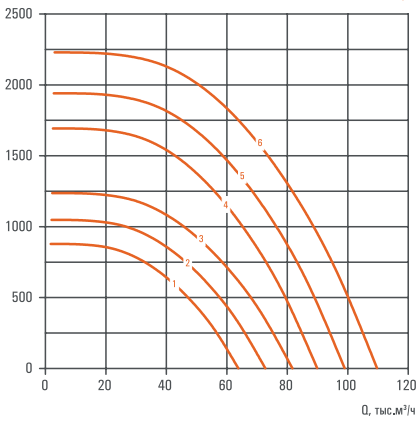

Номер кривой	Число полюсов	Исполнение	Nном, кВт Н	Nном, кВт Вз	Lw выход, дБА	Масса, кг
1	8	А	11	11	88	639,0
2		Б	15	15	90	676,0
3		В	18,5	18,5	91	727,0
4	6	А	30	30	96	736,0
5		Б	37	37	98	807,0
6		В	45	45	99	946,0

Стакан монтажный	Поддон	Вставка гибкая
МонСт-1680	ПоДр-1680	ВГ-1250х1250

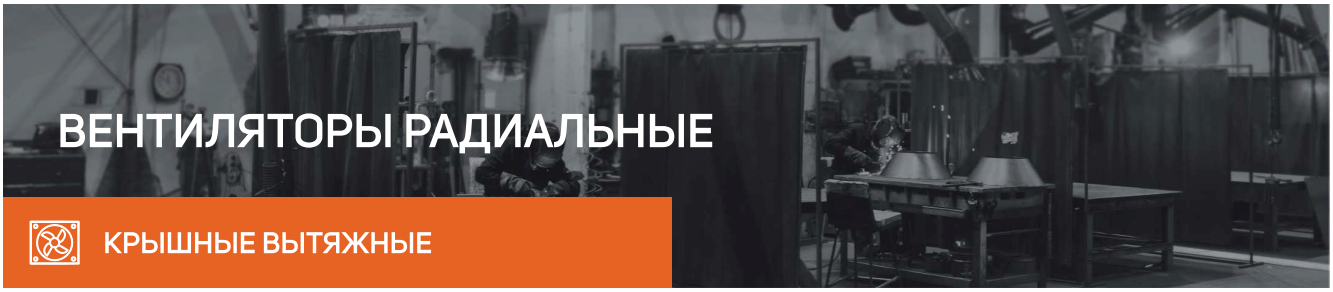

ВЕНТИЛЯТОРЫ РАДИАЛЬНЫЕ

КРЫШНЫЕ ВЫТЯЖНЫЕ

ВИК-В факельный выброс потока

Вентиляторы радиальные серии ВИК-В предназначены для применения в системах общеобменной вентиляции.

Комплектация электродвигателями приведена в таблицах в разделе аэродинамические характеристики.

Выпускаются в вариантах исполнения:
ОВ; К1; К2; Вз; Вз2; ВзК1; ВзК2; Вз2К1; Вз2К2.

Вентиляторы предназначены для эксплуатации в условиях умеренного (У), умеренно-холодного (УХЛ), тропического (Т) климата 1-й категории размещения по ГОСТ 15150-69. Для первой категории размещения (У1, УХЛ1, Т1) вентиляторы комплектуются козырьком для защиты э/д от осадков.

Температура окружающей среды от -45°С до +40°С для умеренного климата, от -60°С до +40°С для умеренно- холодного климата, от -10°С до +50°С для тропического климата.

Вентилятор комплектуется 3-х фазным электродвигателем с питающим напряжением 380 В / 50 Гц.

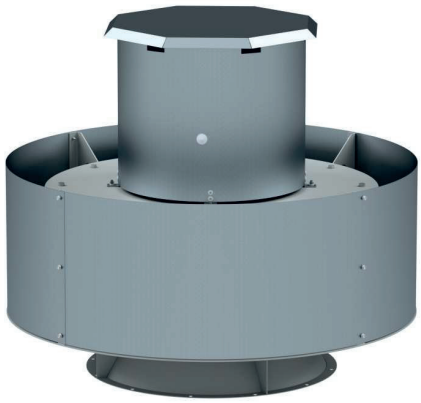

Вентилятор состоит из:
- стального корпуса;
- рабочего колеса с назад загнутыми листовыми лопатками;
- асинхронного двигателя.

ВИК-В-8,0-Б-Вз-11,00/4-У1

Расшифровка обозначения

Пример: Вентилятор радиальный крышный вытяжной серии ВИК-В (факельный выброс потока), номер вентилятора 8,0, вариант исполнения рабочего колеса Б, взрывозащищенное исполнение (группа IIA, IIB).

Двигатель с номинальной мощностью 11 кВт, с числом полюсов 4 и скоростью вращения 1500 об/мин, для эксплуатации в умеренном климате (У) 1-й категории размещения.

ВИК-В — Тип вентилятора

8,0 — Номер вентилятора (диаметр рабочего колеса, дм): 2,25; 2,5; 2,8; 3,15; 3,55; 4,0; 4,5; 5,0; 5,6; 6,3; 7,1; 8,0; 9,0; 10,0; 11,2; 12,5.

Б — Вариант исполнения рабочего колеса: А; Б; В; Г.

Вз — Вариант исполнения: общепромышленное (Н) по умолчанию не указывается; К1 - коррозионностойкое; К2 - кислотостойкое; Вз - взрывозащищенное (группа IIA, IIB); Вз2 - предназначены для перемещения агрессивных газопаровоздушных взрывоопасных смесей категории IIC групп Т1-Т4; ВзК1 - взрывозащищенное (группа IIA, IIB) коррозионностойкое; ВзК2 - взрывозащищенное (группа IIA, IIB) кислотостойкое; Вз2К1 - взрывозащищенное (группа IIC) коррозионностойкое; Вз2К2 - взрывозащищенное (группа IIC) кислотостойкое.

11,00/4 — Мощность электродвигателя, кВт: от 00,12 до 45,00.

Число полюсов: 2 - 3000 об/мин; 4 - 1500 об/мин; 6 - 1000 об/мин; 8 - 750 об/мин.

У1 — Климатическое исполнение и категория размещения: У1 - умеренный климат 1-я категория размещения; УХЛ1 - умеренно-холодный климат 1-я категория размещения; Т1 - тропический климат 1-я категория размещения.

ВИК-В факельный выброс потока

Габаритные и присоединительные размеры

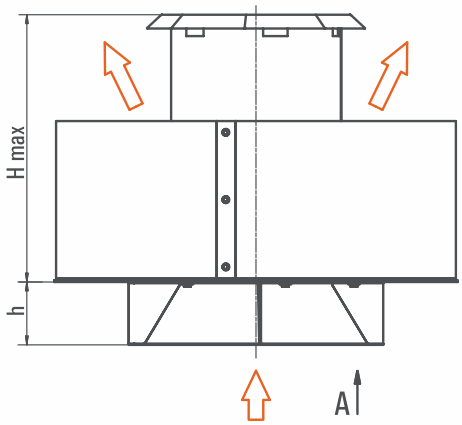

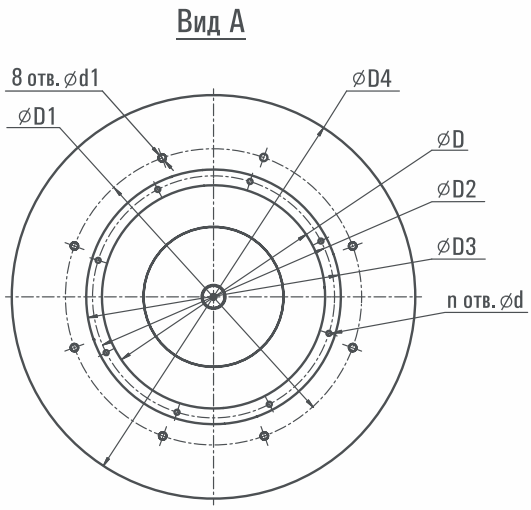

Скачать BIM модель по ссылке: bimlib.pro/model/vik-vairone/38421/

Групповые характеристики ВИК-В в AirQlick: airqlick.su/vent_lines/13?_=1683101982562

Тип вентилятора	Размеры, мм									
	D	D1	D2	D3	D4	H max	h	n	d	d1
ВИК-В-2,25	225	375	245	265	605	480	60	8	8	15
ВИК-В-2,5	250	375	270	290	640	490	60	8	10	15
ВИК-В-2,8	280	375	300	320	670	500	60	8	10	15
ВИК-В-3,15	315	420	345	375	710	515	60	8	10	15
ВИК-В-3,55	355	470	385	415	775	550	75	8	10	15
ВИК-В-4,0	400	530	440	460	805	640	90	8	10	15
ВИК-В-4,5	450	600	490	520	865	665	105	8	10	15
ВИК-В-5,0	500	675	540	560	930	685	120	12	10	15
ВИК-В-5,6	560	750	600	630	995	705	140	12	10	15
ВИК-В-6,3	630	840	670	700	1070	865	160	12	10	18
ВИК-В-7,1	710	945	750	780	1160	945	180	16	10	18
ВИК-В-8,0	800	1065	840	870	1325	1105	210	16	10	18
ВИК-В-9,0	900	1200	950	980	1440	1355	240	16	10	18
ВИК-В-10,0	1000	1350	1050	1080	1570	1195	300	16	10	18
ВИК-В-11,2	1120	1500	1170	1220	1705	1530	300	20	12	18
ВИК-В-12,5	1250	1680	1300	1350	2085	1500	300	20	12	18

Технические характеристики

В таблицах приводится уровень звуковой мощности Lw (дБА) вентилятора на номинальном режиме со стороны нагнетания.
Уровень звуковой мощности со стороны всасывания на 4 дБ меньше.
Уровень звуковой мощности в октавных полосах частот может быть определен из соотношения: Lwi = Lw + Δ Lwi.

Число полюсов двигателя	Поправки Δ Lwi, дБ в октавных полосах частот со среднегеометрическими частотами, Гц							
	63	125	250	500	1000	2000	4000	8000
2	-13	-9	-5	-3	-3	-4	-9	-14
4	-9	-5	-3	-3	-4	-9	-14	-19
6	-7	-4	-3	-4	-7	-12	-17	-22
8	-5	-3	-3	-4	-9	-14	-19	-24

Аэродинамические характеристики

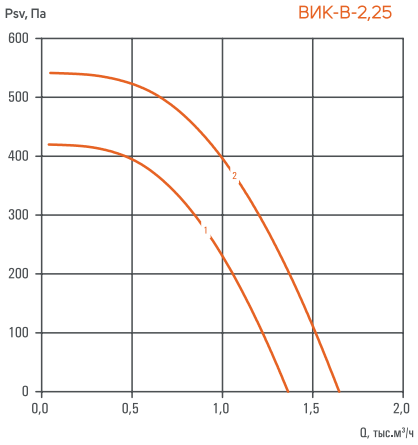

Номер кривой	Число полюсов	Исполнение	Nном, кВт Н	Nном, кВт Вз	Lw выход, дБА	Масса, кг
1	2	А	0,12	0,37	71	25,2
2		Б	0,18	0,37	74	25,3

Стакан монтажный	Поддон	Вставка гибкая
МонСт-375	ПоДр-375	ВГ-300х300

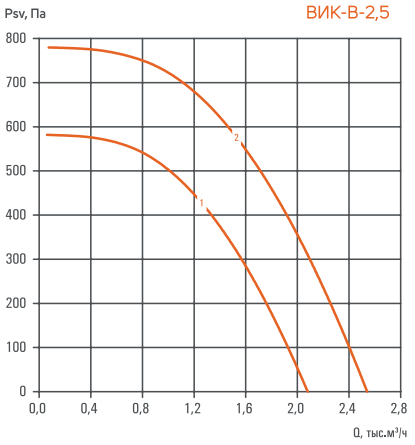

Номер кривой	Число полюсов	Исполнение	Nном, кВт Н	Nном, кВт Вз	Lw выход, дБА	Масса, кг
1	2	А	0,25	0,37	76	30,9
2		Б	0,37	0,37	79	32,4

Стакан монтажный	Поддон	Вставка гибкая
МонСт-375	ПоДр-375	ВГ-300х300

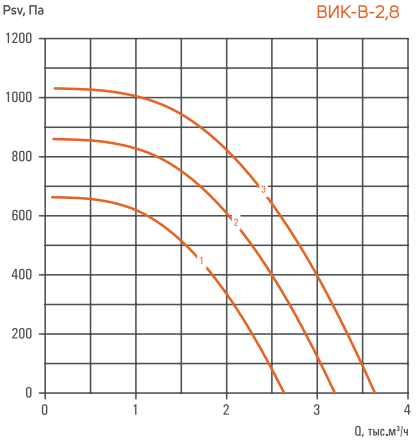

Номер кривой	Число полюсов	Исполнение	Nном, кВт Н	Nном, кВт Вз	Lw выход, дБА	Масса, кг
1	2	А	0,37	0,37	78	35,7
2		Б	0,55	0,55	81	37,5
3		В	0,75	0,75	83	40,6

Стакан монтажный	Поддон	Вставка гибкая
МонСт-375	ПоДр-375	ВГ-300х300

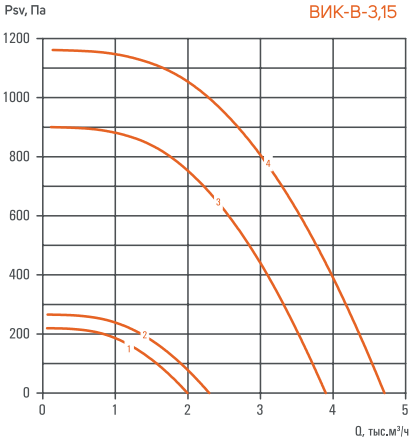

Номер кривой	Число полюсов	Исполнение	Nном, кВт Н	Nном, кВт Вз	Lw выход, дБА	Масса, кг
1	4	А	0,12	0,25	66	41,6
2		Б	0,12	0,25	68	41,9
3	2	А	0,75	0,75	81	48,3
4		Б	1,1	1,1	84	49,3

Стакан монтажный	Поддон	Вставка гибкая
МонСт-420	ПоДр-420	ВГ-350х350

Аэродинамические характеристики

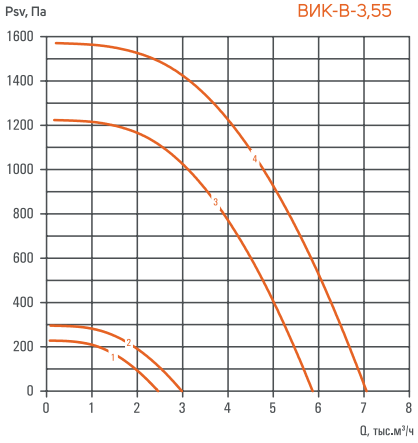

Номер кривой	Число полюсов	Исполнение	Nном, кВт Н	Nном, кВт Вз	Lw выход, дБА	Масса, кг
1	4	А	0,12	0,25	66	49,7
2		Б	0,18	0,25	69	50,8
3	2	А	1,5	1,5	86	60,8
4		Б	2,2	2,2	89	63,9

Стакан монтажный	Поддон	Вставка гибкая
МонСт-470	ПоДр-470	ВГ-400х400

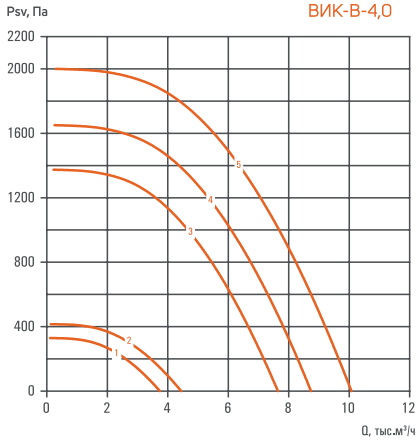

Номер кривой	Число полюсов	Исполнение	Nном, кВт Н	Nном, кВт Вз	Lw выход, дБА	Масса, кг
1	4	А	0,25	0,25	72	63,1
2		Б	0,37	0,37	74	64,5
3	2	А	2,2	2,2	88	73,6
4		Б	3	3	90	78,0
5		В	4	4	92	88,5

Стакан монтажный	Поддон	Вставка гибкая
МонСт-530	ПоДр-530	ВГ-400х400

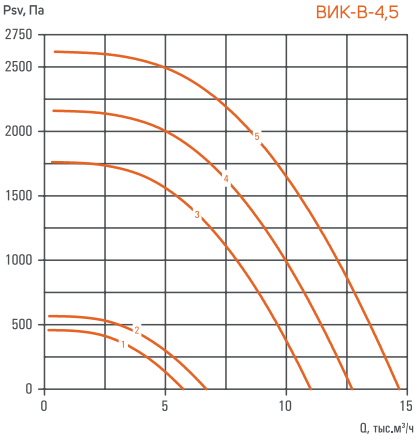

Номер кривой	Число полюсов	Исполнение	Nном, кВт Н	Nном, кВт Вз	Lw выход, дБА	Масса, кг
1	4	А	0,55	0,55	76	77,4
2		Б	0,75	0,75	78	79,3
3	2	А	4	4	92	96,4
4		Б	5,5	5,5	94	103,5
5		В	7,5	7,5	96	119,0

Стакан монтажный	Поддон	Вставка гибкая
МонСт-600	ПоДр-600	ВГ-450х450

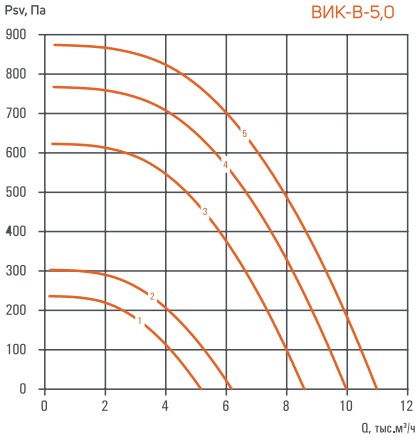

Номер кривой	Число полюсов	Исполнение	Nном, кВт Н	Nном, кВт Вз	Lw выход, дБА	Масса, кг
1	6	А	0,25	0,37	69	92,8
2		Б	0,37	0,37	72	92,2
3	4	А	1,1	1,1	80	95,0
4		Б	1,5	1,5	82	100,7
5		В	2,2	2,2	84	106,6

Стакан монтажный	Поддон	Вставка гибкая
МонСт-675	ПоДр-675	ВГ-500х500

Аэродинамические характеристики

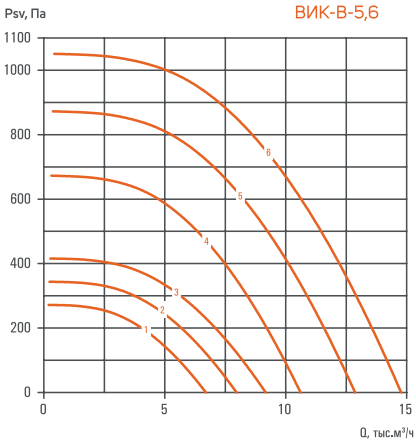

Номер кривой	Число полюсов	Исполнение	Nном, кВт Н	Nном, кВт Вз	Lw выход, дБА	Масса, кг
1	6	А	0,37	0,37	72	105,0
2		Б	0,55	0,55	74	107,0
3		В	0,75	0,75	76	110,0
4	4	А	1,5	1,5	80	111,0
5		Б	2,2	2,2	83	119,0
6		В	3	3	85	125,5

Стакан монтажный	Поддон	Вставка гибкая
МонСт-750	ПоДр-750	ВГ-600х600

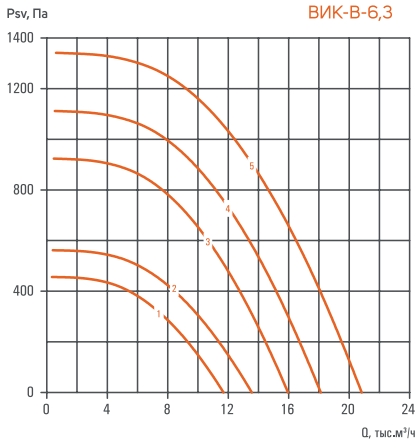

Номер кривой	Число полюсов	Исполнение	Nном, кВт Н	Nном, кВт Вз	Lw выход, дБА	Масса, кг
1	6	А	1,1	1,1	75	135,5
2		Б	1,5	1,5	77	144,0
3	4	А	3	3	86	146,5
4		Б	4	4	88	153,5
5		В	5,5	5,5	89	171,5

Стакан монтажный	Поддон	Вставка гибкая
МонСт-840	ПоДр-840	ВГ-650х650

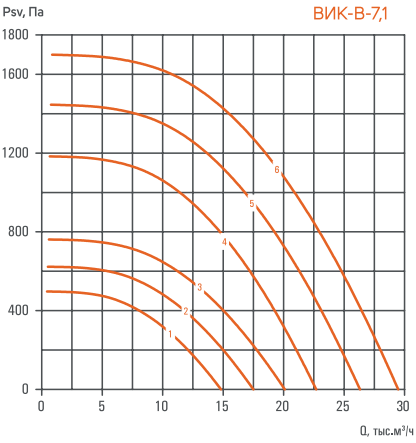

Номер кривой	Число полюсов	Исполнение	Nном, кВт Н	Nном, кВт Вз	Lw выход, дБА	Масса, кг
1	6	А	1,5	1,5	76	183,0
2		Б	2,2	2,2	78	179,5
3		В	3	3	81	210,0
4	4	А	5,5	5,5	89	204,0
5		Б	7,5	7,5	91	238,0
6		В	11	11	92	244,0

Стакан монтажный	Поддон	Вставка гибкая
МонСт-945	ПоДр-945	ВГ-750х750

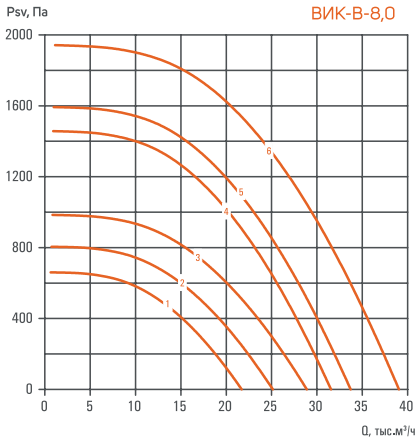

Номер кривой	Число полюсов	Исполнение	Nном, кВт Н	Nном, кВт Вз	Lw выход, дБА	Масса, кг
1	6	А	3	3	79	251,5
2		Б	4	4	81	259,0
3		В	5,5	5,5	83	284,0
4	4	А	11	11	92	285,0
5		Б	11	11	93	290,5
6		В	15	15	95	337,0

Стакан монтажный	Поддон	Вставка гибкая
МонСт-1065	ПоДр-1065	ВГ-800х800

Аэродинамические характеристики

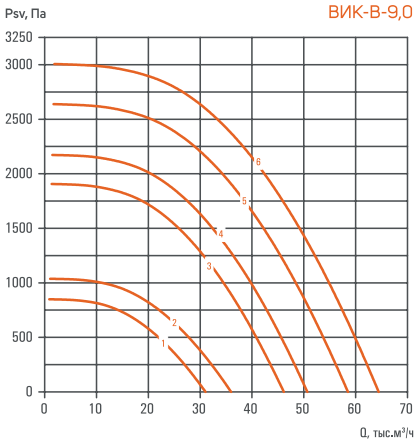

Номер кривой	Число полюсов	Исполнение	Nном, кВт Н	Nном, кВт Вз	Lw выход, дБА	Масса, кг
1	6	А	5,5	5,5	86	333,5
2		Б	7,5	7,5	88	350,0
3	4	А	18,5	18,5	94	408,0
4		Б	22	22	96	436,0
5		В	30	30	97	465,0
6		Г	37	37	99	537,0

Стакан монтажный	Поддон	Вставка гибкая
МонСт-1200	ПоДр-1200	ВГ-900х900

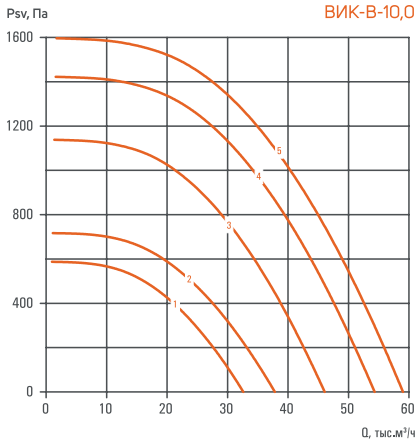

Номер кривой	Число полюсов	Исполнение	Nном, кВт Н	Nном, кВт Вз	Lw выход, дБА	Масса, кг
1	8	А	4	4	82	464,0
2		Б	5,5	5,5	84	481,0
3	6	А	11	11	88	528,0
4		Б	15	15	90	557,0
5		В	18,5	18,5	93	578,0

Стакан монтажный	Поддон	Вставка гибкая
МонСт-1350	ПоДр-1350	ВГ-1000х1000

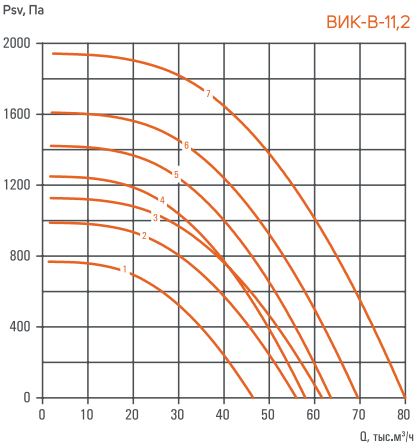

Номер кривой	Число полюсов	Исполнение	Nном, кВт Н	Nном, кВт Вз	Lw выход, дБА	Масса, кг
1	8	А	7,5	7,5	84	611,0
2		Б	11	11	86	644,0
3		В	15	15	89	681,0
4	6	А	15	15	92	627,0
5		Б	18,5	18,5	94	656,0
6		В	22	22	95	719,0
7		Г	30	30	96	746,0

Стакан монтажный	Поддон	Вставка гибкая
МонСт-1500	ПоДр-1500	ВГ-1150х1150

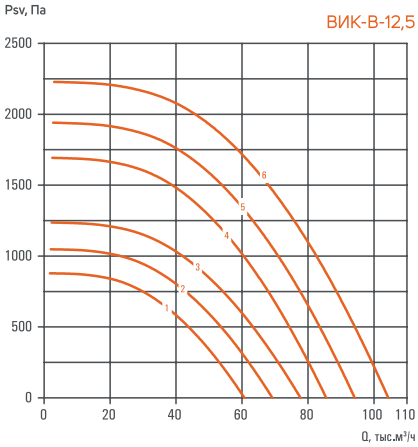

Номер кривой	Число полюсов	Исполнение	Nном, кВт Н	Nном, кВт Вз	Lw выход, дБА	Масса, кг
1	8	А	11	11	88	742,0
2		Б	15	15	90	779,0
3		В	18,5	18,5	91	835,0
4	6	А	30	30	96	843,0
5		Б	37	37	98	911,0
6		В	45	45	99	1050,0

Стакан монтажный	Поддон	Вставка гибкая
МонСт-1680	ПоДр-1680	ВГ-1250х1250



ВЕНТИЛЯТОРЫ РАДИАЛЬНЫЕ

КРЫШНЫЕ ВЫТЯЖНЫЕ

ВИК-Ш выброс потока в сторону

Вентиляторы радиальные крышные вытяжные серии ВИК-Ш предназначены для применения в системах общеобменной вентиляции.

Выпускаются в вариантах исполнения:
ОВ; К1; Вз; ВзК1.

Вентиляторы предназначены для эксплуатации в условиях умеренного (У), умеренно-холодного (УХЛ), тропического (Т) климата 1-й категории размещения по ГОСТ 15150-69.

Температура окружающей среды от -45°С до +40°С для умеренного климата, от -60°С до +40°С для умеренно- холодного климата, от -10°С до +50°С для тропического климата.

Вентиляторы имеют пониженный уровень шума на выходе за счет использования специальной шумопоглощающей облицовки внутри корпуса и шумоглушащей крыши, которая также служит эффективной защитой от атмосферных осадков.

Вентилятор комплектуется 3-х фазным электродвигателем с питающим напряжением 380 В / 50 Гц.



Вентилятор состоит из:
- стального корпуса;
- рабочего колеса с назад загнутыми листовыми лопатками;
- асинхронного двигателя.

ВИК-Ш-4,0-Вз-00,75/4-У1

Расшифровка обозначения

Пример: Вентилятор радиальный крышный вытяжной серии ВИК-Ш (выброс потока в стороны), номер вентилятора 4,0, взрывозащищенное исполнение (группа IIA, IIB).

Двигатель с номинальной мощностью 0,75 кВт, с числом полюсов 4 и скоростью вращения 1500 об/мин, напряжение питания 380 В, для эксплуатации в умеренном климате (У) 1-й категории размещения.

ВИК-Ш — Тип вентилятора

4,0 — Номер вентилятора (диаметр рабочего колеса, дм): 1,6; 2,0; 2,5; 2,8; 3,15; 3,55; 4,0; 4,5; 5,0; 5,6; 6,3.

Вз — Вариант исполнения: общепромышленное (Н) по умолчанию не указывается; К1 - коррозионностойкое; Вз - взрывозащищенное (группа IIA, IIB); ВзК1 - взрывозащищенное (группа IIA, IIB) коррозионностойкое.

00,75/4 — Мощность электродвигателя, кВт: от 00,12 до 7,50.
Число полюсов: 2 - 3000 об/мин; 4 - 1500 об/мин; 6 - 1000 об/мин.

3 — Количество фаз электрической сети: электрической сети: 1 - 220 В; 3 - 380 В. Однофазные электродвигатели могут устанавливаться взамен 3-х фазных при мощности 5,5 кВт и ниже.

У1 — Климатическое исполнение и категория размещения: У1 - умеренный климат 1-я категория размещения; УХЛ1 - умеренно-холодный климат 1-я категория размещения; Т1 - тропический климат 1-я категория размещения.

ВИК-Ш выброс потока в стороны

Габаритные и присоединительные размеры

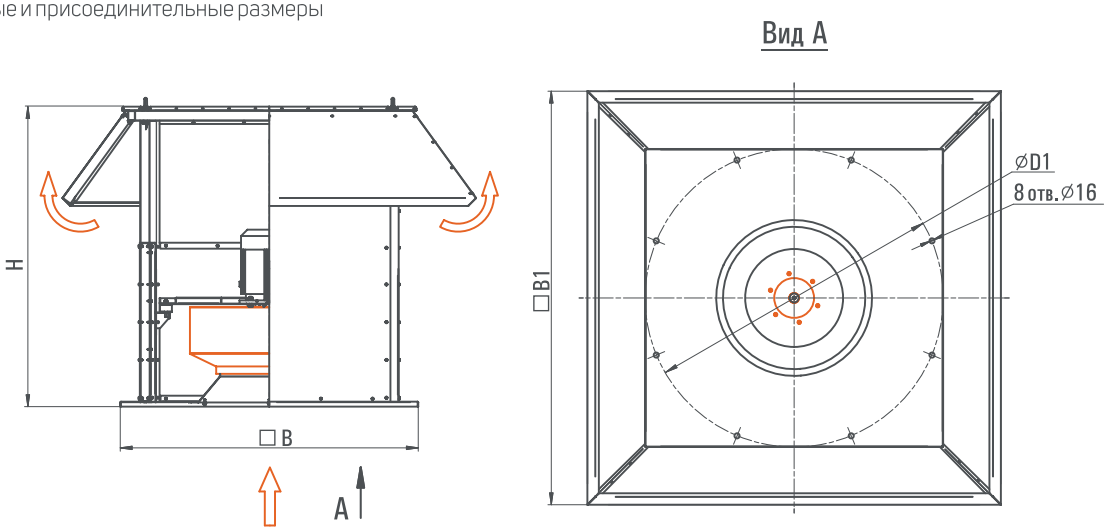

Скачать BIM модель по ссылке: bimlib.pro/model/vik-shairone/38423/

Групповые характеристики ВИК-Ш в AirQlick: airqlick.su/vent_lines/15?_=1683101982563

Тип вентилятора	Размеры, мм			
	B1	H	B	D1
ВИК-Ш-1,6	420	480	440	375
ВИК-Ш-2,0	510	506	440	375
ВИК-Ш-2,5	735	615	535	470
ВИК-Ш-2,8	735	650	535	470
ВИК-Ш-3,15	780	725	595	530
ВИК-Ш-3,55	925	770	620	600
ВИК-Ш-4,0	985	840	690	675
ВИК-Ш-4,5	1055	895	759	750
ВИК-Ш-5,0	1200	995	840	840
ВИК-Ш-5,6	1390	1170	940	945
ВИК-Ш-6,3	1620	1230	1050	1065

Технические характеристики

В таблицах приводится уровень звуковой мощности Lw (дБА) вентилятора на номинальном режиме со стороны нагнетания.
Уровень звуковой мощности со стороны всасывания на 4 дБ меньше.
Уровень звуковой мощности в октавных полосах частот может быть определен из соотношения: $L_{wi} = L_w + \Delta L_{wi}$.

Число полюсов двигателя	Поправки Δ Lwi, дБ в октавных полосах частот со среднегеометрическими частотами, Гц							
	63	125	250	500	1000	2000	4000	8000
2	-1	0	-1	-3	-5	-8	-14	-19
4	+4	+5	+2	-2	-5	-12	-18	-23
6	+7	+7	+3	-2	-7	-14	-20	-25

Аэродинамические характеристики

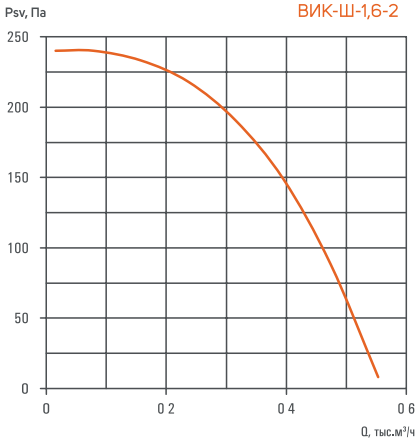

Число полюсов	Количество фаз электрической сети	Nном, кВт Н	Nном, кВт Вз	Lw выход, дБА	Масса, кг max
2	3	0,18	0,37	57	18
	1	0,18	-		18

Стакан монтажный	Поддон	Вставка гибкая
МонСт-375	ПоДр-375	ВГ-300х300

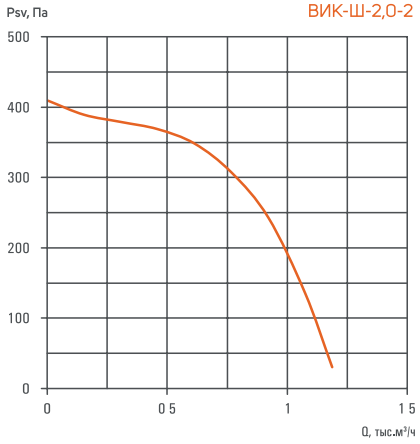

Число полюсов	Количество фаз электрической сети	Nном, кВт Н	Nном, кВт Вз	Lw выход, дБА	Масса, кг max
2	3	0,25	0,37	63	20
	1	0,25	-		20

Стакан монтажный	Поддон	Вставка гибкая
МонСт-375	ПоДр-375	ВГ-300х300

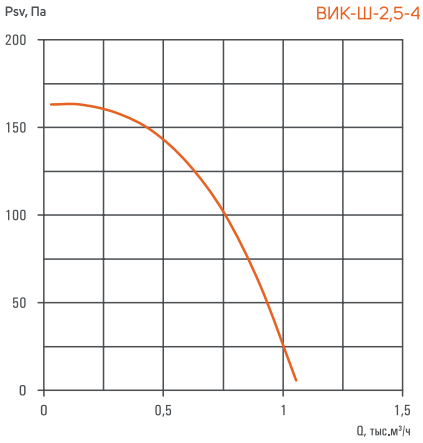

Число полюсов	Количество фаз электрической сети	Nном, кВт Н	Nном, кВт Вз	Lw выход, дБА	Масса, кг max
4	3	0,12	0,25	55	30
	1	0,12	-		30

Стакан монтажный	Поддон	Вставка гибкая
МонСт-470	ПоДр-470	ВГ-400х400

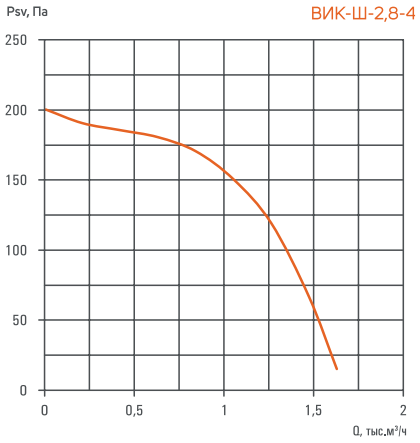

Число полюсов	Количество фаз электрической сети	Nном, кВт Н	Nном, кВт Вз	Lw выход, дБА	Масса, кг max
4	3	0,18	0,25	58	33
	1	0,18	-		33

Стакан монтажный	Поддон	Вставка гибкая
МонСт-470	ПоДр-470	ВГ-400х400

Аэродинамические характеристики

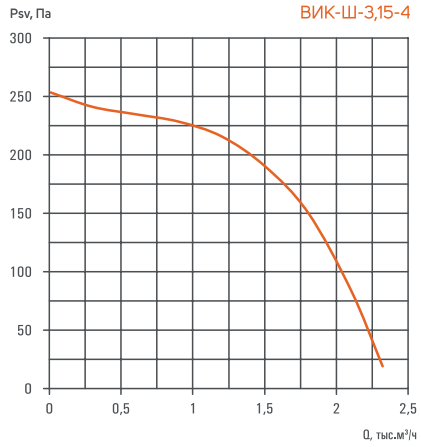

Число полюсов	Количество фаз электрической сети	Nном, кВт Н	Nном, кВт Вз	Lw выход, дБА	Масса, кг max
4	3	0,25	0,25	62	46
	1	0,25	-		46

Стакан монтажный	Поддон	Вставка гибкая
МонСт-530	ПоДр-530	ВГ-400х400

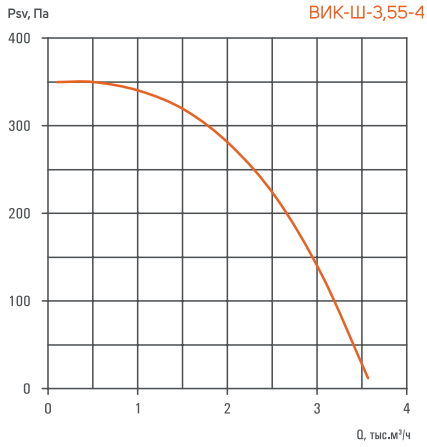

Число полюсов	Количество фаз электрической сети	Nном, кВт Н	Nном, кВт Вз	Lw выход, дБА	Масса, кг max
4	3	0,55	0,55	66	56
	1	0,55	-		57

Стакан монтажный	Поддон	Вставка гибкая
МонСт-600	ПоДр-600	ВГ-450х450

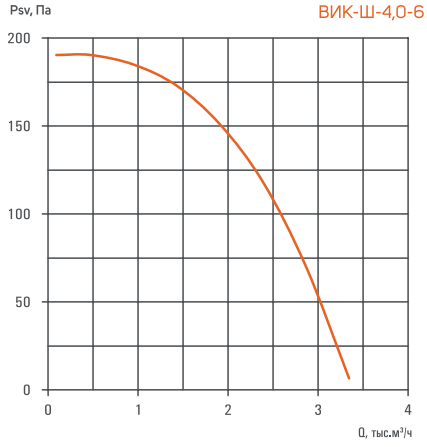

Число полюсов	Количество фаз электрической сети	Nном, кВт Н	Nном, кВт Вз	Lw выход, дБА	Масса, кг max
6	3	0,25	0,37	69	69

Стакан монтажный	Поддон	Вставка гибкая
МонСт-675	ПоДр-675	ВГ-500х500

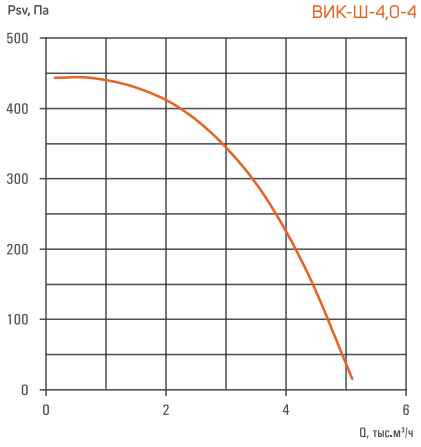

Число полюсов	Количество фаз электрической сети	Nном, кВт Н	Nном, кВт Вз	Lw выход, дБА	Масса, кг max
4	3	0,75	0,75	61	71
	1	0,75	-		72

Стакан монтажный	Поддон	Вставка гибкая
МонСт-675	ПоДр-675	ВГ-500х500

Аэродинамические характеристики

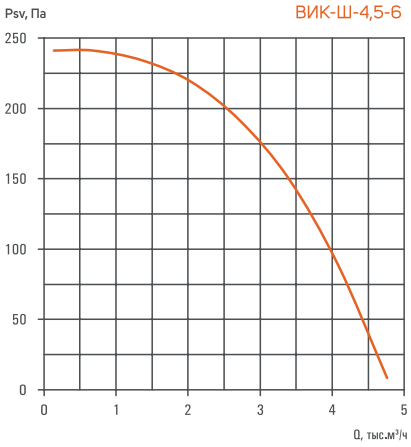

Число полюсов	Количество фаз электрической сети	Nном, кВт Н	Nном, кВт Вз	Lw выход, дБА	Масса, кг max
6	3	0,55	0,55	64	80
Стакан монтажный		Поддон		Вставка гибкая	
МонСт-750		ПоДр-750		ВГ-600х600	

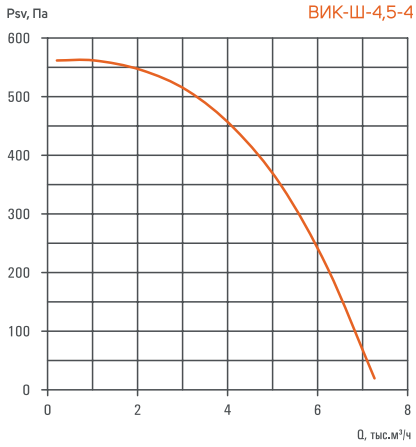

Число полюсов	Количество фаз электрической сети	Nном, кВт Н	Nном, кВт Вз	Lw выход, дБА	Масса, кг max
4	3	1,5	1,5	73	85
	1	1,5	-		87
Стакан монтажный		Поддон		Вставка гибкая	
МонСт-750		ПоДр-750		ВГ-600х600	

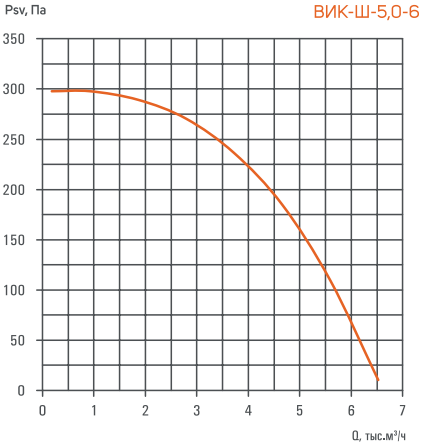

Число полюсов	Количество фаз электрической сети	Nном, кВт Н	Nном, кВт Вз	Lw выход, дБА	Масса, кг max
6	3	0,75	0,75	67	101
Стакан монтажный		Поддон		Вставка гибкая	
МонСт-840		ПоДр-840		ВГ-650х650	

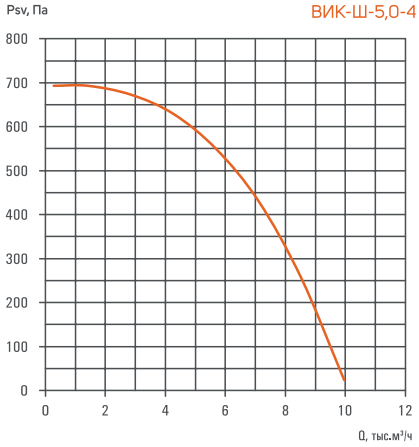

Число полюсов	Количество фаз электрической сети	Nном, кВт Н	Nном, кВт Вз	Lw выход, дБА	Масса, кг max
4	3	2,2	2,2	76	108
Стакан монтажный		Поддон		Вставка гибкая	
МонСт-840		ПоДр-840		ВГ-650х650	

Аэродинамические характеристики

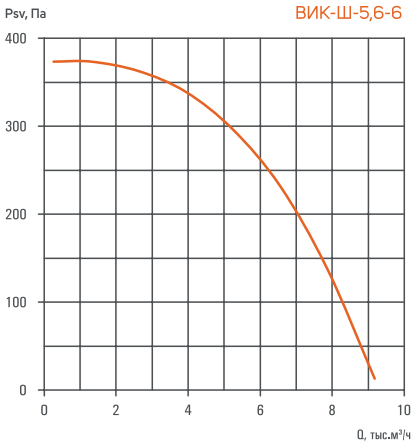

Число полюсов	Количество фаз электрической сети	Nном, кВт Н	Nном, кВт Вз	Lw выход, дБА	Масса, кг max
6	3	1,1	1,1	71	152

Стакан монтажный	Поддон	Вставка гибкая
МонСт-945	ПоДр-945	ВГ-750х750

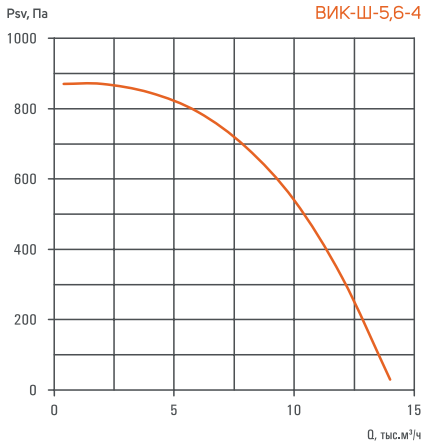

Число полюсов	Количество фаз электрической сети	Nном, кВт Н	Nном, кВт Вз	Lw выход, дБА	Масса, кг max
4	3	4	4	80	162

Стакан монтажный	Поддон	Вставка гибкая
МонСт-945	ПоДр-945	ВГ-750х750

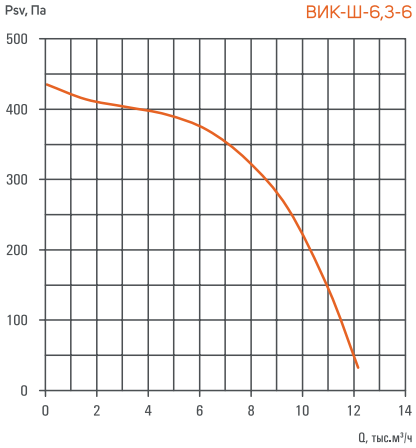

Число полюсов	Количество фаз электрической сети	Nном, кВт Н	Nном, кВт Вз	Lw выход, дБА	Масса, кг max
6	3	2,2	2,2	74	201

Стакан монтажный	Поддон	Вставка гибкая
МонСт-1065	ПоДр-1065	ВГ-800х800

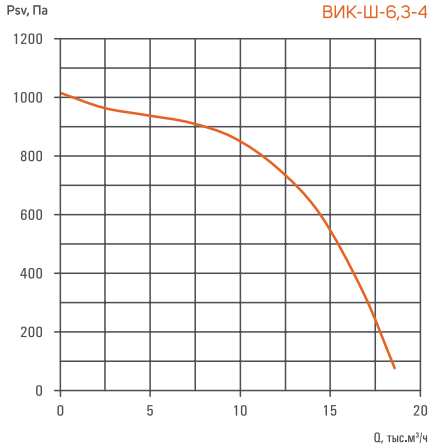

Число полюсов	Количество фаз электрической сети	Nном, кВт Н	Nном, кВт Вз	Lw выход, дБА	Масса, кг max
4	3	7,5	7,5	83	239

Стакан монтажный	Поддон	Вставка гибкая
МонСт-1065	ПоДр-1065	ВГ-800х800

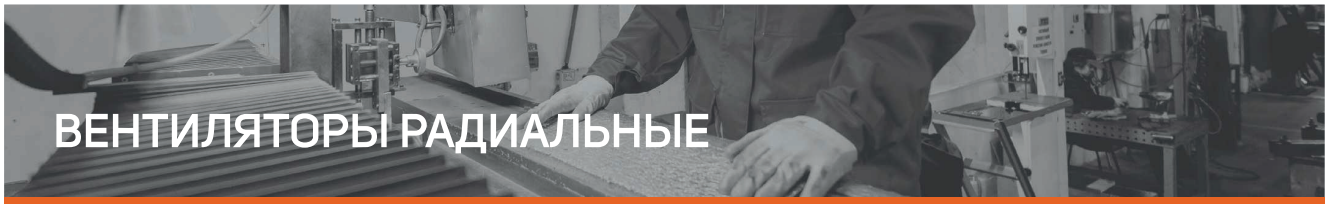

ВЕНТИЛЯТОРЫ РАДИАЛЬНЫЕ

КРЫШНЫЕ ВЫТЯЖНЫЕ

НОВИНКА

ВИК-Ф/ВИК-ФШ

Вытяжные крышные вентиляторы ВИК-Ф предназначены для использования в системах общеобменной вентиляции. В вентиляторе используется электродвигатель с внешним ротором, к которому непосредственно крепится радиальное рабочее колесо с назад загнутыми лопатками. Использование таких рабочих колес позволяет получать малую высоту корпуса и небольшую массу.

Выход воздуха производится вверх. Защита электродвигателя от осадков осуществляется специальной защитной крышкой внутри вентилятора. Отвод воды, попавшей внутрь после дождя, производится через специальные дренажные отверстия (щели), расположенные снизу.

Корпус изготавливается из оцинкованной или нержавеющей стали. Рабочие колеса могут быть пластмассовыми, из алюминиевого сплава или стали.



Регулирование частоты вращения рабочего колеса осуществляется:
- при комплектации однофазным двигателем, с помощью регулятора скорости;
- при комплектации трехфазным двигателем, с помощью преобразователя частоты.

ВИК-Ф-5,6-К1-4-3-У1

Расшифровка обозначения

Пример: Вентилятор радиальный крышный вытяжной серии ВИК-Ф (выброс потока вверх), номер вентилятора 5,6, общепромышленное коррозионностойкое исполнение.

Двигатель с номинальной мощностью 2,0 кВт, с числом полюсов 4 и скоростью вращения 1230 об/мин, напряжение питания 380 В, для эксплуатации в умеренном климате (У) 1-й категории размещения.

ВИК-Ф(Ш) — Тип вентилятора: Шумоглушенное исполнение / Факельный выброс (вверх)

К1 — Вариант исполнения: общепромышленное (Н) по умолчанию не указывается; К1 - коррозионностойкое

5,6 — Номер вентилятора (диаметр рабочего колеса, дм): 2,0; 2,25; 2,5; 2,8; 3,15; 3,55; 4,0; 4,5; 5,0; 5,6; 6,3.

4 — Количество полюсов электродвигателя: 2 - 3000 об/мин; 4 - 1500 об/мин.

3 — Количество фаз электрической сети: 1 - 220 В; 3 - 380 В.

У1 — Климатическое исполнение и категория размещения:
У1 - умеренный климат 1-я категория размещения;
УХЛ1 - умеренно-холодный климат 1-я категория размещения;
Т1 - тропический климат 1-я категория размещения.

ВИК-Ф

Габаритные и присоединительные размеры

Тип вентилятора	Размеры, мм				Масса, кг
	A	H	B	B1	
ВИК-Ф-2,0-2-1	360	160	365	245	7,9
ВИК-Ф-2,25-2-1	500	220	465	330	8,1
ВИК-Ф-2,5-2-1	500	220	465	330	10
ВИК-Ф-2,8-2-1	500	220	465	330	11
ВИК-Ф-3,15-4-3/1	730	300	595	450	14
ВИК-Ф-3,55-4-3/1	730	300	595	450	26,3
ВИК-Ф-4,0-4-3/1	750	400	595	450	28,1
ВИК-Ф-4,5-4-3/1	900	450	695	535	41,4
ВИК-Ф-5,0-4-3	900	450	695	535	54,6
ВИК-Ф-5,6-4-3	1200	560	940	750	69
ВИК-Ф-6,3-4-3	1200	560	940	750	82

Условия эксплуатации и степень защиты:

Тип вентилятора	Степень защиты электродвигателя	Температурный диапазон
ВИК-Ф-2,0-2-1	IP44	- 25 ÷ + 40 °C
ВИК-Ф-2,25-2-1	IP44	- 25 ÷ + 50 °C
ВИК-Ф-2,5-2-1	IP44	- 25 ÷ + 50 °C
ВИК-Ф-2,8-2-1	IP44	- 25 ÷ + 60 °C
ВИК-Ф-3,15-4-3/1	IP54	- 25 ÷ + 60 °C
ВИК-Ф-3,55-4-3/1	IP54	- 25 ÷ + 80 °C
ВИК-Ф-4,0-4-3/1	IP54	- 25 ÷ + 40 °C
ВИК-Ф-4,5-4-3/1	IP54	- 25 ÷ + 65 °C
ВИК-Ф-5,0-4-3	IP54	- 25 ÷ + 70 °C
ВИК-Ф-5,6-4-3	IP54	- 25 ÷ + 60 °C
ВИК-Ф-6,3-4-3	IP54	- 25 ÷ + 80 °C

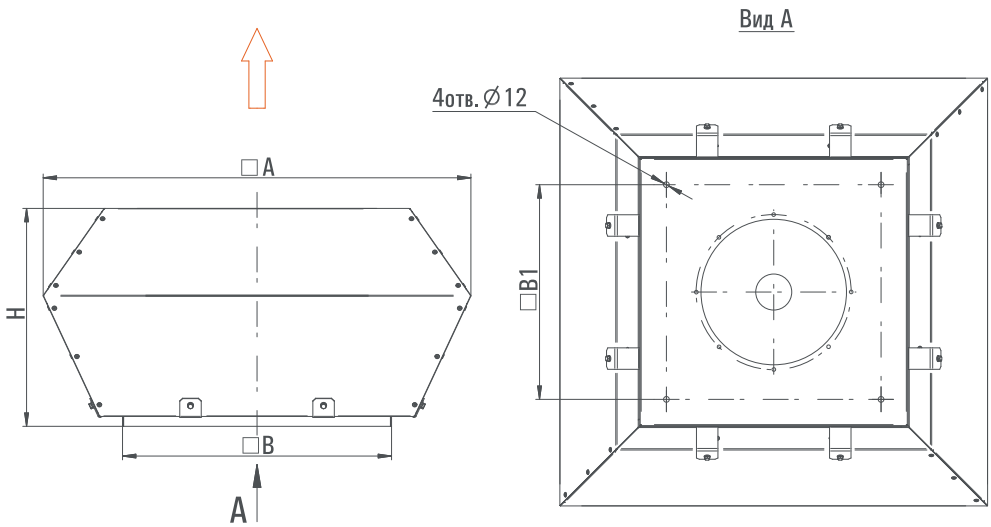

Групповые характеристики ВИК-Ф в AirQlick: airqlick.su/vent_lines/33?_=1688016919173

ВИК-ФШ

Габаритные и присоединительные размеры

Тип вентилятора	Размеры, мм				Масса, кг
	A	H	B	B1	
ВИК-ФШ-2,0-2-1	470	180	335	245	20
ВИК-ФШ-2,25-2-1	610	240	435	330	21
ВИК-ФШ-2,5-2-1	610	240	435	330	24
ВИК-ФШ-2,8-2-1	610	240	435	330	26
ВИК-ФШ-3,15-4-3/1	835	320	595	450	28
ВИК-ФШ-3,55-4-3/1	835	320	595	450	44
ВИК-ФШ-4,0-4-3/1	855	420	595	450	47
ВИК-ФШ-4,5-4-3/1	1005	470	665	535	55
ВИК-ФШ-5,0-4-3	1005	470	665	535	65
ВИК-ФШ-5,6-4-3	1305	580	940	750	80
ВИК-ФШ-6,3-4-3	1305	580	940	750	93

Условия эксплуатации и степень защиты:

Тип вентилятора	Степень защиты электродвигателя	Температурный диапазон
ВИК-ФШ-2,0-2-1	IP44	- 25 ÷ + 40 °C
ВИК-ФШ-2,25-2-1	IP44	- 25 ÷ + 50 °C
ВИК-ФШ-2,5-2-1	IP44	- 25 ÷ + 50 °C
ВИК-ФШ-2,8-2-1	IP44	- 25 ÷ + 60 °C
ВИК-ФШ-3,15-4-3/1	IP54	- 25 ÷ + 60 °C
ВИК-ФШ-3,55-4-3/1	IP54	- 25 ÷ + 80 °C
ВИК-ФШ-4,0-4-3/1	IP54	- 25 ÷ + 40 °C
ВИК-ФШ-4,5-4-3/1	IP54	- 25 ÷ + 65 °C
ВИК-ФШ-5,0-4-3	IP54	- 25 ÷ + 70 °C
ВИК-ФШ-5,6-4-3	IP54	- 25 ÷ + 60 °C
ВИК-ФШ-6,3-4-3	IP54	- 25 ÷ + 80 °C

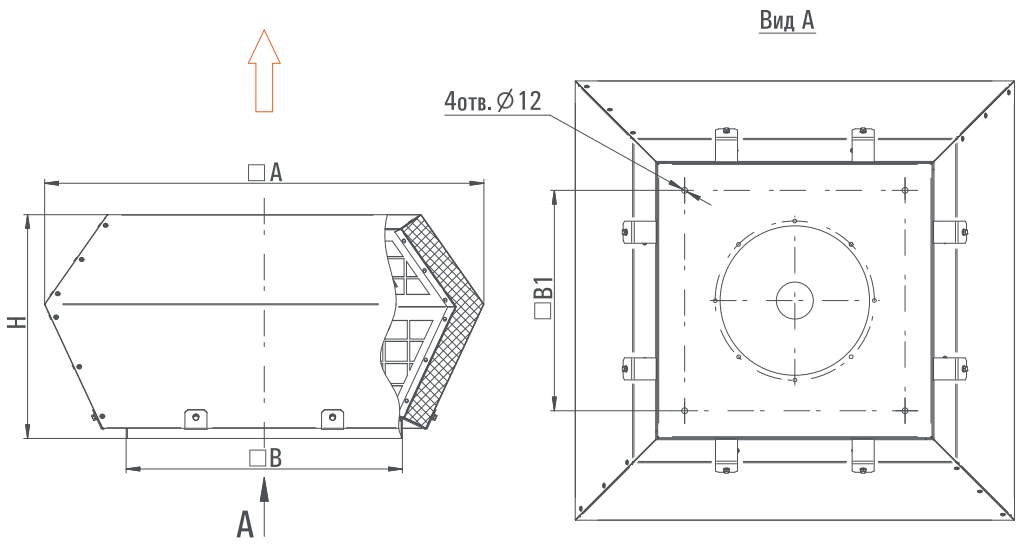

Аэродинамические характеристики

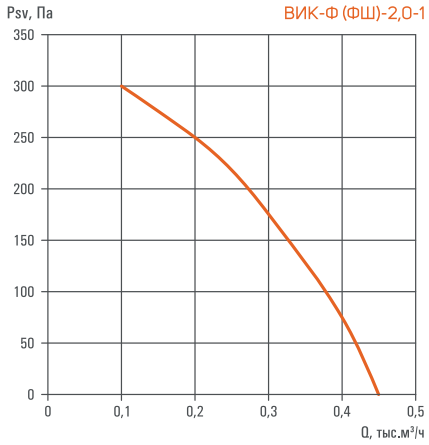

Электродвигатель						Звуковая мощность, дБ(А)
частота, мин-1			Мощность, кВт / Рабочий ток, А			
2600			0,068 / 0,31			61(54)
Стакан монтажный	ПоДр	Паст-М	КГ	ВГ	Автоматика	
МонСт-М-245	300	245	200x200	200x200	Контрольно-пусковой шкаф	

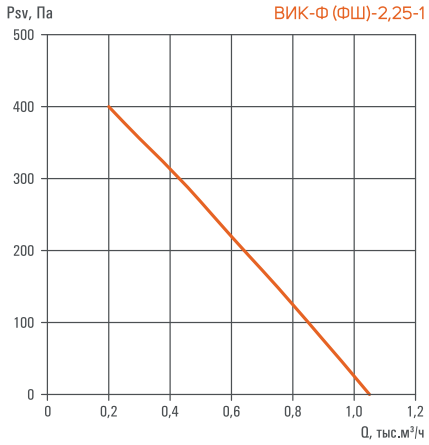

Электродвигатель						Звуковая мощность, дБ(А)
частота, мин-1			Мощность, кВт / Рабочий ток, А			
2500			0,1 / 0,48			62(55)
Стакан монтажный	ПоДр	Паст-М	КГ	ВГ	Автоматика	
МонСт-М-330	375	330	300x300	300x300	Контрольно-пусковой шкаф	

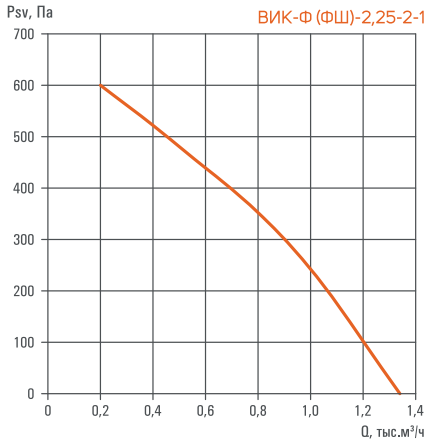

Электродвигатель						Звуковая мощность, дБ(А)
частота, мин-1			Мощность, кВт / Рабочий ток, А			
2660			0,18 / 0,83			64(57)
Стакан монтажный	ПоДр	Паст-М	КГ	ВГ	Автоматика	
МонСт-М-330	375	330	300x300	300x300	Контрольно-пусковой шкаф	

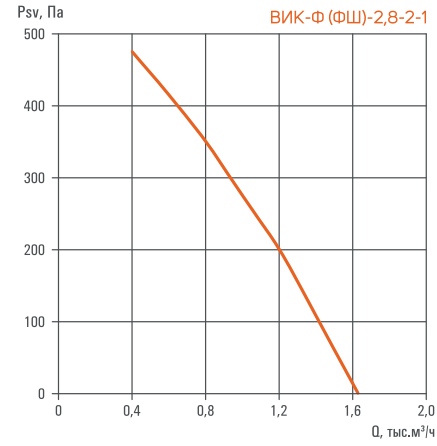

Электродвигатель						Звуковая мощность, дБ(А)
частота, мин-1			Мощность, кВт / Рабочий ток, А			
2500			0,21 / 0,98			65(58)
Стакан монтажный	ПоДр	Паст-М	КГ	ВГ	Автоматика	
МонСт-М-330	375	330	300x300	300x300	Контрольно-пусковой шкаф	

Аэродинамические характеристики

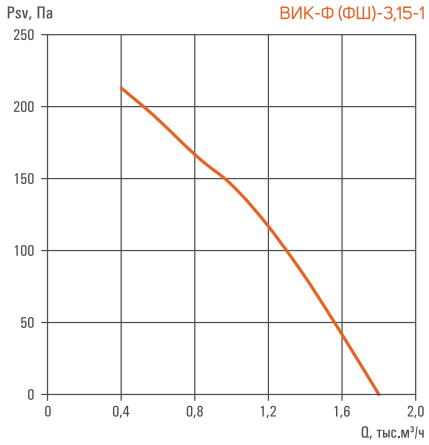

Электродвигатель						Звуковая мощность, дБ(А)
частота, мин-1			Мощность, кВт / Рабочий ток, А			
1390			0,14 / 0,68			66(58)
Стакан монтажный	ПоДр	Паст-М	КГ	ВГ	Автоматика	
МонСт-М-450	470	450	400х400	400х400	Контрольно-пусковой шкаф	

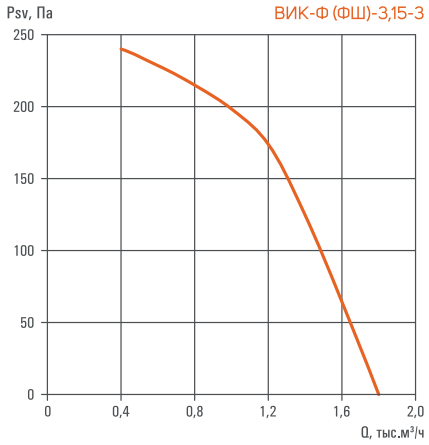

Электродвигатель						Звуковая мощность, дБ(А)
частота, мин-1			Мощность, кВт / Рабочий ток, А			
1370			0,15 / 0,35			71(65)
Стакан монтажный	ПоДр	Паст-М	КГ	ВГ	Автоматика	
МонСт-М-450	470	450	400х400	400х400	Контрольно-пусковой шкаф	

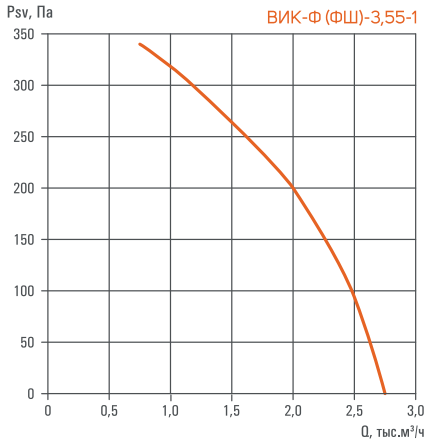

Электродвигатель						Звуковая мощность, дБ(А)
частота, мин-1			Мощность, кВт / Рабочий ток, А			
1350			0,22 / 1,0			70(65)
Стакан монтажный	ПоДр	Паст-М	КГ	ВГ	Автоматика	
МонСт-М-450	470	450	400х400	400х400	Контрольно-пусковой шкаф	

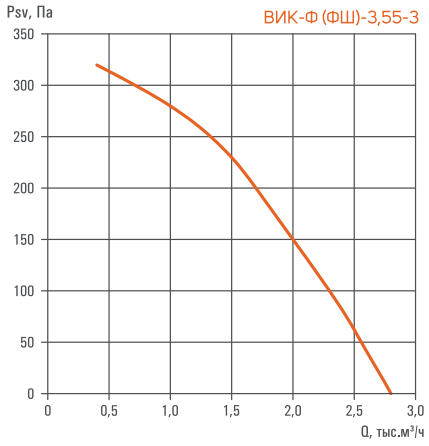

Электродвигатель						Звуковая мощность, дБ(А)
частота, мин-1			Мощность, кВт / Рабочий ток, А			
1310			0,22 / 0,47			75(67)
Стакан монтажный	ПоДр	Паст-М	КГ	ВГ	Автоматика	
МонСт-М-450	470	450	400х400	400х400	Контрольно-пусковой шкаф	

Аэродинамические характеристики

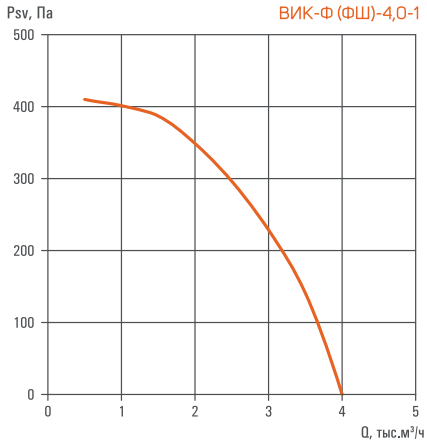

Электродвигатель					Звуковая мощность, дБ(А)
частота, мин-1		Мощность, кВт / Рабочий ток, А			
1390		0,56 / 2,46			66(60)
Стакан монтажный	ПоДр	Паст-М	КГ	ВГ	Автоматика
МонСт-М-450	470	450	400x400	400x400	Контрольно-пусковой шкаф

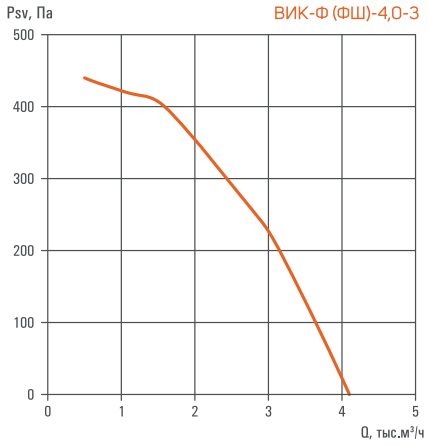

Электродвигатель					Звуковая мощность, дБ(А)
частота, мин-1		Мощность, кВт / Рабочий ток, А			
1370		0,54 / 1,0			71(66)
Стакан монтажный	ПоДр	Паст-М	КГ	ВГ	Автоматика
МонСт-М-450	470	450	400x400	400x400	Контрольно-пусковой шкаф

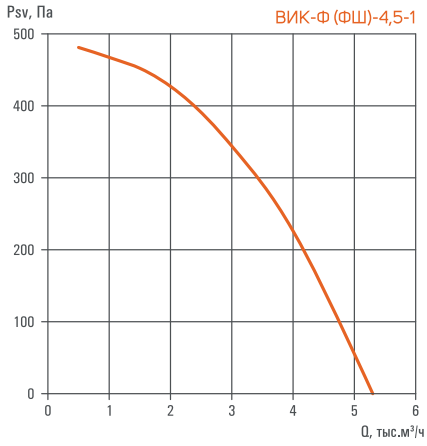

Электродвигатель					Звуковая мощность, дБ(А)
частота, мин-1		Мощность, кВт / Рабочий ток, А			
1350		0,83 / 4,1			70(65)
Стакан монтажный	ПоДр	Паст-М	КГ	ВГ	Автоматика
МонСт-М-535	675	535	500x500	500x500	Контрольно-пусковой шкаф

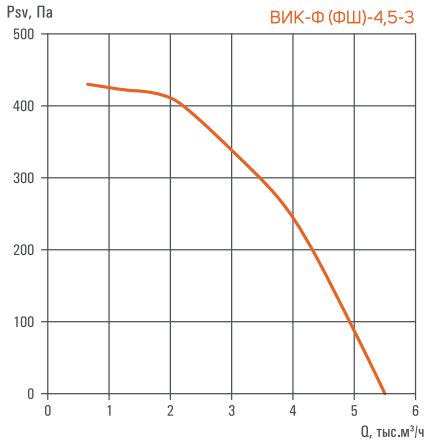

Электродвигатель					Звуковая мощность, дБ(А)
частота, мин-1		Мощность, кВт / Рабочий ток, А			
1310		0,69 / 1,26			74(67)
Стакан монтажный	ПоДр	Паст-М	КГ	ВГ	Автоматика
МонСт-М-535	675	535	500x500	500x500	Контрольно-пусковой шкаф

Аэродинамические характеристики

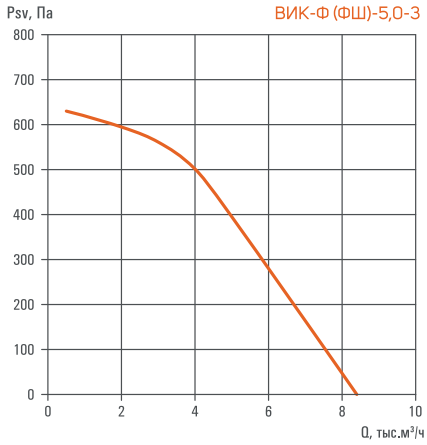

Электродвигатель						Звуковая мощность, дБ(А)
частота, мин-1			Мощность, кВт / Рабочий ток, А			
1560			1,56 / 2,9			78(70)
Стакан монтажный	ПоДр	Паст-М	КГ	ВГ	Автоматика	
МонСт-М-535	675	535	500х500	500х500	Контрольно-пусковой шкаф	

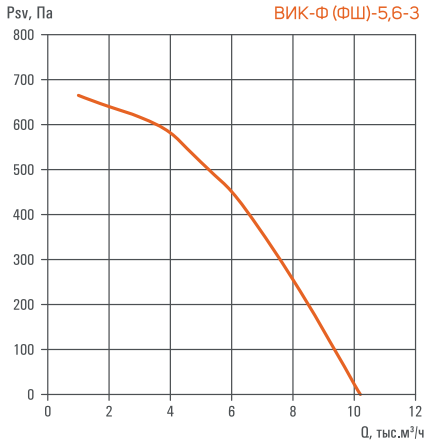

Электродвигатель						Звуковая мощность, дБ(А)
частота, мин-1			Мощность, кВт / Рабочий ток, А			
1230			2,0 / 3,6			79(71)
Стакан монтажный	ПоДр	Паст-М	КГ	ВГ	Автоматика	
МонСт-М-750	840	750	650х650	650х650	Контрольно-пусковой шкаф	

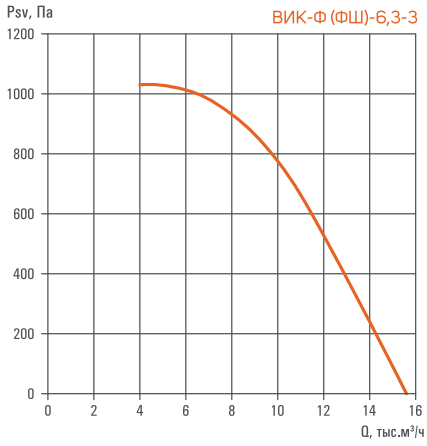

Электродвигатель						Звуковая мощность, дБ(А)
частота, мин-1			Мощность, кВт / Рабочий ток, А			
1380			4,3 / 11,8			85(78)
Стакан монтажный	ПоДр	Паст-М	КГ	ВГ	Автоматика	
МонСт-М-750	840	750	650х650	650х650	Контрольно-пусковой шкаф	



ВЕНТИЛЯТОРЫ ОСЕВЫЕ

ДЫМОУДАЛЕНИЯ

ВИОС-160 ДУ

Вентиляторы осевые дымоудаления серии ВИОС-160 предназначены для применения в системах дымоудаления.

Режим работы вентилятора: дымоудаление (ДУ).

Выпускаются в вариантах исполнения: К1.

Вентиляторы предназначены для эксплуатации в условиях умеренного (У), умеренно-холодного (УХЛ), тропического (Т) климата 1-й категории размещения по ГОСТ 15150-69.

Температура окружающей среды от -45°С до +40°С для умеренного климата, от -60°С до +40°С для умеренно- холодного климата, от -10°С до +50°С для тропического климата.



ВИОС-160-4,5-18гр-ДУ400-К1-00,18/4-04-У1

Расшифровка обозначения

Пример: Вентилятор осевой дымоудаления серии ВИОС-160, номер вентилятора 4,5, угол установки лопаток рабочего колеса 18 градусов, режим работы дымоудаление, температура перемещаемой среды 400°С 2 часа, коррозионностойкое исполнение.

Двигатель с номинальной мощностью 0,18 кВт, с числом полюсов 4 и скоростью вращения 1500 об/мин, номер модификции 04, для эксплуатации в умеренном климате (У) 1-й категории размещения.

ВИОС-160 — Тип вентилятора

4,5 — Номер вентилятора (диаметр рабочего колеса, дм):
4,0; 4,5; 5,0; 5,6; 6,3; 7,1; 8,0; 9,0; 10,0; 11,2; 12,5.

18 гр — Угол установки лопаток рабочего колеса:
18; 26; 38; 46.

ДУ400
Режим работы:
ДУ - дымоудаление
Температура перемещаемой среды:
400 - 400°С 2 часа; 600 - 600°С 2 часа.

К1 — Вариант исполнения:
общепромышленное (Н) по умолчанию не указывается;
К1 - коррозионностойкое.

00,18/4
Мощность электродвигателя, кВт:
от 00,12 до 37,00.
Число полюсов:
2 - 3000 об/мин; 4 - 1500 об/мин; 6 - 1000 об/мин.

04 — Номер модификации:
02 - базовое; 04 - на опоре

У1 — Климатическое исполнение и категория размещения:
У1 - умеренный климат 1-я категория размещения;
УХЛ1 - умеренно-холодный климат 1-я категория размещения;
Т1 - тропический климат 1-я категория размещения.

ВИОС-160 (ДУ)

Габаритные и присоединительные размеры

МОДИФИКАЦИЯ 02

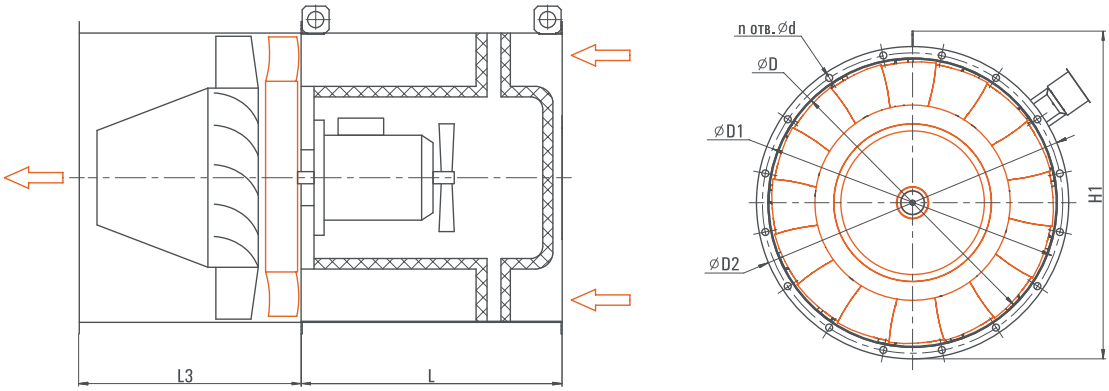

МОДИФИКАЦИЯ 04

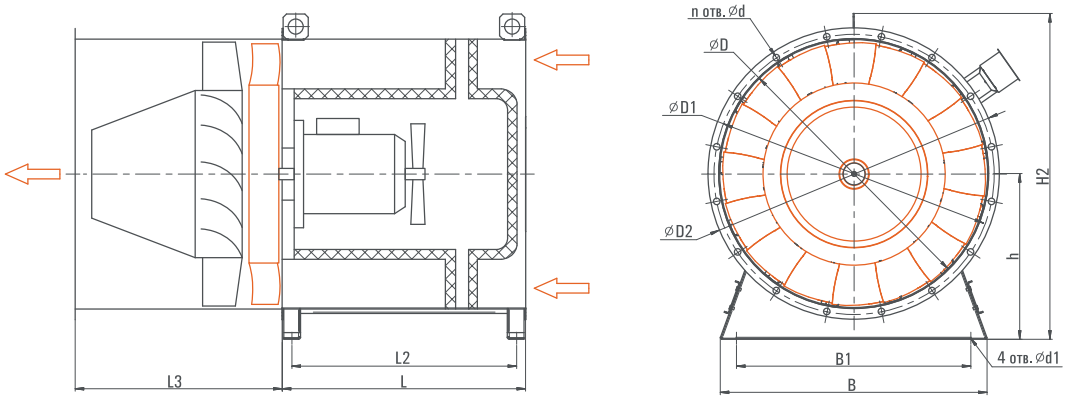

Скачать BIM модель по ссылке: bimlib.pro/model/vios-160duairone/38430/

Групповые характеристики ВИОС-160 в AirQlick: airqlick.su/vent_lines/27?_=1683101982573

Тип вентилятора	Размеры, мм													
	B	B1	D	D1	D2	d	d1	H1	H2	h	L	L2	L3	n
ВИОС-160-4,0-ДУ	360	458	400	440	460	12	12	480	500	290	516	460	275	8
ВИОС-160-4,5-ДУ	405	503	450	490	520	12	12	530	560	325	598	545	400	8
ВИОС-160-5,0-ДУ	450	548	500	540	560	12	12	570	620	360	680	625	420	12
ВИОС-160-5,6-ДУ	505	602	560	600	630	12	12	650	715	405	723	670	490	12
ВИОС-160-6,3-ДУ	550	647	630	670	700	12	12	720	795	450	766	710	565	12
ВИОС-160-7,1-ДУ	640	737	710	750	780	12	12	790	885	500	856	800	585	16
ВИОС-160-7,1-ДУ	700	797	800	840	870	12	12	885	975	560	945	890	755	16
ВИОС-160-9,0-ДУ	790	887	900	950	980	14	14	995	1080	650	1152	1100	850	16
ВИОС-160-10,0-ДУ	900	997	1000	1050	1080	14	14	1095	1200	690	1152	1100	900	16
ВИОС-160-11,2-ДУ	980	1077	1120	1170	1220	14	18	1230	1335	790	1211	1155	1075	20
ВИОС-160-11,2-ДУ	1100	1197	1250	1300	1350	14	18	1350	1480	790	1136	1080	970	20

Сводные диаграммы рабочих областей

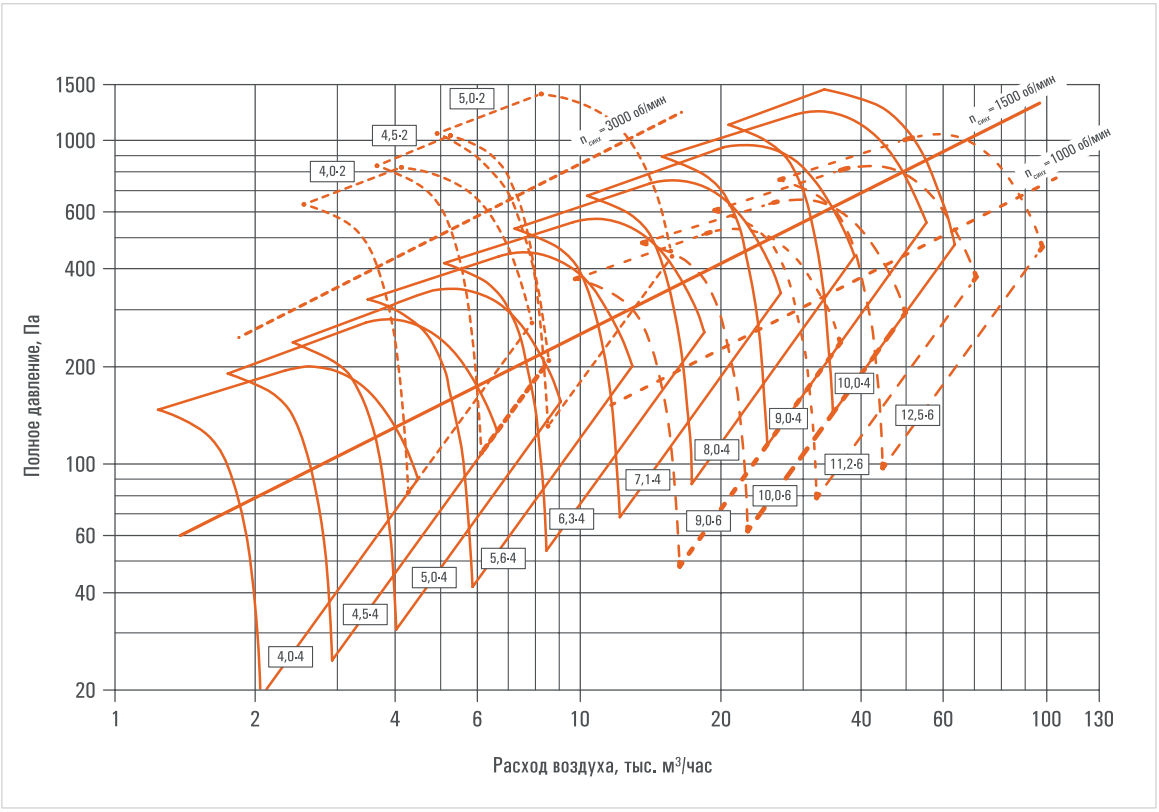

Аэродинамические характеристики

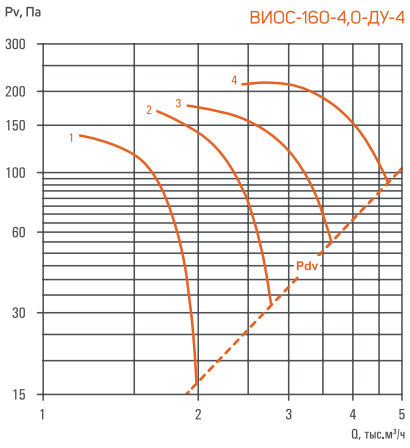

Номер кривой	Число полюсов	Угол установки лопаток, град	Nном, кВт	Lw выход, дБА	Масса, кг max	
					Исполнение	
					02	04
1	4	18	0,12	71	80	82
2		26	0,12	75	80	82
3		38	0,18	77	81	83
4		46	0,37	79	82	84

Вставка гибкая	Козырек	Сетка защитная	Фланец ответный
ВГТ-400	КЗ-КР-400	С3-400	ФОТ-400

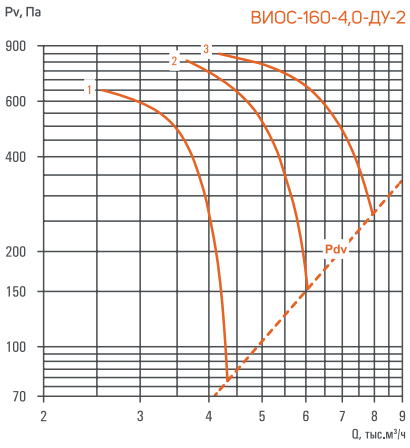

Номер кривой	Число полюсов	Угол установки лопаток, град	Nном, кВт	Lw выход, дБА	Масса, кг max	
					Исполнение	
					02	04
1	2	18	1,1	86	86	88
2		26	1,5	90	88	90
3		38	2,2	92	91	93

Вставка гибкая	Козырек	Сетка защитная	Фланец ответный
ВГТ-400	КЗ-КР-400	С3-400	ФОТ-400

Аэродинамические характеристики

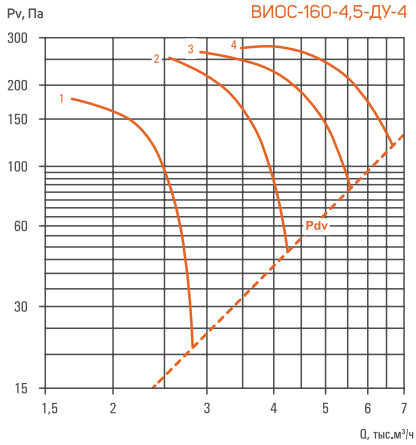

Номер кривой	Число полюсов	Угол установки лопаток, град	Nном, кВт	Lw выход, дБА	Масса, кг max	
					Исполнение	
					02	04
1	4	18	0,18	74	98	102
2		26	0,37	78	103	107
3		38	0,55	80	104	108
4		46	0,55	82	104	108

Вставка гибкая	Козырек	Сетка защитная	Фланец ответный
ВГТ-450	КЗ-КР-450	СЗ-450	ФОТ-450

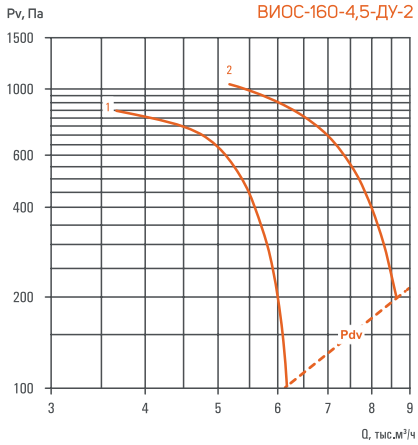

Номер кривой	Число полюсов	Угол установки лопаток, град	Nном, кВт	Lw выход, дБА	Масса, кг max	
					Исполнение	
					02	04
1	2	18	1,5	89	106	110
2		26	2,2	93	110	114

Вставка гибкая	Козырек	Сетка защитная	Фланец ответный
ВГТ-450	КЗ-КР-450	СЗ-450	ФОТ-450

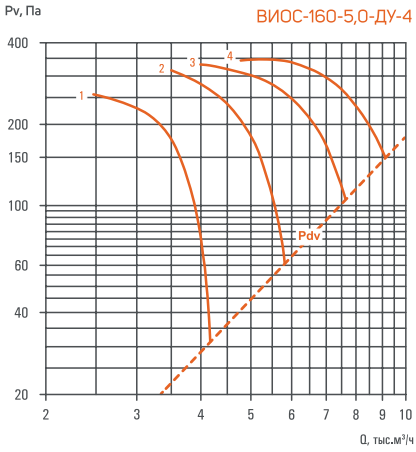

Номер кривой	Число полюсов	Угол установки лопаток, град	Nном, кВт	Lw выход, дБА	Масса, кг max	
					Исполнение	
					02	04
1	4	18	0,37	77	128	134
2		26	0,55	81	130	136
3		38	0,75	83	131	138
4		46	1,1	85	133	140

Вставка гибкая	Козырек	Сетка защитная	Фланец ответный
ВГТ-500	КЗ-КР-500	СЗ-500	ФОТ-500

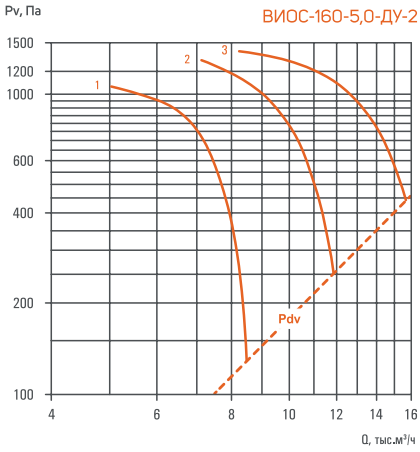

Номер кривой	Число полюсов	Угол установки лопаток, град	Nном, кВт	Lw выход, дБА	Масса, кг max	
					Исполнение	
					02	04
1	2	18	3	92	140	147
2		26	4	96	160	157
3		38	5,5	99	164	161

Вставка гибкая	Козырек	Сетка защитная	Фланец ответный
ВГТ-500	КЗ-КР-500	СЗ-500	ФОТ-500

Аэродинамические характеристики

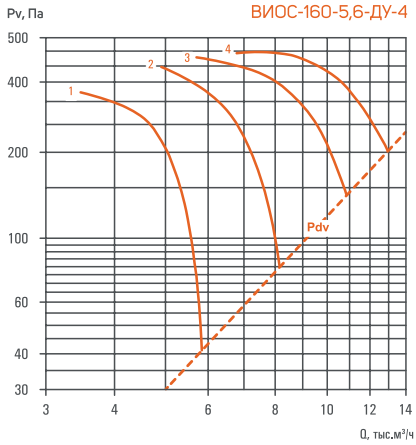

Номер кривой	Число полюсов	Угол установки лопаток, град	Nном, кВт	Lw выход, дБА	Масса, кг max	
					Исполнение	
					02	04
1	4	18	0,55	81	165	172
2		26	1,1	85	168	175
3		38	1,5	87	171	178
4		46	2,2	89	176	183

Вставка гибкая	Козырек	Сетка защитная	Фланец ответный
ВГТ-560	КЗ-КР-560	СЗ-560	ФОТ-560

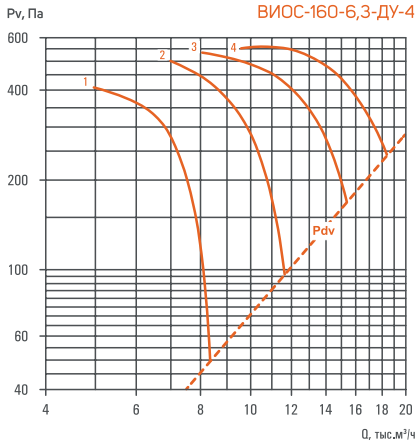

Номер кривой	Число полюсов	Угол установки лопаток, град	Nном, кВт	Lw выход, дБА	Масса, кг max	
					Исполнение	
					02	04
1	4	18	1,1	84	178	187
2		26	1,5	88	185	193
3		38	2,2	90	184	192
4		46	3	92	189	197

Вставка гибкая	Козырек	Сетка защитная	Фланец ответный
ВГТ-630	КЗ-КР-630	СЗ-630	ФОТ-630

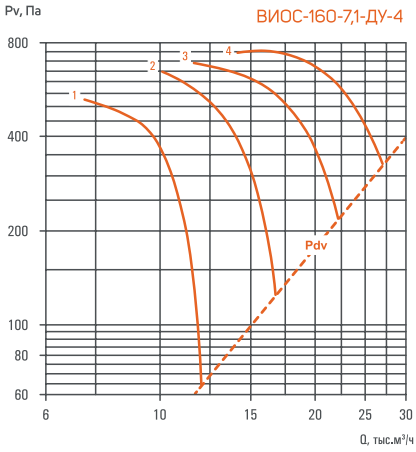

Номер кривой	Число полюсов	Угол установки лопаток, град	Nном, кВт	Lw выход, дБА	Масса, кг max	
					Исполнение	
					02	04
1	4	18	2,2	88	233	243
2		26	3	92	238	248
3		38	4	94	253	264
4		46	7,5	96	268	279

Вставка гибкая	Козырек	Сетка защитная	Фланец ответный
ВГТ-710	КЗ-КР-710	СЗ-710	ФОТ-710

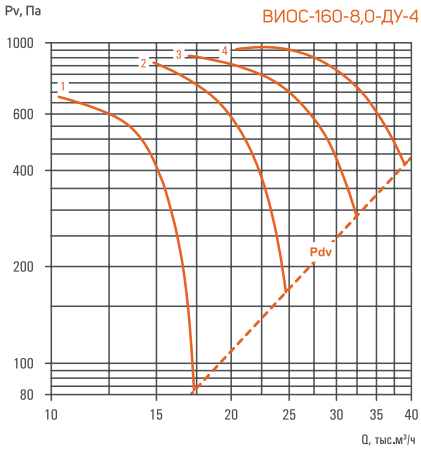

Номер кривой	Число полюсов	Угол установки лопаток, град	Nном, кВт	Lw выход, дБА	Масса, кг max	
					Исполнение	
					02	04
1	4	18	4	92	295	307
2		26	5,5	96	305	316
3		38	7,5	98	319	330
4		46	11	100	333	344

Вставка гибкая	Козырек	Сетка защитная	Фланец ответный
ВГТ-800	КЗ-КР-800	СЗ-800	ФОТ-800

Аэродинамические характеристики

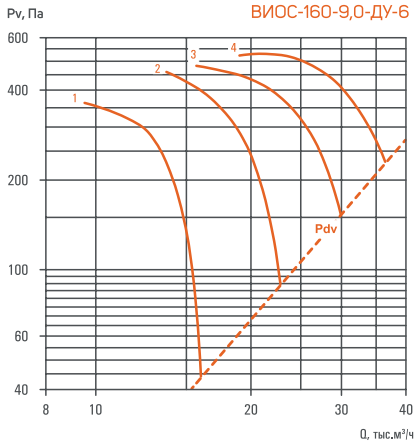

Номер кривой	Число полюсов	Угол установки лопаток, град	Nном, кВт	Lw выход, дБА	Масса, кг max	
					Исполнение	
					02	04
1	6	18	2,2	86	378	391
2		26	3	90	384	399
3		38	4	92	397	410
4		46	5,5	94	403	416

Вставка гибкая	Козырек	Сетка защитная	Фланец ответный
ВГТ-900	КЗ-КР-900	СЗ-900	ФОТ-900

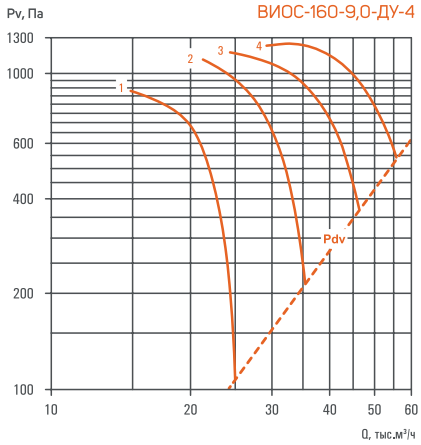

Номер кривой	Число полюсов	Угол установки лопаток, град	Nном, кВт	Lw выход, дБА	Масса, кг max	
					Исполнение	
					02	04
1	4	18	7,5	95	404	417
2		26	11	99	417	430
3		38	15	101	448	461
4		46	22	103	481	494

Вставка гибкая	Козырек	Сетка защитная	Фланец ответный
ВГТ-900	КЗ-КР-900	СЗ-900	ФОТ-900

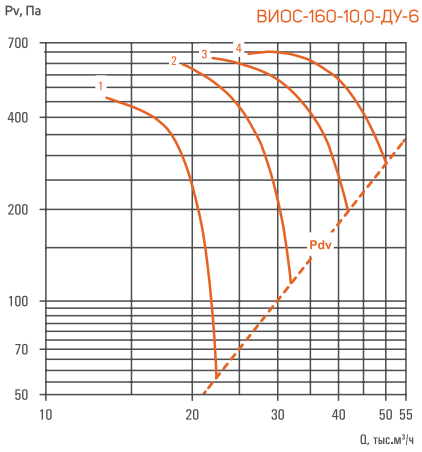

Номер кривой	Число полюсов	Угол установки лопаток, град	Nном, кВт	Lw выход, дБА	Масса, кг max	
					Исполнение	
					02	04
1	6	18	3	89	448	461
2		26	5,5	93	461	475
3		38	7,5	95	474	487
4		48	11	97	507	521

Вставка гибкая	Козырек	Сетка защитная	Фланец ответный
ВГТ-1000	КЗ-КР-1000	СЗ-1000	ФОТ-1000

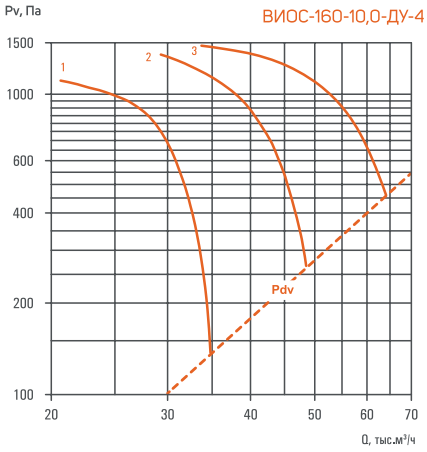

Номер кривой	Число полюсов	Угол установки лопаток, град	Nном, кВт	Lw выход, дБА	Масса, кг max	
					Исполнение	
					02	04
1	4	18	11	98	475	489
2		26	18,5	102	513	526
3		38	30	104	560	574

Вставка гибкая	Козырек	Сетка защитная	Фланец ответный
ВГТ-1000	КЗ-КР-1000	СЗ-1000	ФОТ-1000

Аэродинамические характеристики

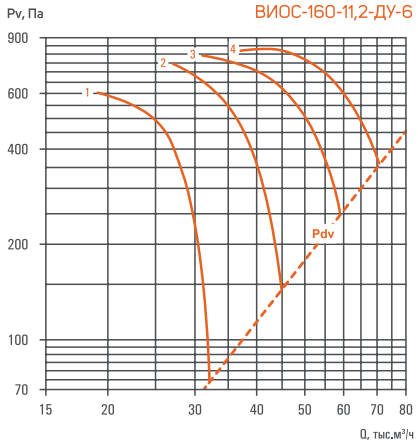

Номер кривой	Число полюсов	Угол установки лопаток, град	Nном, кВт	Lw выход, дБА	Масса, кг max	
					Исполнение	
					02	04
1	6	18	5,5	93	624	642
2		26	11	97	670	688
3		38	15	99	686	703
4		46	18,5	101	711	728

Вставка гибкая	Козырек	Сетка защитная	Фланец ответный
ВГТ-1120	КЗ-КР-1120	С3-1120	ФОТ-1120

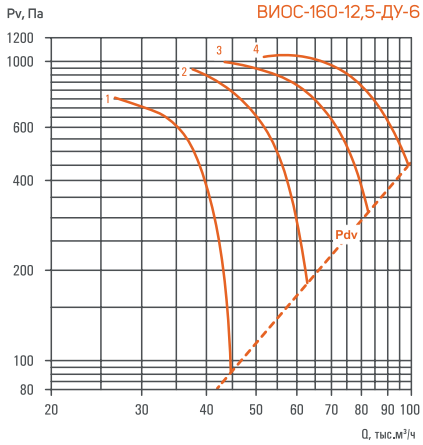

Номер кривой	Число полюсов	Угол установки лопаток, град	Nном, кВт	Lw выход, дБА	Масса, кг max	
					Исполнение	
					02	04
1	6	18	11	96	797	820
2		26	15	100	813	829
3		38	22	102	894	910
4		46	30	104	999	1015

Вставка гибкая	Козырек	Сетка защитная	Фланец ответный
ВГТ-1250	КЗ-КР-1250	С3-1250	ФОТ-1250



ВЕНТИЛЯТОРЫ ОСЕВЫЕ

ДЫМОУДАЛЕНИЯ

ВИОС-190 (ДУ)

Вентиляторы осевые дымоудаления серии ВИОС-190 предназначены для применения в системах вытяжной противодымной вентиляции.

Режим работы вентилятора: дымоудаление (ДУ).

Комплектация электродвигателями для вариантов ДУ приведена в таблицах в разделе аэродинамические характеристики.

Выпускаются в вариантах исполнения: К1

Вентиляторы предназначены для эксплуатации в условиях умеренного (У), умеренно-холодного (УХЛ), тропического (Т) климата 1-й категории размещения по ГОСТ 15150-69.

Температура окружающей среды от -45°С до +40°С для умеренного климата, от -60°С до +40°С для умеренно- холодного климата, от -10°С до +50°С для тропического климата.

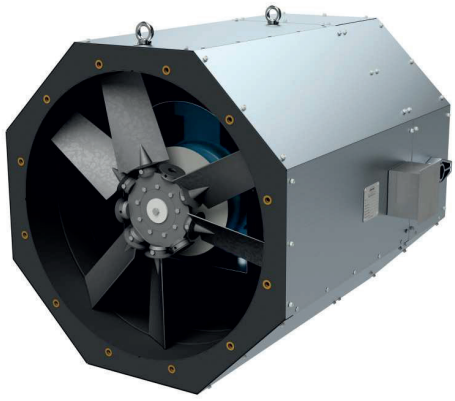

Вентилятор состоит из:

- цилиндрического корпуса;
- рабочего колеса (профильные лопатки из алюминиевого сплава);
- асинхронного двигателя в термоизолированной капсуле.

ВИОС-190-6,3-В-ДУ300Т-К1-04,00/2-О-У1

Расшифровка обозначения

Пример: Вентилятор осевой дымоудаления серии ВИОС-190, номер вентилятора 6,3, вариант исполнения рабочего колеса В, режим работы дымоудаление, температура перемещаемой среды 300°С 2 часа, коррозионностойкое исполнение.

Огнестойкий электродвигатель с номинальной мощностью 4 кВт, с числом полюсов 2 и скоростью вращения 3000 об/мин, исполнение на опоре, для эксплуатации в умеренном климате (У) 1-й категории размещения.

ВИОС-190 — Тип вентилятора

6,3 — Номер вентилятора (диаметр рабочего колеса, дм):
4,0; 4,5; 5,0; 5,6; 6,3; 7,1; 8,0; 9,0; 10,0; 11,2; 12,5.

В — Вариант исполнения рабочего колеса:
А; Б; В; Г; Д; Е; Ж; И.

ДУ300Т
- Режим работы:
  ДУ - дымоудаление
- Температура перемещаемой среды:
  300 - 300°С 2 часа; 400 - 400°С 2 часа.
- Электродвигатель:
  по умолчанию не указывается; Т - огнестойкий.

К1 — Вариант исполнения:
общепромышленное (Н) по умолчанию не указывается;
К1 - коррозионностойкое.

04,00/2
- Мощность электродвигателя, кВт:
  от 00,18 до 45,00.
- Число полюсов:
  2 - 3000 об/мин; 4 - 1500 об/мин; 6 - 1000 об/мин.

О — Дополнительная комплектация:
по умолчанию не указывается; О - опора.

У1 — Климатическое исполнение и категория размещения:
У1 - умеренный климат 1-я категория размещения;
УХЛ1 - умеренно-холодный климат 1-я категория размещения;
Т1 - тропический климат 1-я категория размещения.

ВИОС-190 (ДУ)

Габаритные и присоединительные размеры

ИСПОЛНЕНИЕ ПО УМОЛЧАНИЮ БЕЗ ОПОРЫ

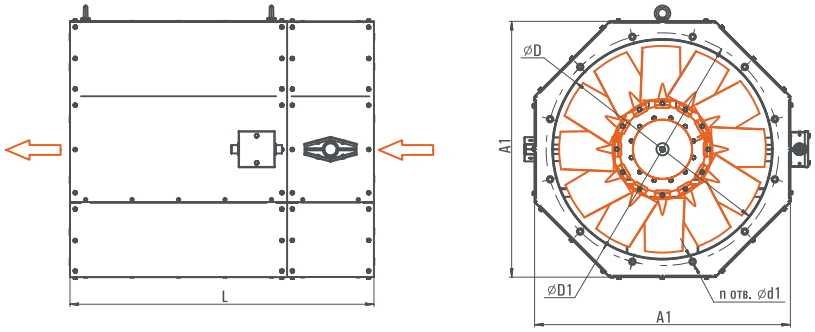

ИСПОЛНЕНИЕ НА ОПОРЕ (О)

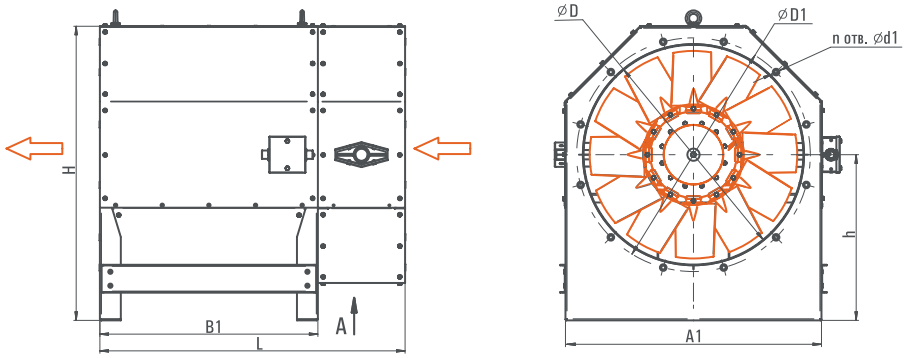

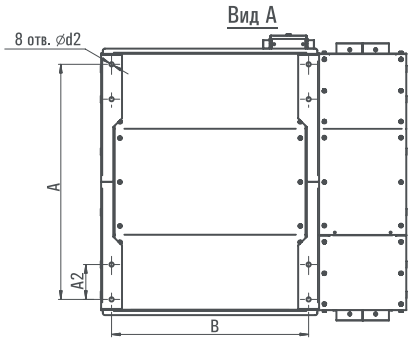

Тип вентилятора	Размеры, мм												
	A	A1	A2	B	B1	D	D1	d1	d2	H	h	L	n
ВИОС-190-4,0-ДУ	444	506	80	380	440	400	440	M10	12	578	325	660	8
ВИОС-190-4,5-ДУ	494	556	80	450	510	450	490	M10	12	633	355	735	8
ВИОС-190-5,0-ДУ	544	606	80	450	510	500	540	M10	12	693	390	740	12
ВИОС-190-5,6-ДУ	604	668	80	565	625	560	600	M10	12	764	430	865	12
ВИОС-190-6,3-ДУ	674	738	100	565	625	630	670	M10	12	844	475	875	12
ВИОС-190-7,1-ДУ	754	816	100	755	815	710	750	M10	12	940	532	1075	16
ВИОС-190-8,0-ДУ	846	908	100	755	815	800	840	M10	14	1036	582	1085	16
ВИОС-190-9,0-ДУ	946	1008	120	755	815	900	950	M10	14	1162	658	1095	16
ВИОС-190-10,0-ДУ	1046	1108	120	755	815	1000	1050	M10	14	1276	722	1105	16
ВИОС-190-11,2-ДУ	1166	1228	120	890	950	1120	1170	M12	14	1412	798	1250	20
ВИОС-190-12,5-ДУ	1296	1358	130	890	950	1250	1300	M12	14	1577	898	1260	20

Аэродинамические характеристики

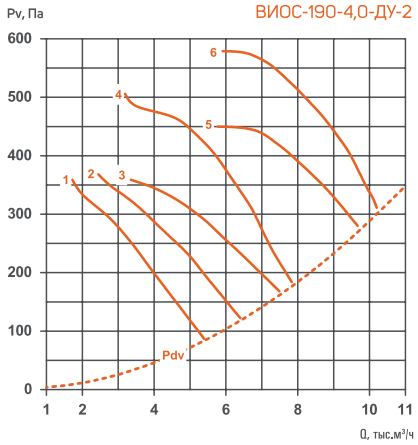

Номер кривой	Число полюсов	Исполнение	Nном, кВт	Масса, кг max
1	2	А	0,55	50,5
2		Б	0,75	53,5
3		В	1,1	53,5
4		Г	1,5	62,5
5		Д	2,2	62,5
6		Е	3	65,5

Вставка гибкая	Козырек	Сетка защитная
ВГТ-400	КЗ-КР-400	С3-400

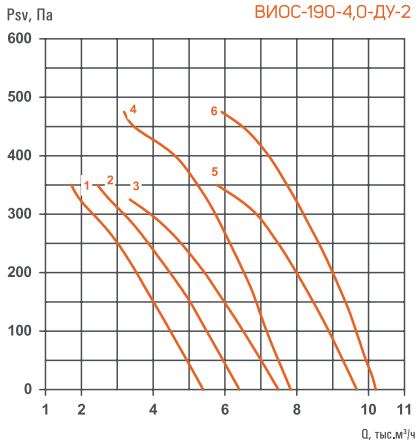

№	Среднегеометрическая частота октавы, Гц								Lw, дБА
	63	125	250	500	1000	2000	4000	8000	
	Уровень звуковой мощности в полосе, дБ								
1	88	95	91	90	88	85	82	79	93
2	87	94	90	89	87	84	81	78	92
3	90	97	93	92	90	87	84	81	95
4	95	102	98	97	95	92	89	86	100
5	94	101	97	96	94	91	88	85	99
6	94	101	97	96	94	91	88	85	99

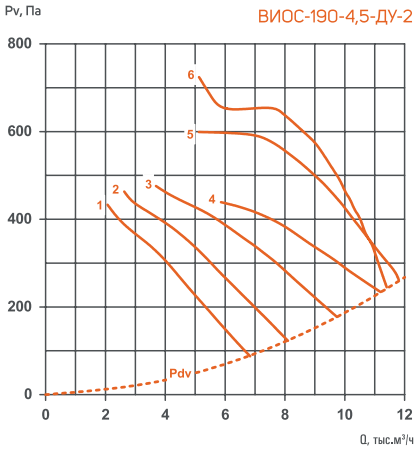

Номер кривой	Число полюсов	Исполнение	Nном, кВт	Масса, кг max
1	2	А	0,75	66,3
2		Б	1,1	66,3
3		В	1,5	74,3
4		Г	2,2	74,3
5		Д	3	77,3
6		Е	4	90,3

Вставка гибкая	Козырек	Сетка защитная
ВГТ-450	КЗ-КР-450	С3-450

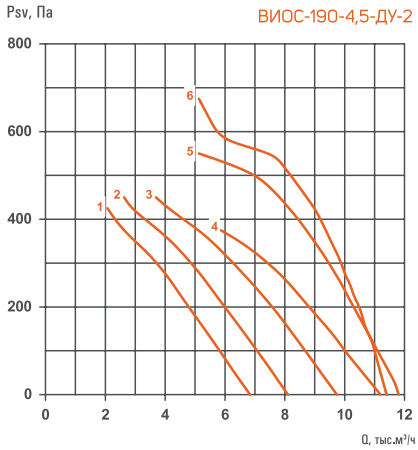

№	Среднегеометрическая частота октавы, Гц								Lw, дБА
	63	125	250	500	1000	2000	4000	8000	
	Уровень звуковой мощности в полосе, дБ								
1	91	98	94	93	91	88	85	82	96
2	91	98	94	93	91	88	85	82	96
3	92	99	95	94	92	89	86	83	97
4	93	100	96	95	93	90	87	84	98
5	96	103	99	98	96	93	90	87	101
6	98	105	101	100	98	95	92	89	103

Аэродинамические характеристики

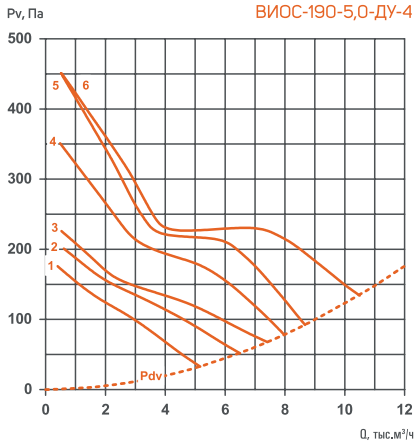

Номер кривой	Число полюсов	Исполнение	Nном, кВт	Масса, кг max
1	4	А	0,18	72,8
2		Б	0,25	72,8
3		В	0,37	72,8
4		Г	0,55	76,8
5		Д	0,75	77,8
6		Е	1,1	85,8

Вставка гибкая	Козырек	Сетка защитная
ВГТ-500	КЗ-КР-500	С3-500

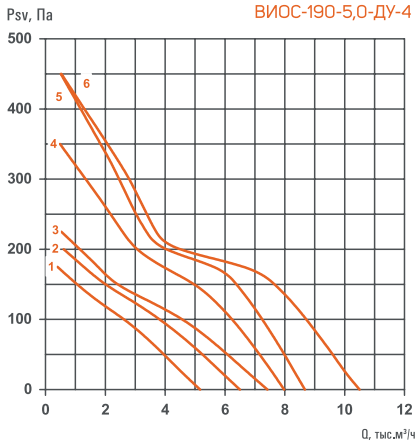

№	Среднегеометрическая частота октавы, Гц								Lw, дБА
	63	125	250	500	1000	2000	4000	8000	
	Уровень звуковой мощности в полосе, дБ								
1	79	86	82	81	79	76	73	70	84
2	79	86	82	81	79	76	73	70	84
3	81	88	84	83	81	78	75	72	86
4	86	93	89	88	86	83	80	77	91
5	87	94	90	89	87	84	81	78	92
6	88	95	91	90	88	85	82	79	93

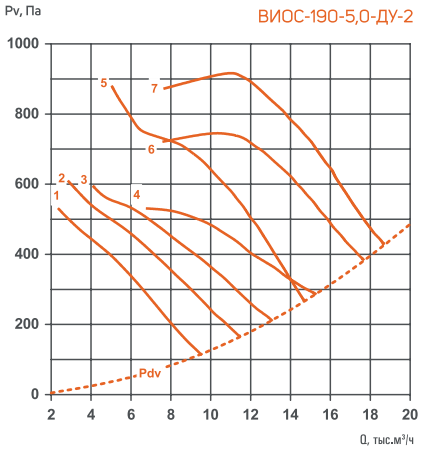

Номер кривой	Число полюсов	Исполнение	Nном, кВт	Масса, кг max
1	2	А	1,1	75,8
2		Б	1,5	83,8
3		В	2,2	83,8
4		Г	3	85,8
5		Д	4	98,8
6		Е	5,5	98,8
7		Ж	7,5	107,8

Вставка гибкая	Козырек	Сетка защитная
ВГТ-500	КЗ-КР-500	С3-500

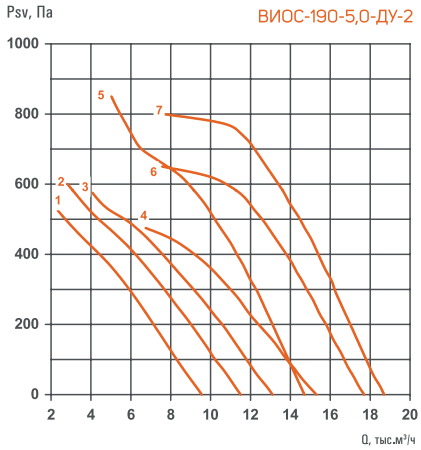

№	Среднегеометрическая частота октавы, Гц								Lw, дБА
	63	125	250	500	1000	2000	4000	8000	
	Уровень звуковой мощности в полосе, дБ								
1	93	100	96	95	93	90	87	84	98
2	94	101	97	96	94	91	88	85	99
3	94	101	97	96	94	91	88	85	99
4	96	103	99	98	96	93	90	87	101
5	98	105	101	100	98	95	92	89	103
6	97	104	100	99	97	94	91	88	102
7	96	103	99	98	96	93	90	87	101

Аэродинамические характеристики

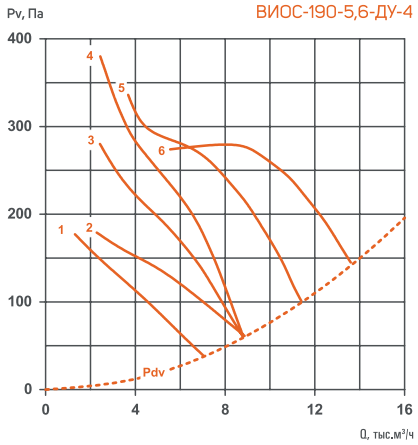

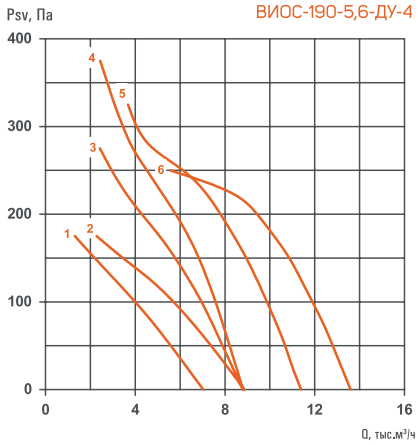

Номер кривой	Число полюсов	Исполнение	Nном, кВт	Масса, кг max
1	4	А	0,25	83,2
2		Б	0,37	83,2
3		В	0,55	86,2
4		Г	0,75	86,2
5		Д	1,1	97,2
6		Е	1,5	97,2

Вставка гибкая	Козырек	Сетка защитная
ВГТ-560	КЗ-КР-560	С3-560

№	Среднегеометрическая частота октавы, Гц								Lw, дБА
	63	125	250	500	1000	2000	4000	8000	
	Уровень звуковой мощности в полосе, дБ								
1	82	89	85	84	82	79	76	73	87
2	81	88	84	83	81	78	75	72	86
3	85	92	88	87	85	82	79	76	90
4	85	92	88	87	85	82	79	76	90
5	88	95	91	90	88	85	82	79	93
6	85	92	88	87	85	82	79	76	90

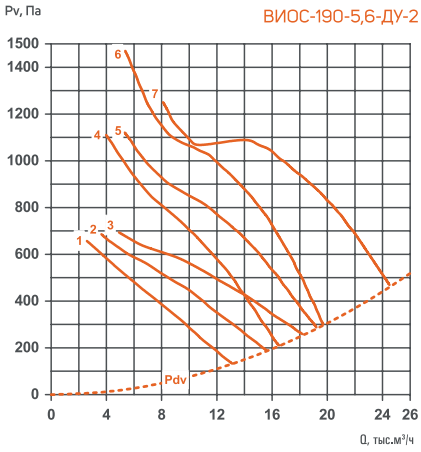

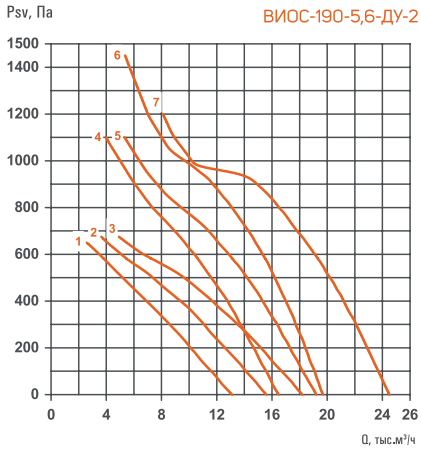

Номер кривой	Число полюсов	Исполнение	Nном, кВт	Масса, кг max
1	2	А	1,5	94,2
2		Б	2,2	94,2
3		В	3	96,2
4		Г	4	109,2
5		Д	5,5	109,2
6		Е	7,5	119,2
7		Ж	11	150,2

Вставка гибкая	Козырек	Сетка защитная
ВГТ-560	КЗ-КР-560	С3-560

№	Среднегеометрическая частота октавы, Гц								Lw, дБА
	63	125	250	500	1000	2000	4000	8000	
	Уровень звуковой мощности в полосе, дБ								
1	97	104	100	99	97	94	91	88	102
2	96	103	99	98	96	93	90	87	101
3	95	102	98	97	95	92	89	86	100
4	101	108	104	103	101	98	95	92	106
5	97	104	100	99	97	94	91	88	102
6	99	106	102	101	99	96	93	90	104
7	101	108	104	103	101	98	95	92	106

Аэродинамические характеристики

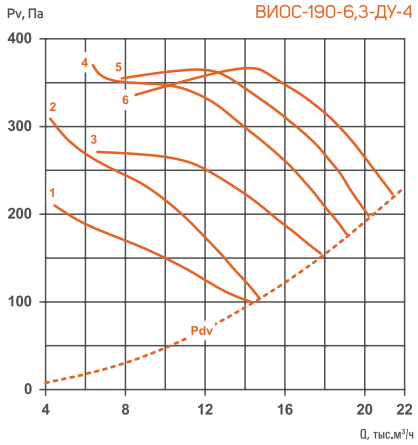

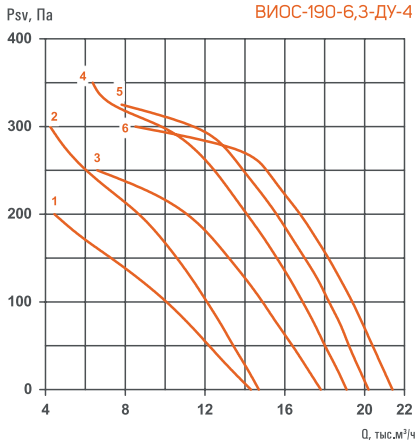

Номер кривой	Число полюсов	Исполнение	Nном, кВт	Масса, кг max
1	4	А	0,75	95,4
2		Б	1,1	105,2
3		В	1,5	105,2
4		Г	2,2	109,0
5		Д	3	122,7
6		Е	4	122,7

Вставка гибкая	Козырек	Сетка защитная
ВГТ-630	КЗ-КР-630	С3-630

№	Среднегеометрическая частота октавы, Гц								Lw, дБА
	63	125	250	500	1000	2000	4000	8000	
	Уровень звуковой мощности в полосе, дБ								
1	85	92	88	87	85	82	79	76	90
2	86	93	89	88	86	83	80	77	91
3	86	93	89	88	86	83	80	77	91
4	86	93	89	88	86	83	80	77	91
5	93	100	96	95	93	90	87	84	98
6	89	96	92	91	89	86	83	80	94

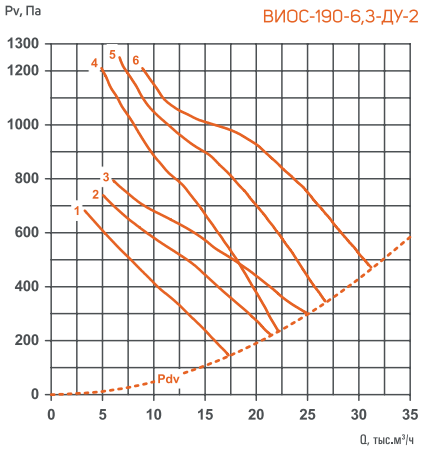

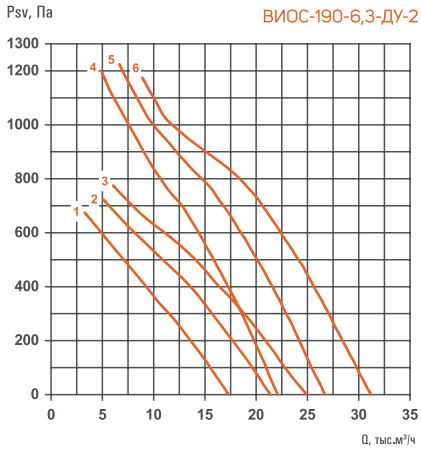

Номер кривой	Число полюсов	Исполнение	Nном, кВт	Масса, кг max
1	2	А	2,2	103,4
2		Б	3	105,4
3		В	4	117,4
4		Г	5,5	122,7
5		Д	7,5	130,7
6		Е	11	161,7

Вставка гибкая	Козырек	Сетка защитная
ВГТ-630	КЗ-КР-630	С3-630

№	Среднегеометрическая частота октавы, Гц								Lw, дБА
	63	125	250	500	1000	2000	4000	8000	
	Уровень звуковой мощности в полосе, дБ								
1	100	107	103	102	100	97	94	91	105
2	98	105	101	100	98	95	92	89	103
3	96	103	99	98	96	93	90	87	101
4	103	110	106	105	103	100	97	94	108
5	98	105	101	100	98	95	92	89	103
6	103	110	106	105	103	100	97	94	108

Аэродинамические характеристики

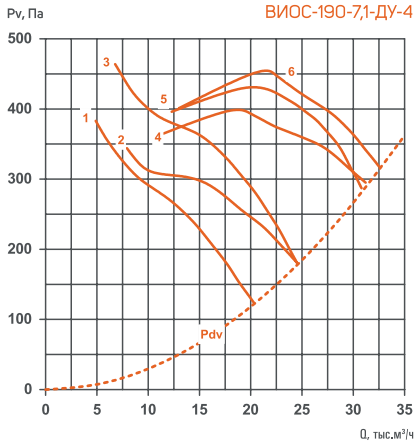

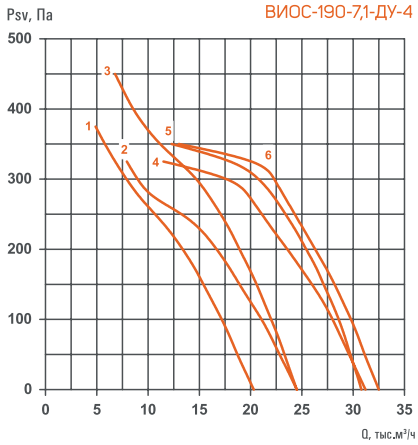

Номер кривой	Число полюсов	Исполнение	Nном, кВт	Масса, кг max
1	4	А	1,5	151,0
2		Б	2,2	153,0
3		В	3	170,0
4		Г	4	170,0
5		Д	5,5	178,0
6		Е	7,5	229,5

Вставка гибкая	Козырек	Сетка защитная
ВГТ-710	КЗ-КР-710	С3-710

№	Среднегеометрическая частота октавы, Гц								Lw, дБА
	63	125	250	500	1000	2000	4000	8000	
	Уровень звуковой мощности в полосе, дБ								
1	89	96	92	91	89	86	83	80	94
2	89	96	92	91	89	86	83	80	94
3	90	97	93	92	90	87	84	81	95
4	94	101	97	96	94	91	88	85	99
5	93	100	96	95	93	90	87	84	98
6	94	101	97	96	94	91	88	85	99

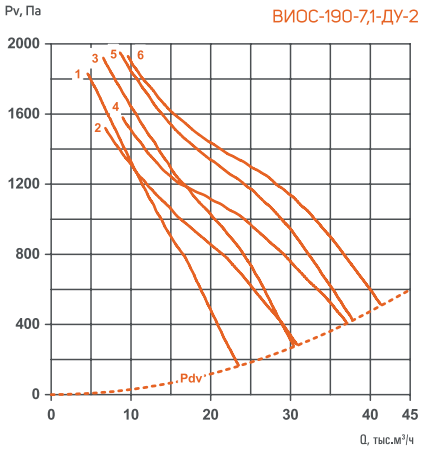

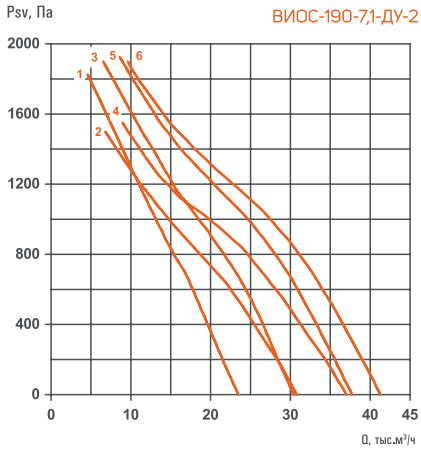

Номер кривой	Число полюсов	Исполнение	Nном, кВт	Масса, кг max
1	2	А	3	142,0
2		Б	4	154,0
3		В	5,5	154,0
4		Г	7,5	162,0
5		Д	11	204,0
6		Е	15	244,0

Вставка гибкая	Козырек	Сетка защитная
ВГТ-710	КЗ-КР-710	С3-710

№	Среднегеометрическая частота октавы, Гц								Lw, дБА
	63	125	250	500	1000	2000	4000	8000	
	Уровень звуковой мощности в полосе, дБ								
1	108	115	111	110	108	105	102	99	113
2	106	113	109	108	106	103	100	97	111
3	105	112	108	107	105	102	99	96	110
4	105	112	108	107	105	102	99	96	110
5	106	113	109	108	106	103	100	97	111
6	101	108	104	103	101	98	95	92	106

Аэродинамические характеристики

Pv, Па

ВИОС-190-8,0-ДУ-4

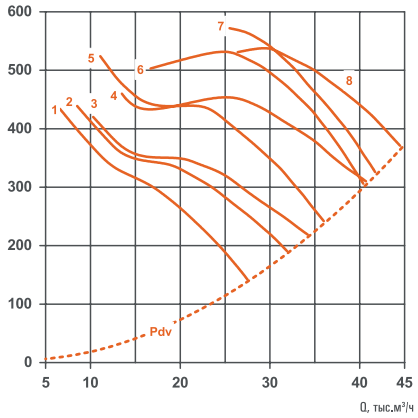

Номер кривой	Число полюсов	Исполнение	Nном, кВт	Масса, кг max
1	4	А	2,2	192,0
2		Б	3	204,0
3		В	4	204,0
4		Г	5,5	215,0
5		Д	7,5	266,0
6		Е	11	256,0
7		Ж	11	256,0
8		И	15	309,0

Вставка гибкая	Козырек	Сетка защитная
ВГТ-800	КЗ-КР-800	С3-800

Psv, Па

ВИОС-190-8,0-ДУ-4

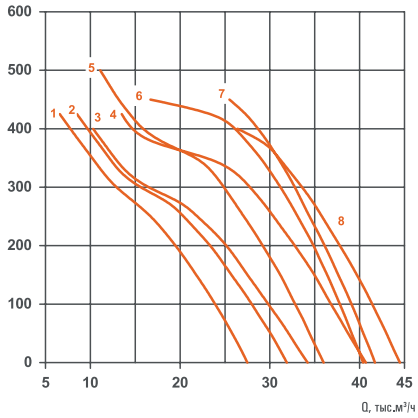

№	Среднегеометрическая частота октавы, Гц								Lw, дБА
	63	125	250	500	1000	2000	4000	8000	
	Уровень звуковой мощности в полосе, дБ								
1	93	100	96	95	93	90	87	84	98
2	93	100	96	95	93	90	87	84	98
3	91	98	94	93	91	88	85	82	96
4	93	100	96	95	93	90	87	84	98
5	98	105	101	100	98	95	92	89	103
6	98	105	101	100	98	95	92	89	103
7	96	103	99	98	96	93	90	87	101
8	96	103	99	98	96	93	90	87	101

Pv, Па

ВИОС-190-8,0-ДУ-2

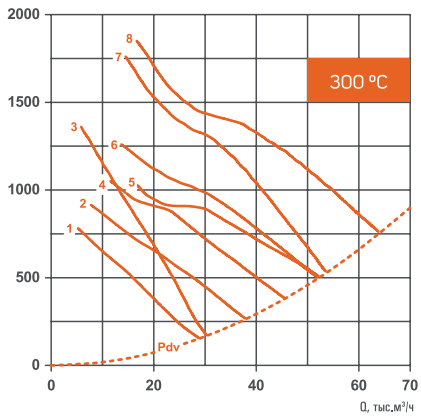

Номер кривой	Число полюсов	Исполнение	Nном, кВт	Масса, кг max
1	2	А	4	193,5
2		Б	5,5	193,5
3		В	7,5	212,0
4		Г	11	232,5
5		Д	15	272,5
6		Е	18,5	341,0
7		Ж	22	336,0
8		И	30	390,0

Вставка гибкая	Козырек	Сетка защитная
ВГТ-800	КЗ-КР-800	С3-800

Psv, Па

ВИОС-190-8,0-ДУ-2

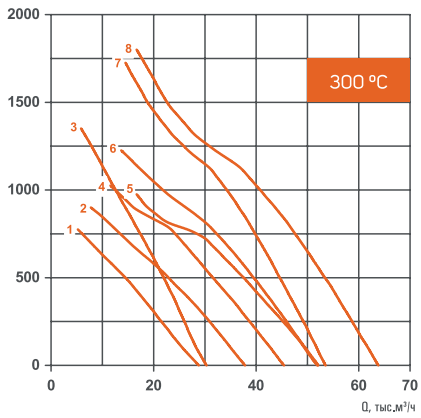

№	Среднегеометрическая частота октавы, Гц								Lw, дБА
	63	125	250	500	1000	2000	4000	8000	
	Уровень звуковой мощности в полосе, дБ								
1	118	125	121	120	118	115	112	109	123
2	109	116	112	111	109	106	103	100	114
3	114	121	117	116	114	111	108	105	119
4	102	109	105	104	102	99	96	93	107
5	111	118	114	113	111	108	105	102	116
6	105	112	108	107	105	102	99	96	110
7	109	116	112	111	109	106	103	100	114
8	108	115	111	110	108	105	102	99	113

Аэродинамические характеристики

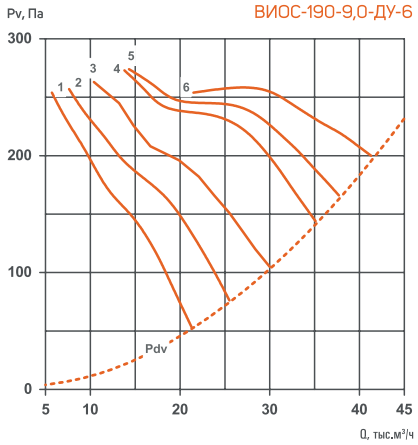

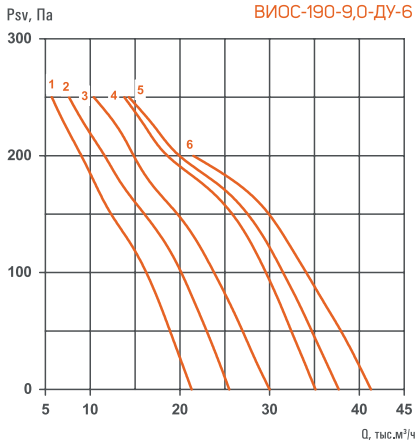

Номер кривой	Число полюсов	Исполнение	Nном, кВт	Масса, кг max
1	6	А	1,1	210,5
2		Б	1,5	215,0
3		В	2,2	229,5
4		Г	3	240,5
5		Д	4	240,5
6		Е	5,5	277,5

Вставка гибкая	Козырек	Сетка защитная
ВГТ-900	КЗ-КР-900	С3-900

№	Среднегеометрическая частота октавы, Гц								Lw, дБА
	63	125	250	500	1000	2000	4000	8000	
	Уровень звуковой мощности в полосе, дБ								
1	86	93	89	88	86	83	80	77	91
2	91	98	94	93	91	88	85	82	96
3	85	92	88	87	85	82	79	76	90
4	93	100	96	95	93	90	87	84	98
5	92	99	95	94	92	89	86	83	97
6	90	97	93	92	90	87	84	81	95

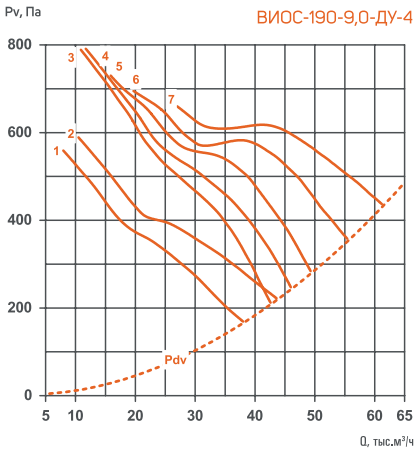

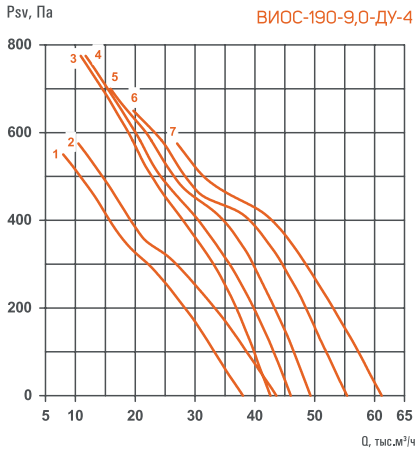

Номер кривой	Число полюсов	Исполнение	Nном, кВт	Масса, кг max
1	4	А	4	222,0
2		Б	5,5	230,0
3		В	7,5	273,5
4		Г	11	263,5
5		Д	11	263,5
6		Е	15	303,5
7		Ж	18,5	378,5

Вставка гибкая	Козырек	Сетка защитная
ВГТ-900	КЗ-КР-900	С3-900

№	Среднегеометрическая частота октавы, Гц								Lw, дБА
	63	125	250	500	1000	2000	4000	8000	
	Уровень звуковой мощности в полосе, дБ								
1	96	103	99	98	96	93	90	87	101
2	96	103	99	98	96	93	90	87	101
3	99	106	102	101	99	96	93	90	104
4	97	104	100	99	97	94	91	88	102
5	96	103	99	98	96	93	90	87	101
6	103	110	106	105	103	100	97	94	108
7	101	108	104	103	101	98	95	92	106

Аэродинамические характеристики

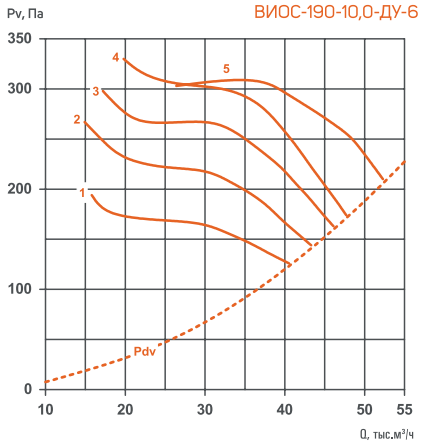

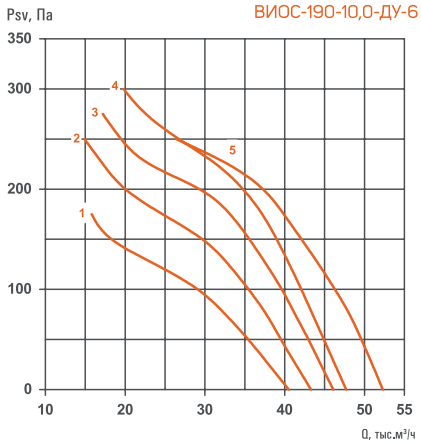

Номер кривой	Число полюсов	Исполнение	Nном, кВт	Масса, кг max
1	6	А	3	256,5
2		Б	4	258,3
3		В	5,5	297,0
4		Г	7,5	317,8
5		Д	11	392,8

Вставка гибкая	Козырек	Сетка защитная
ВГТ-1000	КЗ-КР-1000	СЗ-1000

№	Среднегеометрическая частота октавы, Гц								Lw, дБА
	63	125	250	500	1000	2000	4000	8000	
	Уровень звуковой мощности в полосе, дБ								
1	98	105	101	100	98	95	92	89	103
2	98	105	101	100	98	95	92	89	103
3	93	100	96	95	93	90	87	84	98
4	93	100	96	95	93	90	87	84	98
5	94	101	97	96	94	91	88	85	99

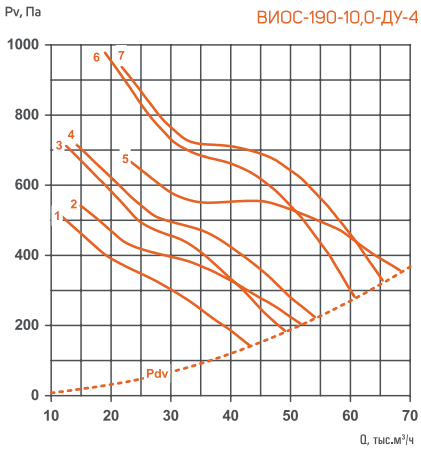

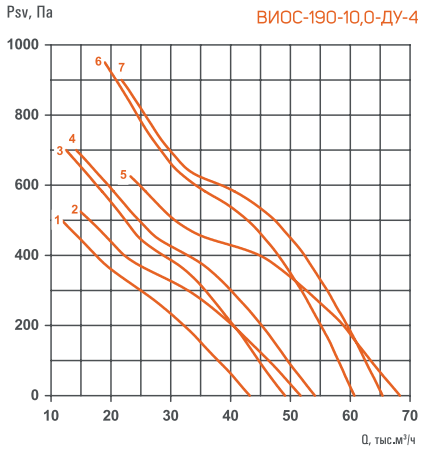

Номер кривой	Число полюсов	Исполнение	Nном, кВт	Масса, кг max
1	4	А	5,5	293,5
2		Б	7,5	307,5
3		В	11	289,3
4		Г	11	289,3
5		Д	15	329,5
6		Е	18,5	407,8
7		Ж	22	422,8

Вставка гибкая	Козырек	Сетка защитная
ВГТ-1000	КЗ-КР-1000	СЗ-1000

№	Среднегеометрическая частота октавы, Гц								Lw, дБА
	63	125	250	500	1000	2000	4000	8000	
	Уровень звуковой мощности в полосе, дБ								
1	101	108	104	103	101	98	95	92	106
2	101	108	104	103	101	98	95	92	106
3	107	114	110	109	107	104	101	98	112
4	103	110	106	105	103	100	97	94	108
5	107	114	110	109	107	104	101	98	112
6	101	108	104	103	101	98	95	92	106
7	100	107	103	102	100	97	94	91	105

Аэродинамические характеристики

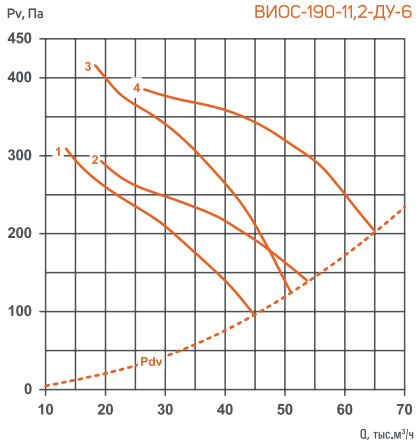

Номер кривой	Число полюсов	Исполнение	Nном, кВт	Масса, кг max
1	6	А	4	308,5
2		Б	5,5	345,5
3		В	7,5	370,2
4		Г	11	445,2

Вставка гибкая	Козырек	Сетка защитная
ВГТ-1120	КЗ-КР-1120	СЗ-1120

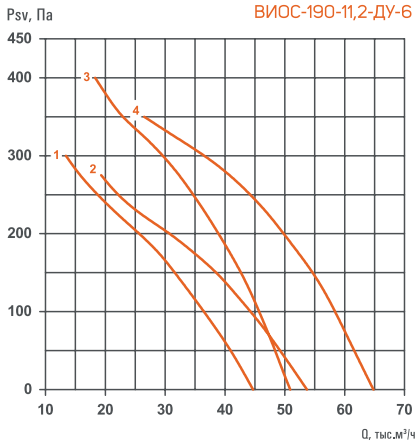

№	Среднегеометрическая частота октавы, Гц								Lw, дБА
	63	125	250	500	1000	2000	4000	8000	
	Уровень звуковой мощности в полосе, дБ								
1	95	102	98	97	95	92	89	86	100
2	90	97	93	92	90	87	84	81	95
3	95	102	98	97	95	92	89	86	100
4	96	103	99	98	96	93	90	87	101

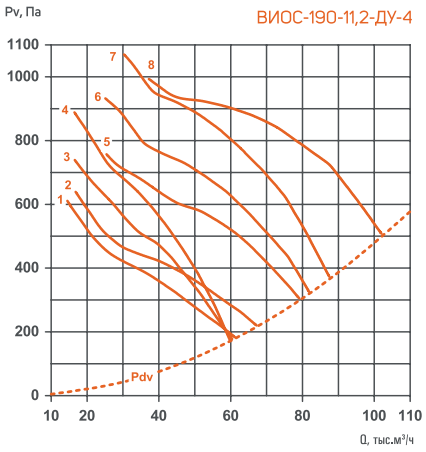

Номер кривой	Число полюсов	Исполнение	Nном, кВт	Масса, кг max
1	4	А	7,5	356,8
2		Б	11	336,8
3		В	11	340,0
4		Г	15	382,3
5		Д	18,5	455,0
6		Е	22	472,0
7		Ж	30	504,2
8		И	37	478,2

Вставка гибкая	Козырек	Сетка защитная
ВГТ-1120	КЗ-КР-1120	СЗ-1120

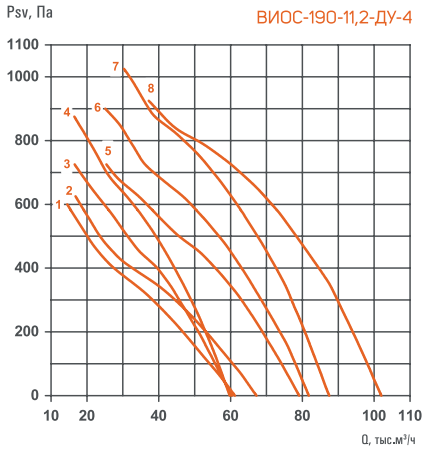

№	Среднегеометрическая частота октавы, Гц								Lw, дБА
	63	125	250	500	1000	2000	4000	8000	
	Уровень звуковой мощности в полосе, дБ								
1	104	111	107	106	104	101	98	95	109
2	109	116	112	111	109	106	103	100	114
3	102	109	105	104	102	99	96	93	107
4	102	109	105	104	102	99	96	93	107
5	101	108	104	103	101	98	95	92	106
6	101	108	104	103	101	98	95	92	106
7	103	110	106	105	103	100	97	94	108
8	106	113	109	108	106	103	100	97	111

Аэродинамические характеристики

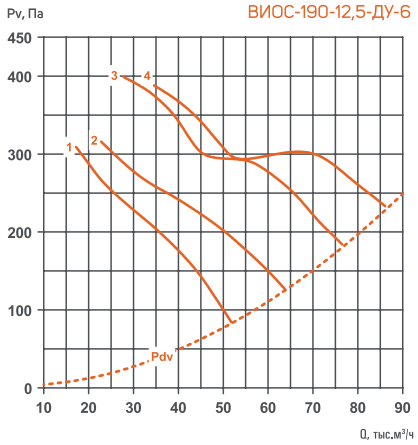

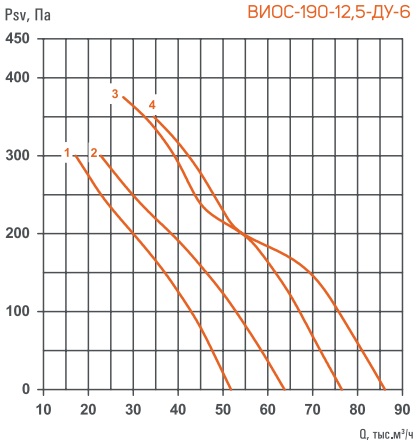

Номер кривой	Число полюсов	Исполнение	Nном, кВт	Масса, кг max
1	6	А	5,5	385,4
2		Б	7,5	404,4
3		В	11	482,8
4		Г	15	507,8

Вставка гибкая	Козырек	Сетка защитная
ВГТ-1250	КЗ-КР-1250	С3-1250

№	Среднегеометрическая частота октавы, Гц								Lw, дБА
	63	125	250	500	1000	2000	4000	8000	
	Уровень звуковой мощности в полосе, дБ								
1	95	102	98	97	95	92	89	86	101
2	90	97	93	92	90	87	84	81	96
3	95	102	98	97	95	92	89	86	103
4	96	103	99	98	96	93	90	87	103

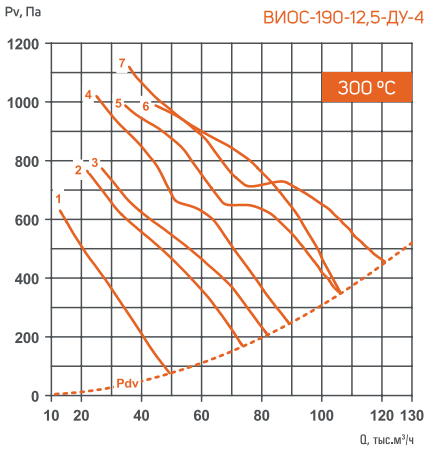

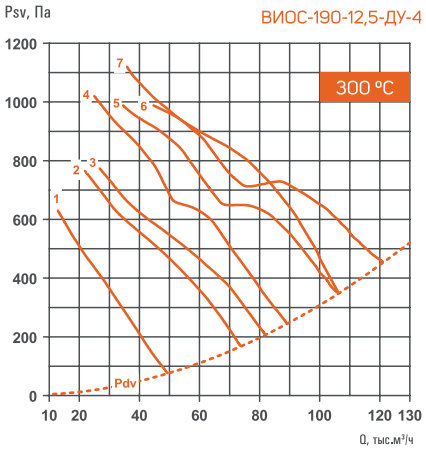

Номер кривой	Число полюсов	Исполнение	Nном, кВт	Масса, кг max
1	4	А	11	379,4
2		Б	15	419,4
3		В	18,5	494,4
4		Г	22	512,8
5		Д	30	541,8
6		Е	37	619,2
7		Ж	45	622,8

Вставка гибкая	Козырек	Сетка защитная
ВГТ-1250	КЗ-КР-1250	С3-1250

№	Среднегеометрическая частота октавы, Гц								Lw, дБА
	63	125	250	500	1000	2000	4000	8000	
	Уровень звуковой мощности в полосе, дБ								
1	101	108	104	103	101	98	95	92	106
2	102	109	105	104	102	99	96	93	107
3	105	112	108	107	105	102	99	96	110
4	105	112	108	107	105	102	99	96	110
5	104	111	107	106	104	101	98	95	109
6	104	111	107	106	104	101	98	95	109
7	108	115	111	110	108	105	102	99	113



ВЕНТИЛЯТОРЫ ОСЕВЫЕ

ДЫМОУДАЛЕНИЯ

ВИОС-160К-ДУ

Вентиляторы осевые дымоудаления серии ВИОС-160К предназначены для применения в системах противодымной вентиляции. Крышный.

Режим работы вентилятора: дымоудаление (ДУ).

Выпускаются в вариантах исполнения: К1

Вентиляторы предназначены для эксплуатации в условиях умеренного (У), умеренно-холодного (УХЛ), тропического (Т) климата 1-й категории размещения по ГОСТ 15150-69.

Температура окружающей среды от -45°С до +40°С для умеренного климата, от -60°С до +40°С для умеренно- холодного климата, от -10°С до +50°С для тропического климата.



ВИОС-160К-8,0-46гр-ДУ400-К1-11,00/4-02-У1

Расшифровка обозначения

Пример: Вентилятор осевой дымоудаления серии ВИОС-160К, номер вентилятора 8,0, угол установки лопаток рабочего колеса 46 градусов, режим работы дымоудаление, температура перемещаемой среды 400°С 2 часа.

Коррозионностойкое исполнение, двигатель с номинальной мощностью 11 кВт, с числом полюсов 4 и скоростью вращения 1500 об/мин, номер модификации 02, для эксплуатации в умеренном климате (У) 1-й категории размещения.

ВИОС-160К- Тип вентилятора
К - крышное исполнение

8,0 Номер вентилятора (диаметр рабочего колеса, дм):
4,0; 4,5; 5,0; 5,6; 6,3; 7,1; 8,0; 9,0; 10,0; 11,2; 12,5.

46 гр Угол установки лопаток рабочего колеса:
18; 26; 38; 46.

ДУ400 Режим работы:
ДУ - дымоудаление.

Температура перемещаемой среды:
400 - 400°С 2 часа; 600 - 600°С 2 часа.

К1 Вариант исполнения:
общепромышленное (Н) по умолчанию не указывается;
К1 - коррозионностойкое.

11,00/4 Мощность электродвигателя, кВт:
от 00,12 до 30,00.

Число полюсов:
2 - 3000 об/мин; 4 - 1500 об/мин; 6 - 1000 об/мин.

У1 Климатическое исполнение и категория размещения:
У1 - умеренный климат 1-я категория размещения;
УХЛ1 - умеренно-холодный климат 1-я категория размещения;
Т1 - тропический климат 1-я категория размещения.

ВИОС-160К-ДУ

Габаритные и присоединительные размеры

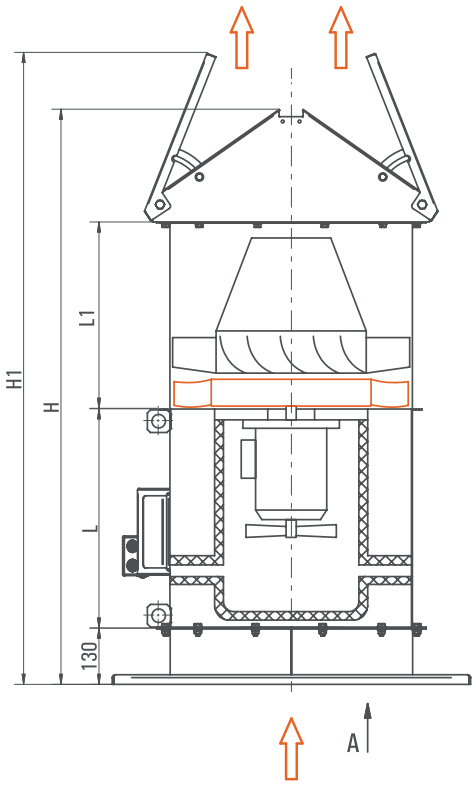

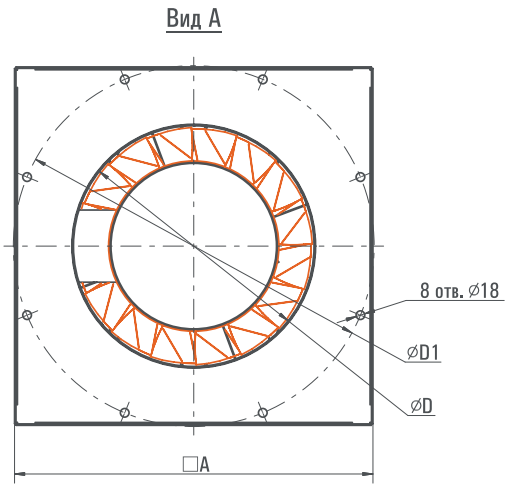

Скачать BIM модель по ссылке: bimlib.pro/model/vios-160k-duairone/38431/

Тип вентилятора	Размеры, мм						
	A	D	D1	H	H1	L	L1
ВИОС-160К-4,0	590	400	530	1275	1385	516	275
ВИОС-160К-4,5	615	450	600	1430	1525	598	400
ВИОС-160К-5,0	685	500	675	1485	1565	680	420
ВИОС-160К-5,6	754	560	750	1745	1855	723	490
ВИОС-160К-6,3	835	630	840	2010	2155	766	565
ВИОС-160К-7,1	937	710	945	2170	2340	856	585
ВИОС-160К-8,0	1048	800	1065	2485	2680	945	755
ВИОС-160К-9,0	1172	900	1200	2587	2757	1152	850
ВИОС-160К-10,0	1312	1000	1350	2692	2837	1152	900
ВИОС-160К-11,2	1452	1120	1500	2996	3221	1211	1075
ВИОС-160К-12,5	1617	1250	1680	2946	3251	1136	970

Технические характеристики

В таблицах приводится уровень звуковой мощности Lw (дБА) вентилятора на номинальном режиме со стороны нагнетания.
Уровень звуковой мощности со стороны всасывания на 4 дБ меньше.
Уровень звуковой мощности в октавных полосах частот может быть определен из соотношения: Lwi = Lw + Δ Lwi.

Число полюсов двигателя	Поправки Δ Lwi, дБ в октавных полосах частот со среднегеометрическими частотами, Гц							
	63	125	250	500	1000	2000	4000	8000
2	-28	-19	-10	-6	-5	-9	-9	-14
4	-11	-9	-5	-4	-8	-8	-13	-13
6	-10	-6	-5	-9	-9	-14	-14	-24

Аэродинамические характеристики

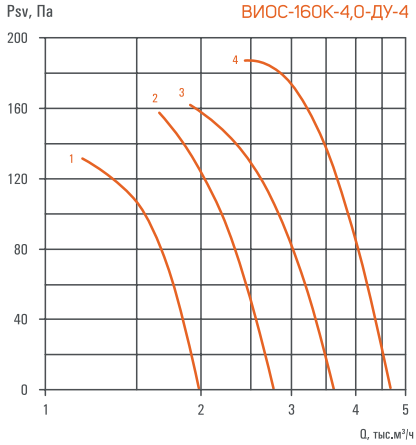

Номер кривой	Число полюсов	Угол установки лопаток, град	Nном, кВт	Lw выход, дБА	Масса, кг max
1	4	18	0,12	71	80
2		26	0,12	75	80
3		38	0,18	77	81
4		46	0,37	79	82

Стакан монтажный	Поддон	Вставка гибкая
МонСт-530	ПоДр-530	ВГТ-400х400

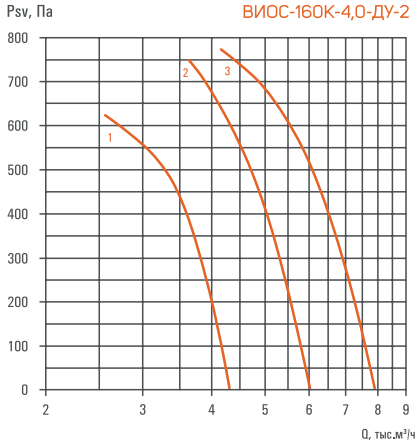

Номер кривой	Число полюсов	Угол установки лопаток, град	Nном, кВт	Lw выход, дБА	Масса, кг max
1	2	18	1,1	86	86
2		26	1,5	90	88
3		38	2,2	92	91

Стакан монтажный	Поддон	Вставка гибкая
МонСт-530	ПоДр-530	ВГТ-400х400

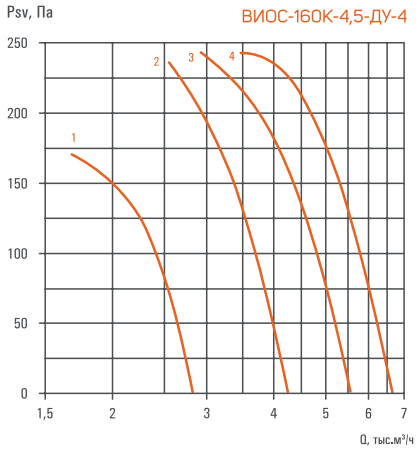

Номер кривой	Число полюсов	Угол установки лопаток, град	Nном, кВт	Lw выход, дБА	Масса, кг max
1	4	18	0,18	74	98
2		26	0,37	78	103
3		38	0,55	80	104
4		46	0,55	82	104

Стакан монтажный	Поддон	Вставка гибкая
МонСт-600	ПоДр-600	ВГТ-450х450

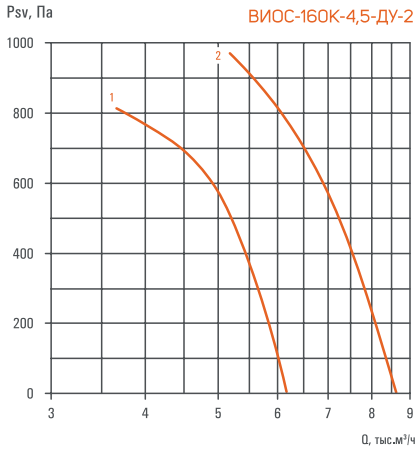

Номер кривой	Число полюсов	Угол установки лопаток, град	Nном, кВт	Lw выход, дБА	Масса, кг max
1	2	18	1,5	89	106
2		26	2,2	93	110

Стакан монтажный	Поддон	Вставка гибкая
МонСт-600	ПоДр-600	ВГТ-450х450

Аэродинамические характеристики

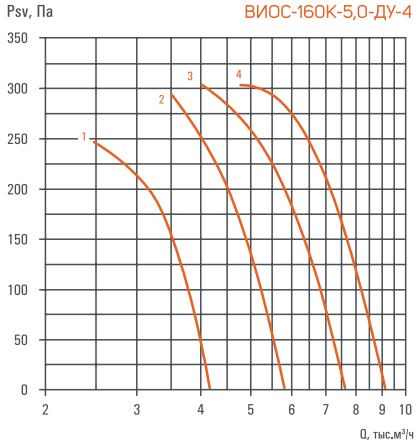

Номер кривой	Число полюсов	Угол установки лопаток, град	Nном, кВт	Lw выход, дБА	Масса, кг max
1	4	18	0,37	77	128
2		26	0,55	81	130
3		38	0,75	83	131
4		46	1,1	85	133

Стакан монтажный	Поддон	Вставка гибкая
МонСт-675	ПоДр-675	ВГТ-500х500

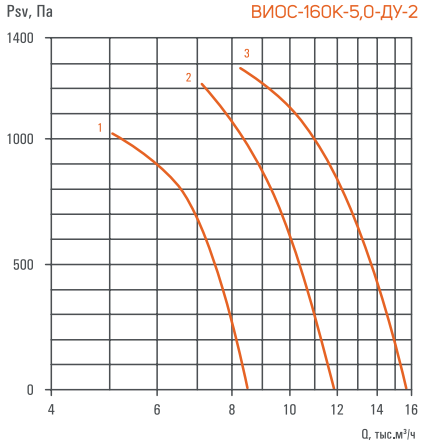

Номер кривой	Число полюсов	Угол установки лопаток, град	Nном, кВт	Lw выход, дБА	Масса, кг max
1	2	18	3	92	140
2		26	4	96	160
3		38	5,5	99	164

Стакан монтажный	Поддон	Вставка гибкая
МонСт-675	ПоДр-675	ВГТ-500х500

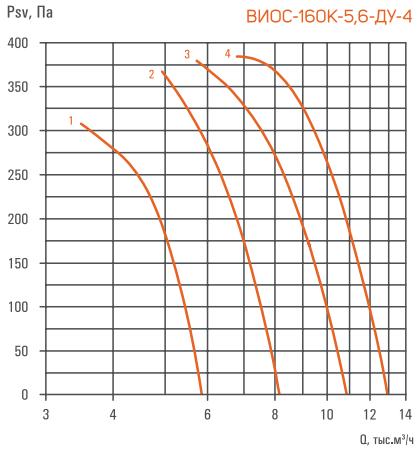

Номер кривой	Число полюсов	Угол установки лопаток, град	Nном, кВт	Lw выход, дБА	Масса, кг max
1	4	18	0,55	81	165
2		26	1,1	85	168
3		38	1,5	87	171
4		46	2,2	89	176

Стакан монтажный	Поддон	Вставка гибкая
МонСт-750	ПоДр-750	ВГТ-600х600

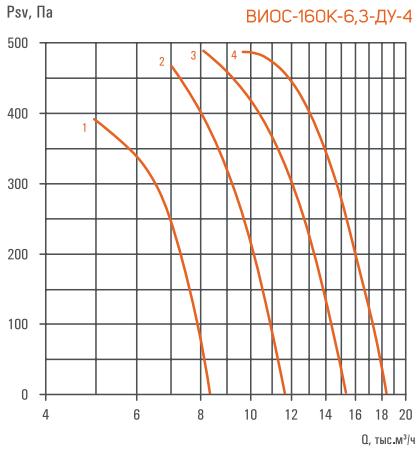

Номер кривой	Число полюсов	Угол установки лопаток, град	Nном, кВт	Lw выход, дБА	Масса, кг max
1	4	18	1,1	84	178
2		26	1,5	88	185
3		38	2,2	90	184
4		46	3	92	189

Стакан монтажный	Поддон	Вставка гибкая
МонСт-840	ПоДр-840	ВГТ-650х650

Аэродинамические характеристики

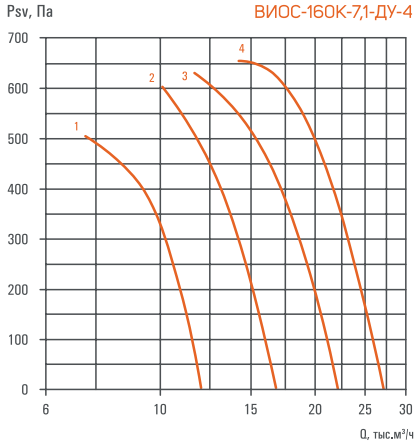

Номер кривой	Число полюсов	Угол установки лопаток, град	Nном, кВт	Lw выход, дБА	Масса, кг max
1	4	18	2,2	88	233
2		26	3	92	238
3		38	4	94	253
4		46	7,5	96	268

Стакан монтажный	Поддон	Вставка гибкая
МонСт-945	ПоДр-945	ВГТ-750х750

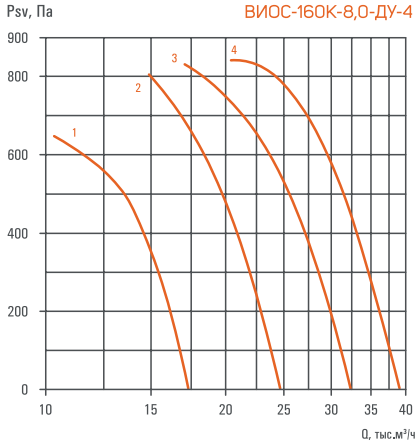

Номер кривой	Число полюсов	Угол установки лопаток, град	Nном, кВт	Lw выход, дБА	Масса, кг max
1	4	18	4	92	295
2		26	5,5	96	305
3		38	7,5	98	319
4		46	11	100	333

Стакан монтажный	Поддон	Вставка гибкая
МонСт-1065	ПоДр-1065	ВГТ-800х800

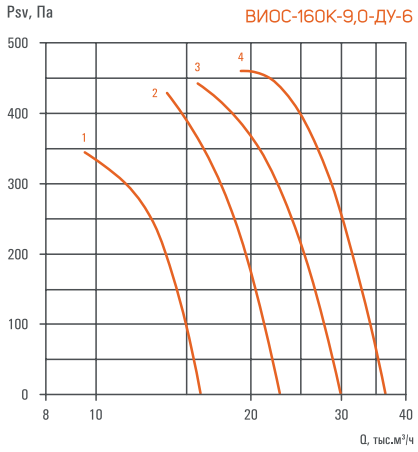

Номер кривой	Число полюсов	Угол установки лопаток, град	Nном, кВт	Lw выход, дБА	Масса, кг max
1	6	18	2,2	86	378
2		26	3	90	384
3		38	4	92	397
4		46	5,5	94	403

Стакан монтажный	Поддон	Вставка гибкая
МонСт-1200	ПоДр-1200	ВГТ-900х900

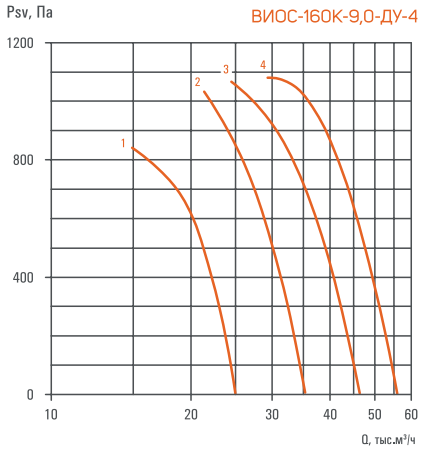

Номер кривой	Число полюсов	Угол установки лопаток, град	Nном, кВт	Lw выход, дБА	Масса, кг max
1	4	18	7,5	95	404
2		26	11	99	417
3		38	15	101	448
4		46	22	103	481

Стакан монтажный	Поддон	Вставка гибкая
МонСт-1200	ПоДр-1200	ВГТ-900х900

Аэродинамические характеристики

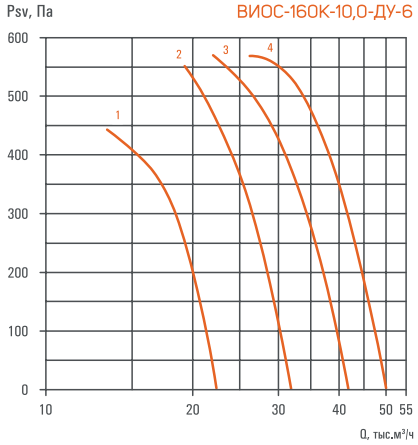

Номер кривой	Число полюсов	Угол установки лопаток, град	Nном, кВт	Lw выход, дБА	Масса, кг max
1	6	18	3	89	448
2		26	5,5	93	461
3		38	7,5	95	474
4		46	11	97	507

Стакан монтажный	Поддон	Вставка гибкая
МонСт-1350	ПоДр-1350	ВГТ-1000х1000

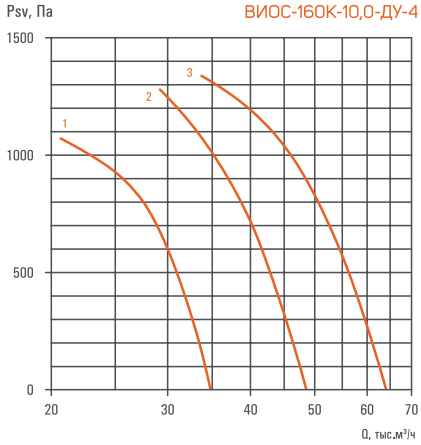

Номер кривой	Число полюсов	Угол установки лопаток, град	Nном, кВт	Lw выход, дБА	Масса, кг max
1	4	18	11	98	475
2		26	18,5	102	513
3		38	30	104	560

Стакан монтажный	Поддон	Вставка гибкая
МонСт-1350	ПоДр-1350	ВГТ-1000х1000

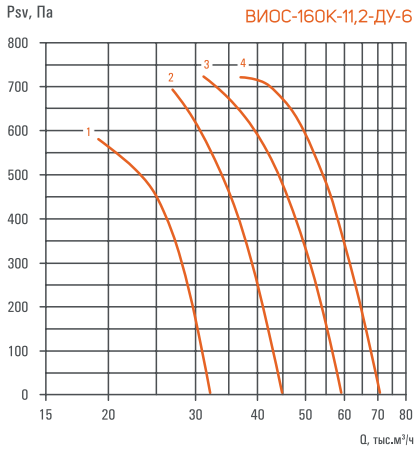

Номер кривой	Число полюсов	Угол установки лопаток, град	Nном, кВт	Lw выход, дБА	Масса, кг max
1	6	18	5,5	93	624
2		26	11	97	670
3		38	15	99	686
4		46	18,5	101	711

Стакан монтажный	Поддон	Вставка гибкая
МонСт-1500	ПоДр-1500	ВГТ-1150х1150

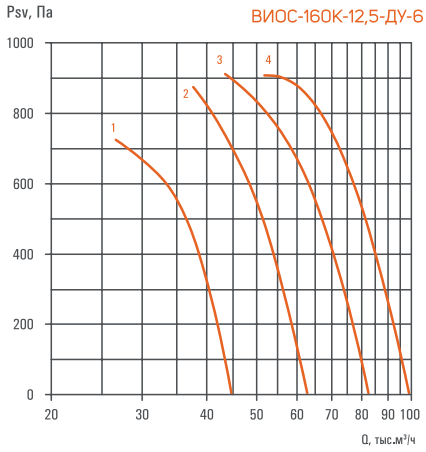

Номер кривой	Число полюсов	Угол установки лопаток, град	Nном, кВт	Lw выход, дБА	Масса, кг max
1	6	18	11	96	797
2		26	15	100	813
3		38	22	102	894
4		46	30	104	999

Стакан монтажный	Поддон	Вставка гибкая
МонСт-1680	ПоДр-1680	ВГТ-1250х1250



ВЕНТИЛЯТОРЫ ОСЕВЫЕ

МАГИСТРАЛЬНЫЕ

Общие сведения

Осевые вентиляторы предназначены для применения в системах общеобменной вентиляции, воздушного отопления и системах приточной противодымной вентиляции.

В каталоге представлены основные технические характеристики новых серий осевых вентиляторов ВИОС (Вентилятор Индустриальный Осевой). Число в названии вентилятора соответствует быстроходности использованной аэродинамической схемы на расчетном режиме. Вентиляторы разных серий отличаются конструкцией рабочего колеса и наличием спрямляющего аппарата.

Угол установки лопаток может изменяться и регулируется в заводских условиях. Рабочие колеса крепятся непосредственно на вал электродвигателя. Корпус вентилятора изготавливается из малоуглеродистой стали (исполнение Н).

При заборе воздуха непосредственно из окружающей среды или помещения большого объема рекомендуется комплектовать вентиляторы конфузором входным.

Для частичного использования динамического давления на выходе вентилятора рекомендуется устанавливать диффузор. При необходимости вентилятор комплектуется опорами.

Аэродинамические характеристики вентиляторов получены при испытании опытных образцов в соответствии с требованиями ГОСТ 10921 на стенде типа А (свободный вход, свободный выход). Характеристики вентиляторов приведены к постоянной скорости вращения и нормальным атмосферным условиям (температура воздуха +20°С, давление 760 мм рт. ст., относительная влажность 50%).

Осевые вентиляторы весьма чувствительны к способу монтажа их в вентиляционной системе. Особенно важно выполнять монтаж таким образом, чтобы получать на входе в вентилятор равномерный поток. Наличие неравномерного потока на входе может привести к падению производительности вентилятора на 30 ÷ 40%. Ниже даны рекомендации для установки осевых вентиляторов в наиболее распространенных вариантах монтажа.

Монтаж в воздуховодах с элементами регулирования потока

Для обеспечения равномерного потока перед вентилятором рекомендуется устанавливать прямолинейный воздуховод с площадью поперечного сечения, равной площади поперечного сечения вентилятора.

Длина этого участка должна составлять 3 ÷ 4 D (D – внутренний диаметр вентилятора). Длина прямолинейного участка за вентилятором должна составлять 1.5 ÷ 2 D.

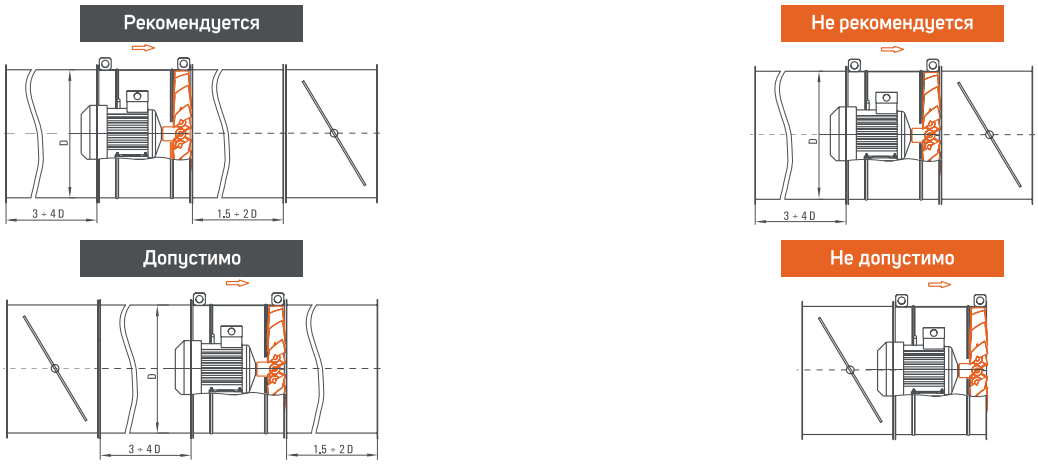

Монтаж при заборе воздуха из свободного пространства или большого помещения

В этом случае перед осевым вентилятором необходимо обязательно устанавливать конфузор входной.

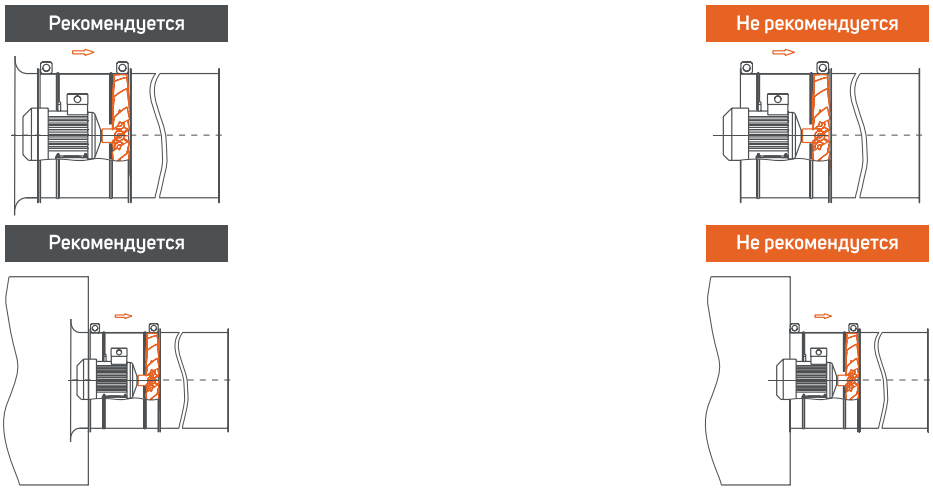

ВЕНТИЛЯТОРЫ ОСЕВЫЕ МАГИСТРАЛЬНЫЕ

Монтаж при заборе воздуха из свободного пространства или большого помещения

При необходимости монтажа вентилятора непосредственно после поворотного участка (колена) рекомендуется использовать поворотный участок с большим радиусом закругления и системой направляющих лопаток внутри него.

Рекомендуется

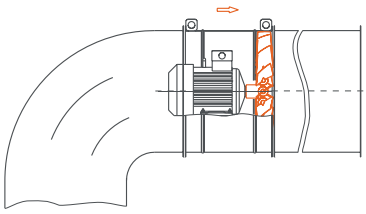

Не рекомендуется

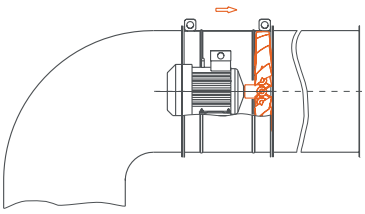

Монтаж при переходе с меньшего или на меньший диаметр

При переходе с меньшего диаметра на больший следует использовать переходной диффузор с углом раскрытия не более 12º. При переходе с большего диаметра на меньший необходимо применять конфузор.

Рекомендуется

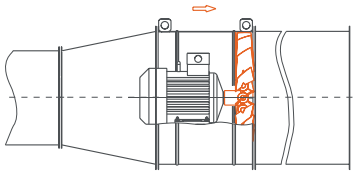

Не рекомендуется

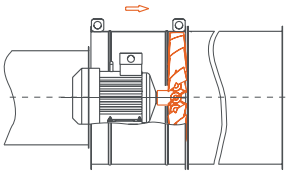

Рекомендуется

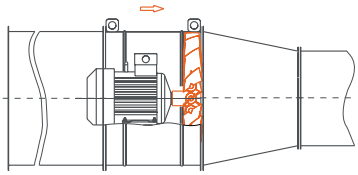

Не рекомендуется

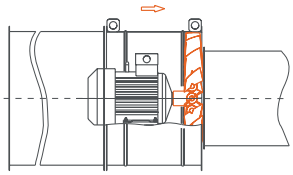

Монтаж при переходе с большего или на больший диаметр

При переходе с меньшего диаметра на больший следует использовать переходной диффузор с углом раскрытия не более 12º. При переходе с большего диаметра на меньший необходимо применять конфузор.

Рекомендуется

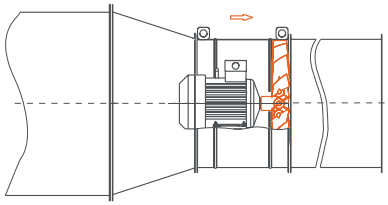

Не рекомендуется

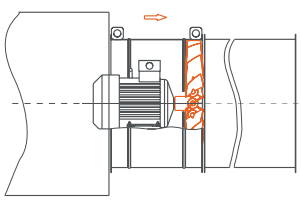

Рекомендуется

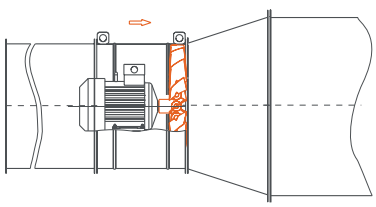

Не рекомендуется

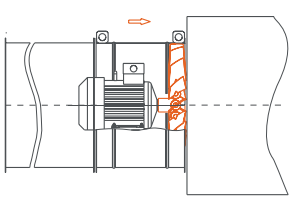

ВЕНТИЛЯТОРЫ ОСЕВЫЕ МАГИСТРАЛЬНЫЕ

Монтаж в загроможденном пространстве

Для обеспечения нормальной работы вентилятора в стесненных условиях помещения необходимо обеспечить достаточную удаленность входного и выходного фланцев от пола, стен, громоздкого оборудования и преград.

Рекомендуется

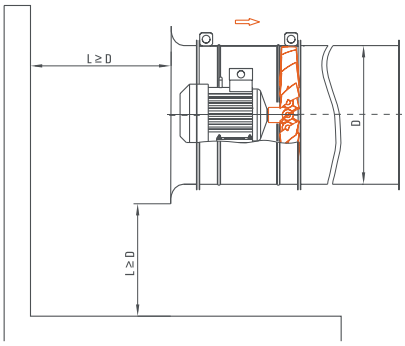

Рекомендуется

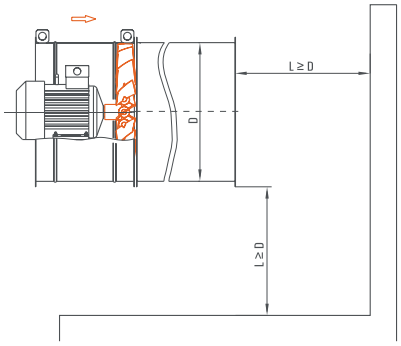

Монтаж выходного диффузора

Если осевой вентилятор является конечным устройством в вентиляционной системе, за выходным сечением вентилятора рекомендуется устанавливать диффузор. В этом случае за счет снижения скорости выброса воздуха в окружающее пространство существенно снижаются потери «на удар» (пропорционально квадрату уменьшения скорости).
Использование этого простого устройства может поднять производительность вентиляционной системы на 5 – 8%.

Рекомендуется

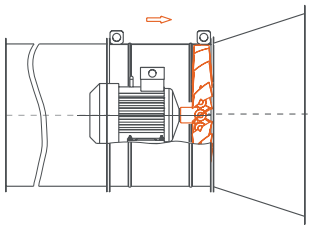

Не рекомендуется

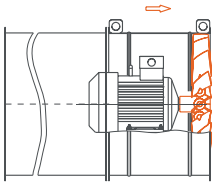

Последовательная установка вентиляторов

Теоретически при последовательной установке вентиляторов должно удваиваться создаваемое такой установкой давление. Однако, в случае вентиляторов без спрямляющего аппарата на вход второго вентилятора будет поступать сильно закрученный поток, что приведет к существенному снижению его эффективности.
Для предотвращения этого между вентиляторами можно установить специально изготовленный спрямляющий аппарат.

Рекомендуется

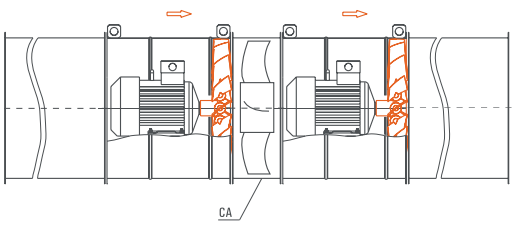

Не рекомендуется

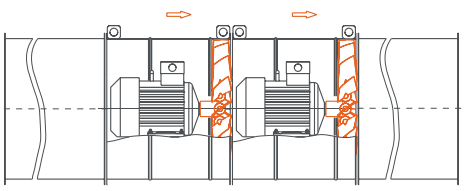



ВЕНТИЛЯТОРЫ ОСЕВЫЕ

МАГИСТРАЛЬНЫЕ

ВИОС-160

Вентиляторы осевые магистральные серии ВИОС-160 предназначены для применения в системах вентиляции, воздушного отопления и системах приточной противодымной вентиляции.

Выпускаются в вариантах исполнения: Н; К1.

Вентиляторы предназначены для эксплуатации в условиях умеренного (У), умеренно-холодного (УХЛ), тропического (Т) климата 1-й категории размещения по ГОСТ 15150-69.

Температура окружающей среды от -45°С до +40°С для умеренного климата, от -60°С до +40°С для умеренно- холодного климата, от -10°С до +50°С для тропического климата.



ВИОС-160-4,0-38гр-К1-00,25/4-КДО-У1

Расшифровка обозначения

Пример: Вентилятор осевой магистральный серии ВИОС-160, номер вентилятора 4,0, угол установки лопаток рабочего колеса 38 градусов.

Двигатель с номинальной мощностью 0,25 кВт, с числом полюсов 4 и скоростью вращения 1500 об/мин, дополнительная комплектация конфузор, диффузор и опора, для эксплуатации в умеренном климате (У) 1-й категории размещения.

ВИОС-160 — Тип вентилятора

4,0 — Номер вентилятора (диаметр рабочего колеса, дм):
4,0; 4,5; 5,0; 5,6; 6,3; 7,1; 8,0; 9,0; 10,0; 11,2; 12,5.

38 гр — Угол установки лопаток рабочего колеса:
18; 26; 38; 46.

К1 — Вариант исполнения:
общепромышленное (Н) по умолчанию не указывается;
К1 - коррозионностойкое.

00,25/4 — Мощность электродвигателя, кВт:
от 00,12 до 37,00.

Число полюсов:
2 - 3000 об/мин; 4 - 1500 об/мин; 6 - 1000 об/мин.

КДО — Дополнительная комплектация:
по умолчанию не указывается; О - опора; ДО - диффузор и опора; КО - конфузор и опора; КДО - конфузор, диффузор и опора.

У1 — Климатическое исполнение и категория размещения:
У1 - умеренный климат 1-я категория размещения;
УХЛ1 - умеренно-холодный климат 1-я категория размещения;
Т1 - тропический климат 1-я категория размещения.

ВИОС-160

Габаритные и присоединительные размеры

ИСПОЛНЕНИЕ ПО УМОЛЧАНИЮ

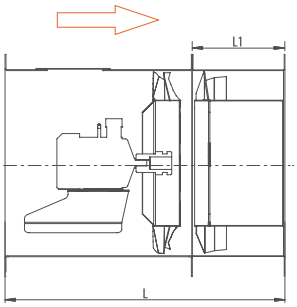

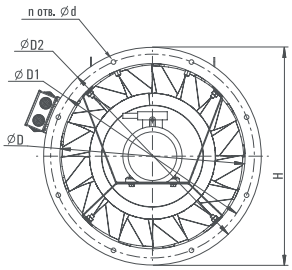

Рис. 1

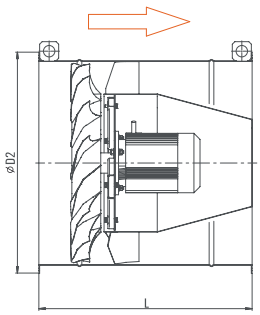

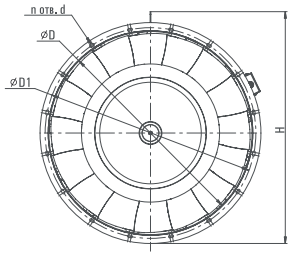

Рис. 2

ИСПОЛНЕНИЕ НА ОПОРЕ (О)

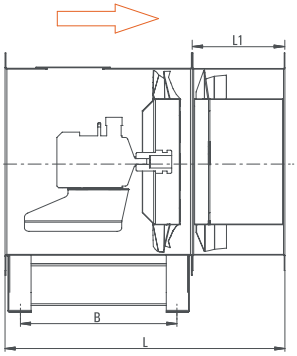

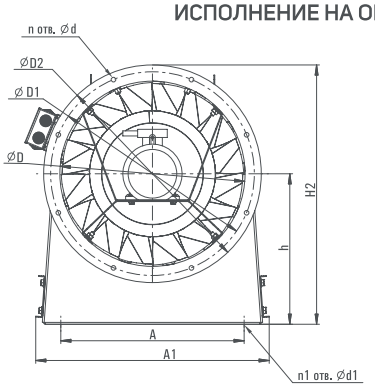

Рис. 1

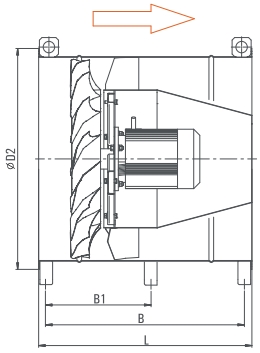

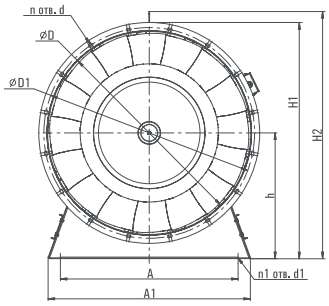

Рис. 2

Скачать BIM модель по ссылке: bimlib.pro/model/vios-160airone/38428/

Групповые характеристики ВИОС-160 в AirQlick: airqlick.su/vent_lines/24?_=1683101982576

Тип вентилятора	Рис.	Размеры, мм															
		L	L1	H	H1	H2	h	A	A1	B	B1	D	D1	D2	n	d	n1
ВИОС-160-4,0	1	600	200	470	-	560	325	395	505	340	-	400	440	470	8	12	4
ВИОС-160-4,5		700	200	520	-	595	335	455	565	440	-	450	490	520	8	12	4
ВИОС-160-5,0		790	200	570	-	655	370	525	635	530	-	500	540	570	12	12	4
ВИОС-160-5,6	2	590	-	670	670	710	355	585	690	530	-	560	600	630	12	12	4
ВИОС-160-6,3		660	-	740	750	790	400	640	770	605	-	630	670	700	12	12	4
ВИОС-160-7,1		745	-	820	840	880	450	730	870	685	-	710	750	780	16	12	4
ВИОС-160-8,0		840	-	910	930	970	495	820	970	780	-	800	840	870	16	12	4
ВИОС-160-9,0		945	-	1020	1040	1080	550	930	1095	885	-	900	950	980	16	12	4
ВИОС-160-10,0		1050	-	1145	1140	1200	595	1040	1205	990	525	1000	1050	1080	16	12	6
ВИОС-160-11,2		1175	-	1260	1270	1330	670	1100	1240	1115	590	1120	1170	1200	20	14	6
ВИОС-160-12,5		1310	-	1395	1420	1480	750	1220	1380	1250	655	1250	1300	1330	20	14	6

Технические характеристики

В таблицах приводится уровень звуковой мощности Lw (дБА) вентилятора на номинальном режиме со стороны нагнетания.
Уровень звуковой мощности со стороны всасывания на 4 дБ меньше.
Уровень звуковой мощности в октавных полосах частот может быть определен из соотношения: Lwi = Lw + Δ Lwi.

Число полюсов двигателя	Поправки Δ Lwi, дБ в октавных полосах частот со среднегеометрическими частотами, Гц							
	63	125	250	500	1000	2000	4000	8000
2	-28	-18	-10	-6	-5	-9	-9	-14
4	-11	-9	-5	-4	-8	-8	-13	-13
6	-10	-6	-5	-9	-9	-14	-14	-24

Сводные диаграммы рабочих областей

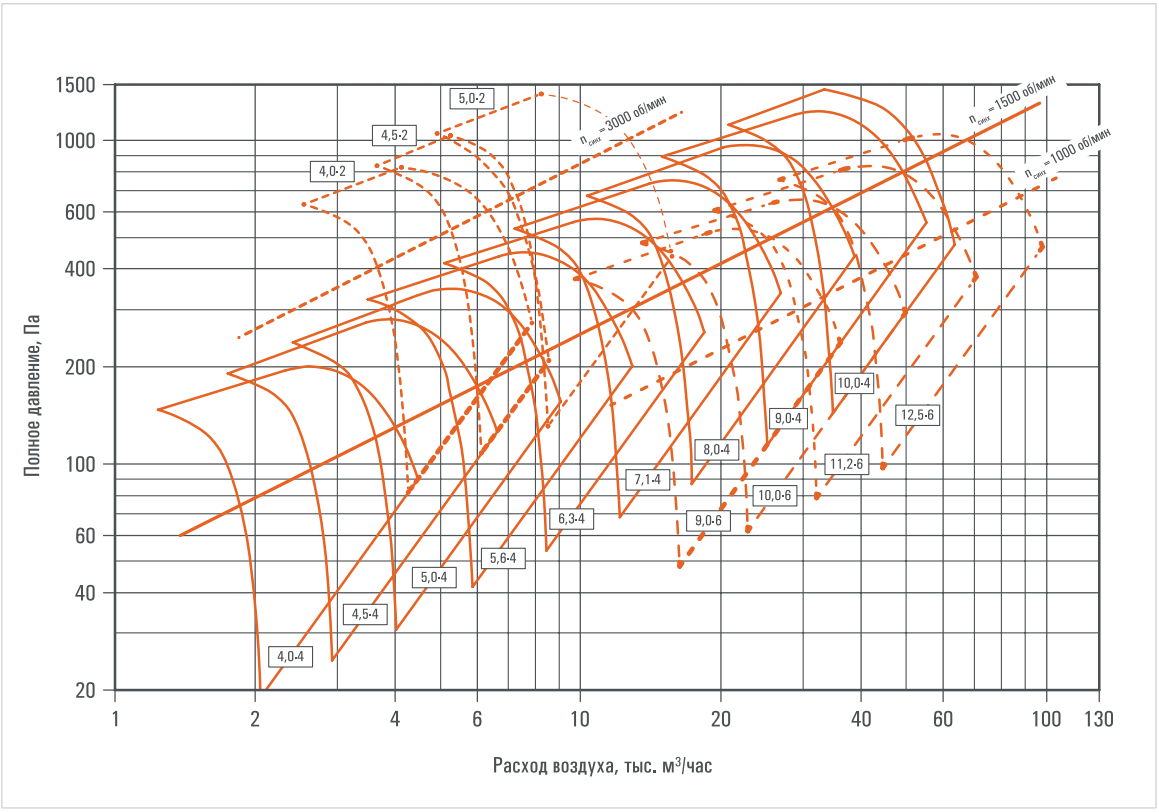

Аэродинамические характеристики

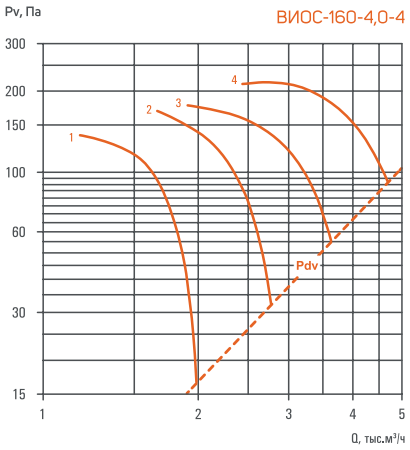

Номер кривой	Число полюсов	Угол установки лопаток, град	Nном, кВт Н	Lw выход, дБА	Масса, кг
1	4	18	0,12	71	35
2		26	0,18	75	36
3		38	0,25	77	38
4		46	0,37	79	39

Вставка гибкая	Козырек	Сетка защитная	Фланец ответный
ВГ-400	КЗ-КР-400	СЗ-400	ФОТ-400

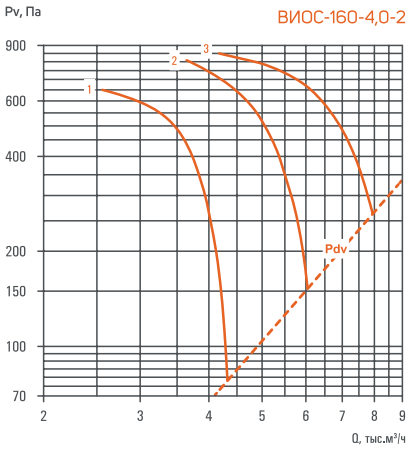

Номер кривой	Число полюсов	Угол установки лопаток, град	Nном, кВт Н	Lw выход, дБА	Масса, кг
1	2	18	1,1	86	47
2		26	1,5	90	55
3		38	2,2	92	58

Вставка гибкая	Козырек	Сетка защитная	Фланец ответный
ВГ-400	КЗ-КР-400	СЗ-400	ФОТ-400

Аэродинамические характеристики

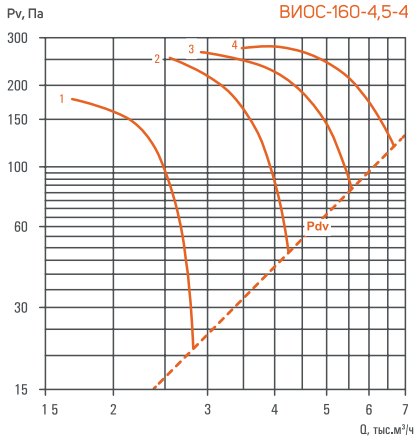

Номер кривой	Число полюсов	Угол установки лопаток, град	Nном, кВт Н	Lw выход, дБА	Масса, кг
1	4	18	0,18	74	52
2		26	0,37	78	55
3		38	0,55	80	56
4		46	0,75	82	57

Вставка гибкая	Козырек	Сетка защитная	Фланец ответный
ВГ-450	КЗ-КР-450	С3-450	ФОТ-450

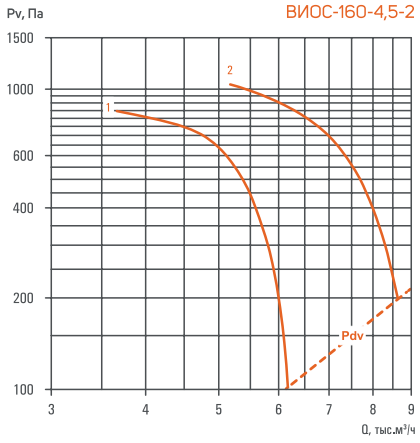

Номер кривой	Число полюсов	Угол установки лопаток, град	Nном, кВт Н	Lw выход, дБА	Масса, кг
1	2	18	2,2	89	64
2		26	3	93	66

Вставка гибкая	Козырек	Сетка защитная	Фланец ответный
ВГ-450	КЗ-КР-400	С3-450	ФОТ-450

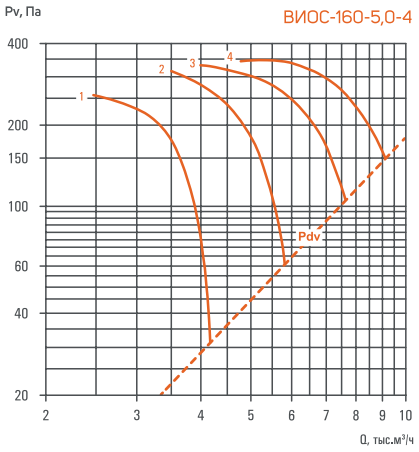

Номер кривой	Число полюсов	Угол установки лопаток, град	Nном, кВт Н	Lw выход, дБА	Масса, кг
1	4	18	0,37	77	55
2		26	0,55	81	59
3		38	0,75	83	64
4		46	1,1	85	72

Вставка гибкая	Козырек	Сетка защитная	Фланец ответный
ВГ-500	КЗ-КР-500	С3-500	ФОТ-500

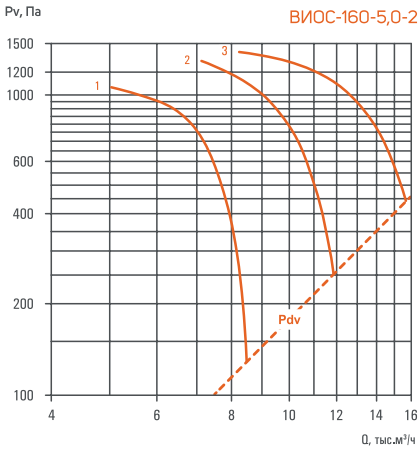

Номер кривой	Число полюсов	Угол установки лопаток, град	Nном, кВт Н	Lw выход, дБА	Масса, кг
1	2	18	3	92	78
2		26	4	96	92
3		38	7,5	99	105

Вставка гибкая	Козырек	Сетка защитная	Фланец ответный
ВГ-500	КЗ-КР-500	С3-500	ФОТ-500

Аэродинамические характеристики

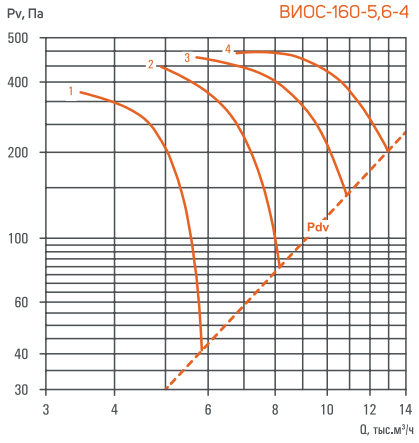

Номер кривой	Число полюсов	Угол установки лопаток, град	Nном, кВт Н	Lw выход, дБА	Масса, кг
1	4	18	0,75	81	83
2		26	1,1	85	87
3		38	1,5	87	89
4		46	2,2	89	92

Вставка гибкая	Козырек	Сетка защитная	Фланец ответный
ВГ-560	КЗ-КР-560	СЗ-560	ФОТ-560

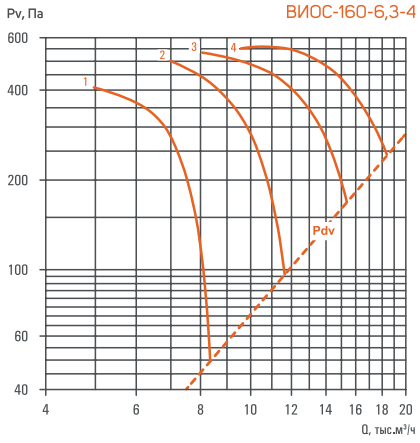

Номер кривой	Число полюсов	Угол установки лопаток, град	Nном, кВт Н	Lw выход, дБА	Масса, кг
1	4	18	1,1	84	112
2		26	1,5	88	114
3		38	3	90	125
4		46	4	92	149

Вставка гибкая	Козырек	Сетка защитная	Фланец ответный
ВГ-630	КЗ-КР-630	СЗ-630	ФОТ-630

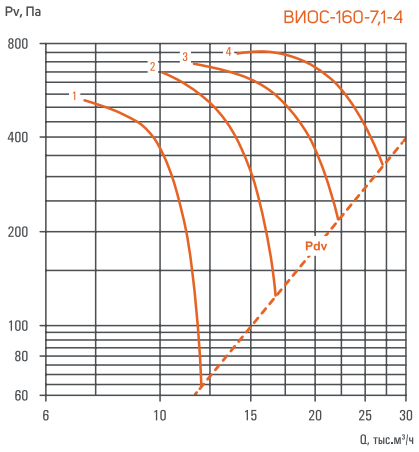

Номер кривой	Число полюсов	Угол установки лопаток, град	Nном, кВт Н	Lw выход, дБА	Масса, кг
1	4	18	2,2	88	106
2		26	3	92	112
3		38	5,5	94	166
4		46	7,5	96	197

Вставка гибкая	Козырек	Сетка защитная	Фланец ответный
ВГ-710	КЗ-КР-710	СЗ-710	ФОТ-710

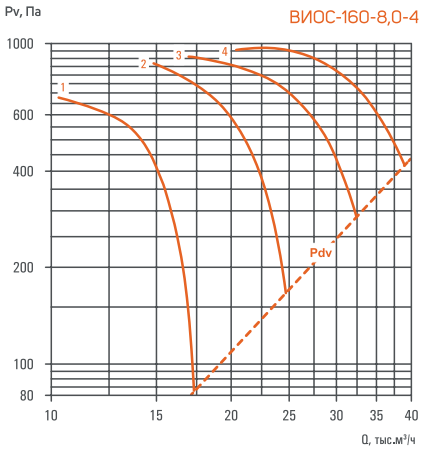

Номер кривой	Число полюсов	Угол установки лопаток, град	Nном, кВт Н	Lw выход, дБА	Масса, кг
1	4	18	4	92	144
2		26	5,5	96	200
3		38	11	98	234
4		46	15	100	333

Вставка гибкая	Козырек	Сетка защитная	Фланец ответный
ВГ-800	КЗ-КР-800	СЗ-800	ФОТ-800

Аэродинамические характеристики

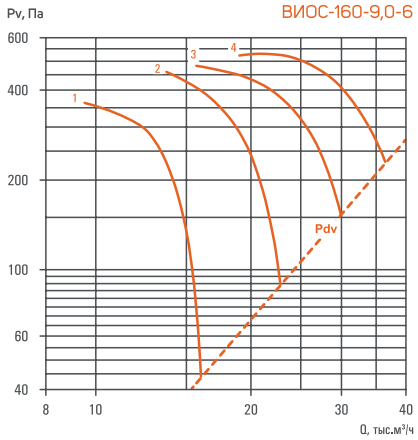

Номер кривой	Число полюсов	Угол установки лопаток, град	Nном, кВт Н	Lw выход, дБА	Масса, кг
1	6	18	2,2	86	205
2		26	3	90	245
3		38	4	92	260
4		46	7,5	94	304

Вставка гибкая	Козырек	Сетка защитная	Фланец ответный
ВГ-900	КЗ-КР-900	С3-900	ФОТ-900

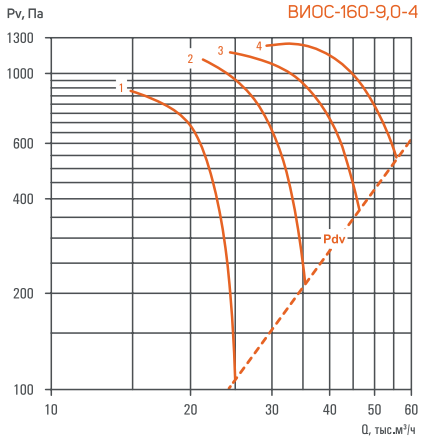

Номер кривой	Число полюсов	Угол установки лопаток, град	Nном, кВт Н	Lw выход, дБА	Масса, кг
1	4	18	7,5	95	272
2		26	11	99	294
3		38	15	101	390
4		46	22	103	460

Вставка гибкая	Козырек	Сетка защитная	Фланец ответный
ВГ-900	КЗ-КР-900	С3-900	ФОТ-900

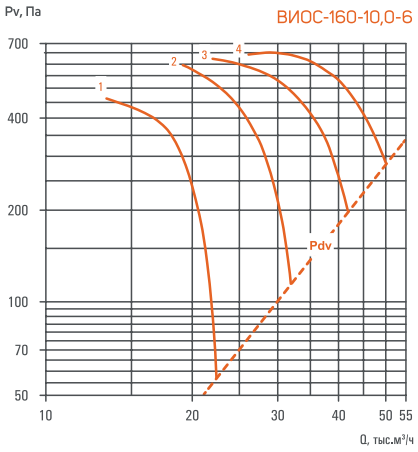

Номер кривой	Число полюсов	Угол установки лопаток, град	Nном, кВт Н	Lw выход, дБА	Масса, кг
1	6	18	4	89	394
2		26	5,5	93	321
3		38	7,5	95	403
4		46	11	97	436

Вставка гибкая	Козырек	Сетка защитная	Фланец ответный
ВГ-1000	КЗ-КР-1000	С3-1000	ФОТ-1000

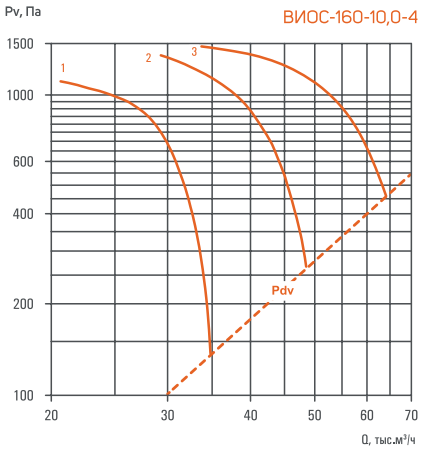

Номер кривой	Число полюсов	Угол установки лопаток, град	Nном, кВт Н	Lw выход, дБА	Масса, кг
1	4	18	15	98	431
2		26	18,5	102	470
3		38	30	104	566

Вставка гибкая	Козырек	Сетка защитная	Фланец ответный
ВГ-1000	КЗ-КР-1000	С3-1000	ФОТ-1000

Аэродинамические характеристики

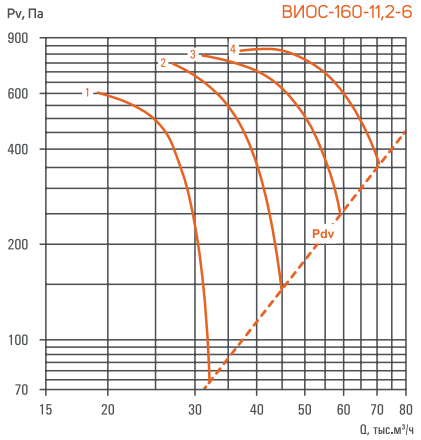

Номер кривой	Число полюсов	Угол установки лопаток, град	Nном, кВт Н	Lw выход, дБА	Масса, кг
1	6	18	7,5	93	373
2		26	11	97	438
3		38	15	99	490
4		46	18,5	101	598

Вставка гибкая	Козырек	Сетка защитная	Фланец ответный
ВГ-1120	КЗ-КР-1120	С3-1120	ФОТ-1120

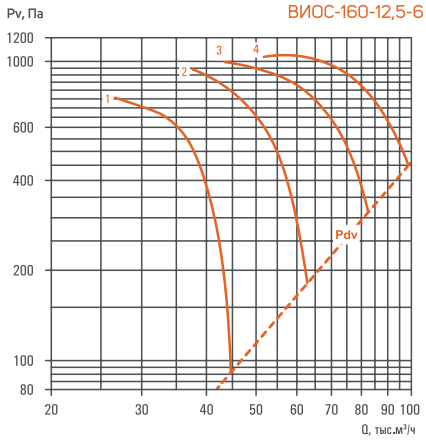

Номер кривой	Число полюсов	Угол установки лопаток, град	Nном, кВт Н	Lw выход, дБА	Масса, кг
1	6	18	11	96	475
2		26	15	100	556
3		38	30	102	761
4		46	37	104	961

Вставка гибкая	Козырек	Сетка защитная	Фланец ответный
ВГ-1250	КЗ-КР-1250	С3-1250	ФОТ-1250



ВЕНТИЛЯТОРЫ ОСЕВЫЕ

МАГИСТРАЛЬНЫЕ

ВИОС-190

Вентиляторы осевые магистральные серии ВИОС-190 предназначены для применения в системах вентиляции, воздушного отопления и системах приточной противодымной вентиляции.

Комплектация электродвигателями для исполнений Н (Н; К1) и Вз (Вз; ВзК1) приведена в таблицах в разделе аэродинамические характеристики.

Выпускаются в вариантах исполнения: Н; К1; Вз; ВзК1.

Вентиляторы предназначены для эксплуатации в условиях умеренного (У), умеренно-холодного (УХЛ), тропического (Т) климата 2-й категории размещения по ГОСТ 15150-69.

Температура окружающей среды от -45°С до +40°С для умеренного климата, от -60°С до +40°С для умеренно- холодного климата, от -10°С до +50°С для тропического климата.

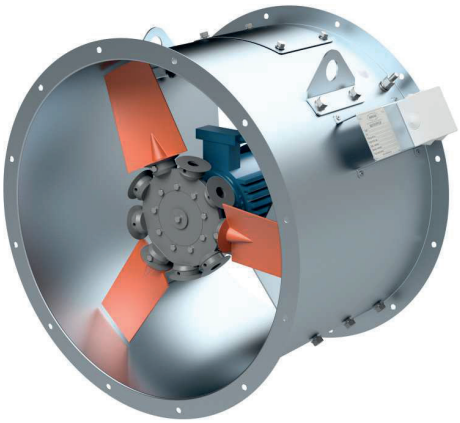

Вентилятор состоит из:
- цилиндрического корпуса;
- рабочего колеса (профильные лопатки из армированного полиамида);
- асинхронного двигателя.

ВИОС-190-5,0-Ж-Вз-07,50/2-КДО-У2

Расшифровка обозначения

Пример: Вентилятор осевой магистральный серии ВИОС-190, номер вентилятора 5,0, вариант исполнения рабочего колеса Ж, взрывозащищенное исполнение (группа IIA, IIB).

Двигатель с номинальной мощностью 7,5 кВт, с числом полюсов 2 и скоростью вращения 3000 об/мин, дополнительная комплектация конфузор, диффузор и опора, для эксплуатации в умеренном климате (У) 2-й категории размещения.

ВИОС-190 — Тип вентилятора

5,0 — Номер вентилятора (диаметр рабочего колеса, дм):
4,0; 4,5; 5,0; 5,6; 6,3; 7,1; 8,0; 9,0; 10,0; 11,2; 12,5.

Ж — Вариант исполнения рабочего колеса:
А; Б; В; Г; Д; Е; Ж; И; Ам; Бм; Вм; Гм; Дм; Ем; Жм

Вз — Вариант исполнения:
общепромышленное (Н) по умолчанию не указывается;
К1 - коррозионностойкое; Вз - взрывозащищенное (группа IIA, IIB); ВзК1 - взрывозащищенное (группа IIA, IIB) коррозионностойкое.

07,50/2 — Мощность электродвигателя, кВт:
от 00,12 до 45,00.

Число полюсов:
2 - 3000 об/мин; 4 - 1500 об/мин; 6 - 1000 об/мин.

КДО — Дополнительная комплектация:
по умолчанию не указывается; О - опора; ДО - диффузор и опора; КО - конфузор и опора; КДО - конфузор, диффузор и опора.

У2 — Климатическое исполнение и категория размещения:
У2 - умеренный климат 2-я категория размещения;
УХЛ2 - умеренно-холодный климат 2-я категория размещения;
Т2 - тропический климат 2-я категория размещения.

ВИОС-190

Габаритные и присоединительные размеры

ИСПОЛНЕНИЕ ПО УМОЛЧАНИЮ

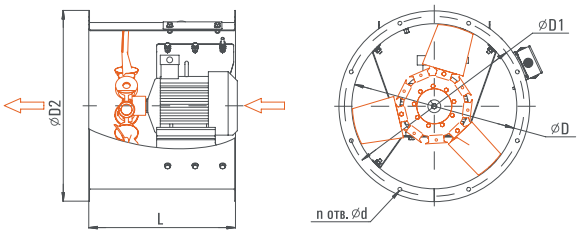

ИСПОЛНЕНИЕ НА ОПОРЕ (О)

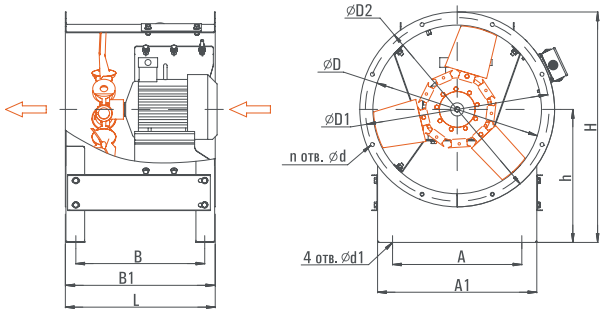

ИСПОЛНЕНИЕ НА ОПОРЕ С ДИФФУЗОРОМ (ДО)

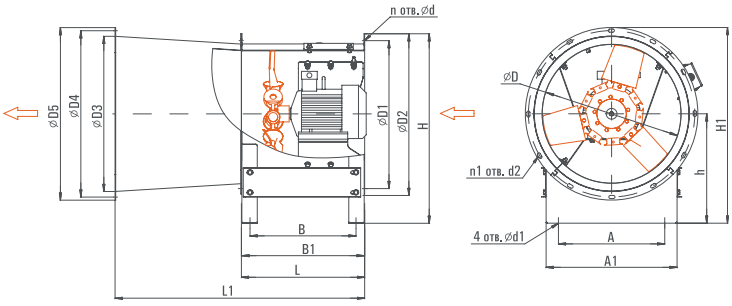

ИСПОЛНЕНИЕ НА ОПОРЕ С КОНФУЗОРОМ (КО)

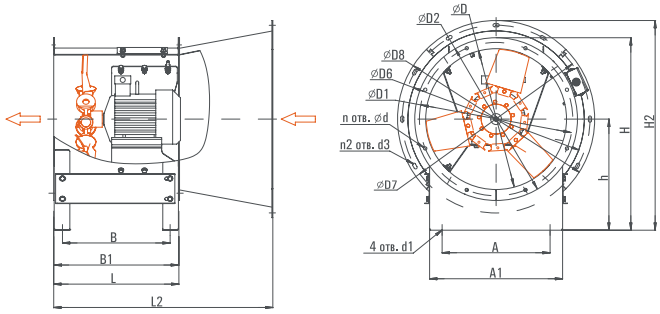

ИСПОЛНЕНИЕ НА ОПОРЕ С КОНФУЗОРОМ И ДИФФУЗОРОМ (КДО)

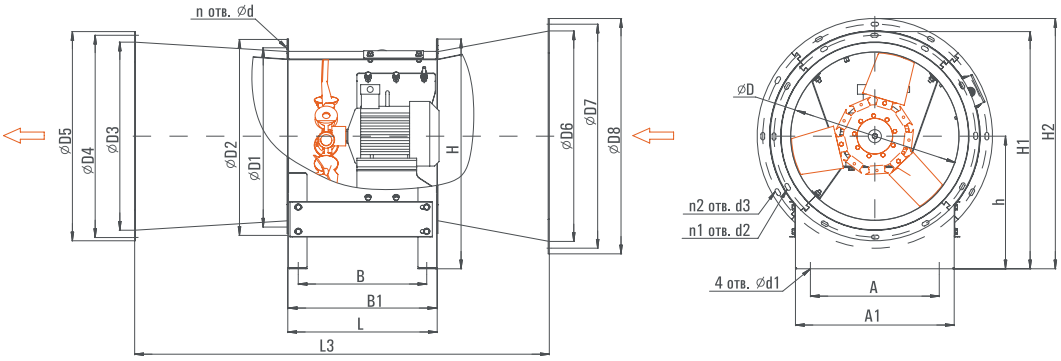

Скачать BIM модель по ссылке: bimlib.pro/model/vios-190airone/38429/

Групповые характеристики ВИОС-190 в AirQlick: airqlick.su/vent_lines/19?_=1683101982577

Тип вентилятора	Размеры, мм																										
	A	A1	B	B1	D	D1	D2	D3	D4	D5	D6	D7	D8	d	d1	d2	d3	H	H1	H2	h	L	L1	L2	L3	n	n1	n2
ВИОС-190-4,0	310	390	294	347	400	440	470	450	490	520	500	540	560	10	16	10x20	10x20	555	585	605	325	350	730	650	1030	8	8	12
ВИОС-190-4,5	345	425	344	397	450	490	520	500	540	560	560	600	630	10	16	10x20	10x20	615	635	670	355	400	810	700	1110	8	12	12
ВИОС-190-5,0	385	465	344	397	500	540	570	560	600	630	630	670	700	10	16	10x20	10x20	675	705	740	390	400	840	700	1140	12	12	12
ВИОС-190-5,6	430	510	394	447	560	600	630	630	670	700	710	750	780	10	16	10x20	10x20	745	780	820	430	450	920	750	1220	12	12	16
ВИОС-190-6,3	430	510	417	471	630	670	700	710	750	780	800	840	870	10	18	10x20	10x20	825	865	910	475	475	975	795	1295	12	16	16
ВИОС-190-7,1	545	655	492	546	710	750	780	800	840	870	900	950	980	10	18	10x20	10x20	925	970	1025	535	550	1100	890	1440	16	16	16
ВИОС-190-8,0	615	725	542	596	800	840	880	900	950	980	1000	1050	1080	10	18	10x20	10x20	1025	1075	1125	585	600	1200	960	1560	16	16	16
ВИОС-190-9,0	690	770	538	594	900	950	980	1000	1050	1080	1120	1170	1220	10	18	10x20	12x24	1150	1200	1270	660	600	1260	1000	1660	16	16	20
ВИОС-190-10,0	770	850	588	644	1000	1050	1080	1120	1170	1220	1250	1300	1350	10	18	12x24	12x24	1265	1335	1400	725	650	1350	1060	1760	16	20	20
ВИОС-190-11,2	860	940	713	769	1120	1170	1200	1250	1300	1350	1400	1450	1500	12	22	12x24	12x24	1400	1475	1550	800	775	1515	1215	1955	20	20	20
ВИОС-190-12,5	960	1040	763	819	1250	1300	1330	1400	1450	1500	1600	1650	1700	12	22	12x24	12x24	1565	1650	1750	900	825	1605	1286	2066	20	20	20

Вентиляторные установки ВИОС-190 оснащаются осевыми рабочими колесами, лопатки которых выполнены из армированного полиамида. Угол установки лопаток может изменяться и регулируется в заводских условиях. Рабочие колеса крепятся непосредственно на вал электродвигателя. Корпус вентилятора изготовлен из оцинкованной стали.

При заборе воздуха непосредственно из окружающей среды рекомендуется установку комплектовать конфузором входным и сеткой защитной С3. Для частичного использования динамического давления на выходе вентилятора рекомендуется устанавливать диффузор выходной. При необходимости вентиляторная установка комплектуется опорами.

Сводные диаграммы рабочих областей

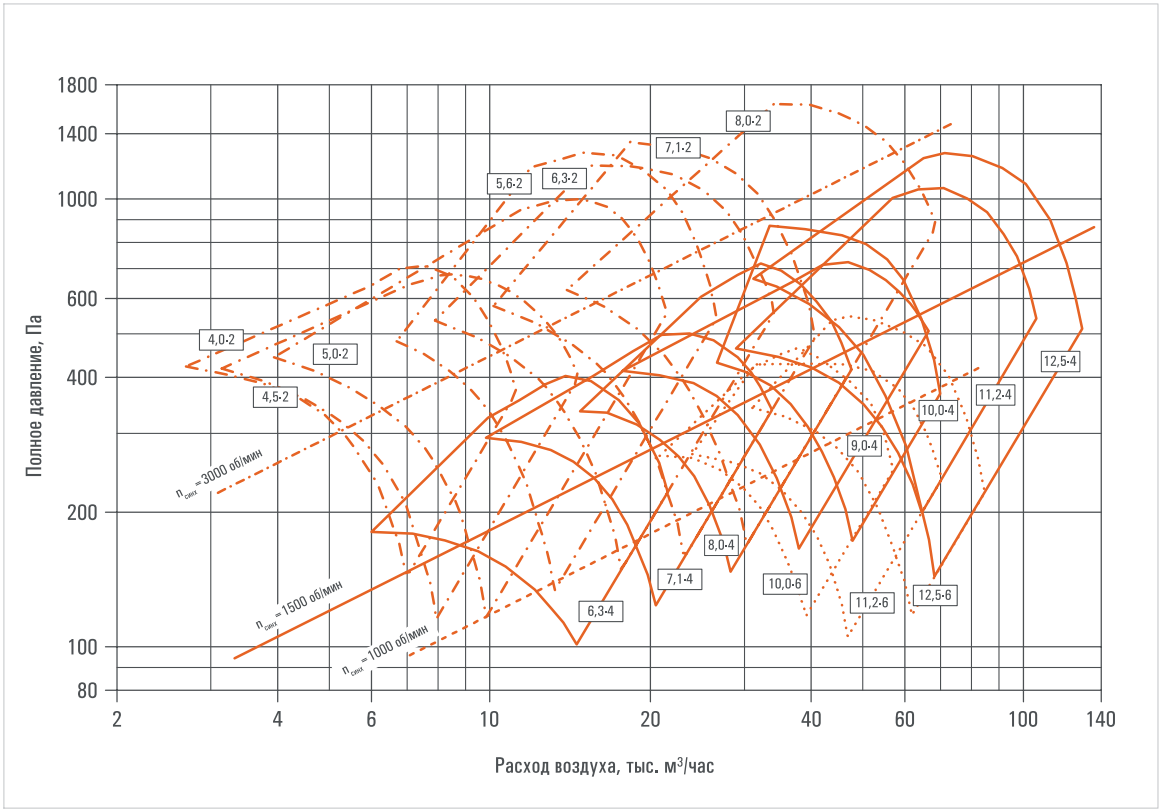

Аэродинамические характеристики

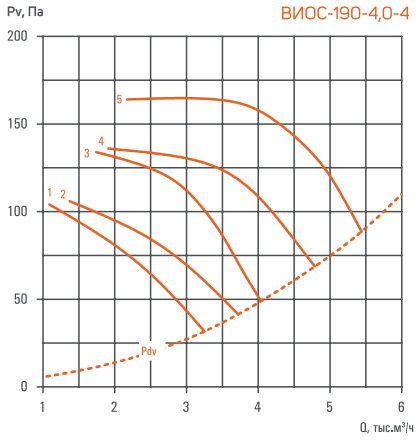

Номер кривой	Число полюсов	Исполнение	Nном, кВт Н	Nном, кВт Вз	Масса, кг max
1	4	А	0,12	0,25	28,3
2		Б	0,12	0,25	28,3
3		В	0,18	0,25	28,6
4		Г	0,25	0,25	28,6
5		Д	0,37	0,37	28,9

Вставка гибкая	Козырек	Сетка защитная	Фланец ответный
ВГ-400	КЗ-КР-400	СЗ-400	ФОТ-400

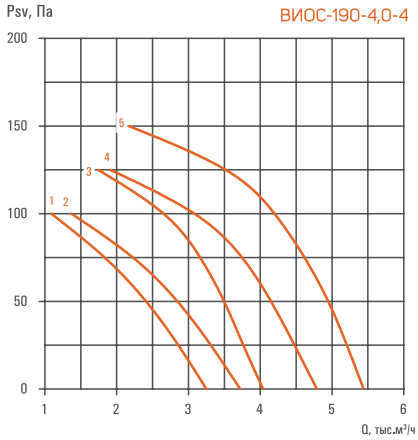

№	Среднегеометрическая частота октавы, Гц								Lw, дБА
	63	125	250	500	1000	2000	4000	8000	
	Уровень звуковой мощности в полосе, дБ								
1	71	78	74	73	71	68	65	62	76
2	73	80	76	75	73	70	67	64	78
3	77	84	80	79	77	74	71	68	82
4	77	84	80	79	77	74	71	68	82
5	79	86	82	81	79	76	73	70	84

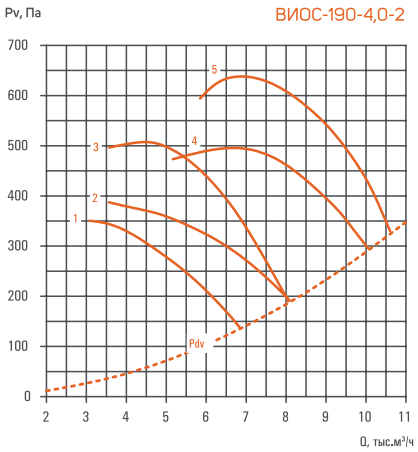

Номер кривой	Число полюсов	Исполнение	Nном, кВт Н	Nном, кВт Вз	Масса, кг max
1	2	А	0,75	0,75	31,3
2		Б	1,1	1,1	31,3
3		В	1,5	1,5	39,6
4		Г	2,2	2,2	39,6
5		Д	3	3	41,9

Вставка гибкая	Козырек	Сетка защитная	Фланец ответный
ВГ-400	КЗ-КР-400	СЗ-400	ФОТ-400

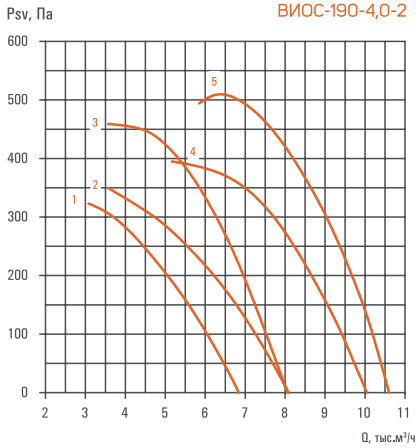

№	Среднегеометрическая частота октавы, Гц								Lw, дБА
	63	125	250	500	1000	2000	4000	8000	
	Уровень звуковой мощности в полосе, дБ								
1	80	87	83	82	80	77	74	71	85
2	82	89	85	84	82	79	76	73	87
3	85	86	94	87	85	82	79	76	91
4	87	88	96	89	87	84	81	78	93
5	89	90	92	97	89	86	83	80	96

Аэродинамические характеристики

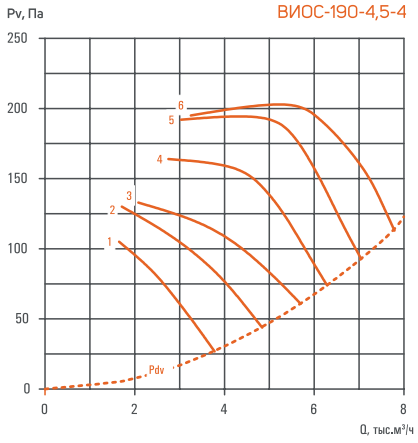

Номер кривой	Число полюсов	Исполнение	Nном, кВт Н	Nном, кВт Вз	Масса, кг max
1	4	А	0,12	0,25	33,3
2		Б	0,18	0,25	33,3
3		В	0,25	0,25	33,3
4		Г	0,37	0,37	33,6
5		Д	0,55	0,55	37,0

Вставка гибкая	Козырек	Сетка защитная	Фланец ответный
ВГ-450	КЗ-КР-450	С3-450	ФОТ-450

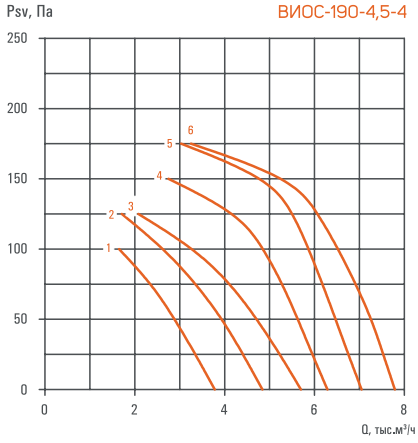

№	Среднегеометрическая частота октавы, Гц								Lw, дБА
	63	125	250	500	1000	2000	4000	8000	
	Уровень звуковой мощности в полосе, дБ								
1	85	82	78	77	75	72	69	66	80
2	85	82	78	77	75	72	69	66	80
3	87	84	80	79	77	74	71	68	82
4	80	87	83	82	80	77	74	71	85
5	87	84	80	79	77	74	71	68	82
6	83	90	86	85	83	80	77	74	88

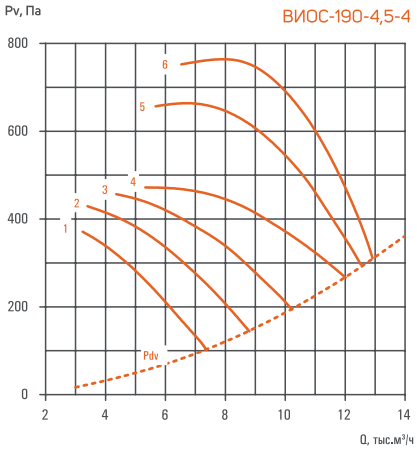

Номер кривой	Число полюсов	Исполнение	Nном, кВт Н	Nном, кВт Вз	Масса, кг max
1	4	А	0,75	0,75	36,3
2		Б	1,1	1,1	36,3
3		В	1,5	1,5	44,3
4		Г	2,2	2,2	44,3
5		Д	3	3	46,6

Вставка гибкая	Козырек	Сетка защитная	Фланец ответный
ВГ-450	КЗ-КР-450	С3-450	ФОТ-450

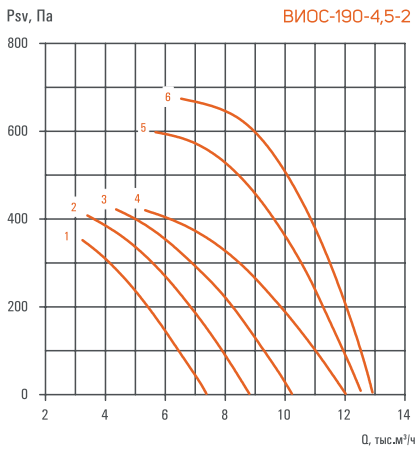

№	Среднегеометрическая частота октавы, Гц								Lw, дБА
	63	125	250	500	1000	2000	4000	8000	
	Уровень звуковой мощности в полосе, дБ								
1	81	88	84	83	81	78	75	72	86
2	83	90	86	85	83	80	77	74	88
3	84	91	87	86	84	81	78	75	89
4	86	93	89	88	86	83	80	77	91
5	89	90	98	91	89	86	83	80	95
6	90	91	93	98	90	87	84	81	97

Аэродинамические характеристики

Pv, Па — ВИОС-190-5,0-4

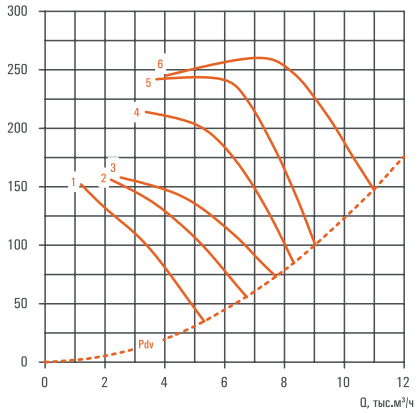

Номер кривой	Число полюсов	Исполнение	Nном, кВт Н	Nном, кВт Вз	Масса, кг max
1	4	А	0,18	0,25	34,1
2		Б	0,25	0,25	34,1
3		В	0,37	0,37	34,1
4		Г	0,55	0,55	37,6
5		Д	0,75	0,75	38,0
6		Е	1,1	1,1	38,0

Вставка гибкая	Козырек	Сетка защитная	Фланец ответный
ВГ-500	К3-КР-500	С3-500	ФОТ-500

Psv, Па — ВИОС-190-5,0-4

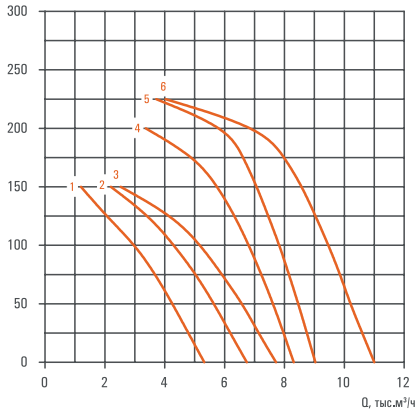

№	Среднегеометрическая частота октавы, Гц								Lw, дБА
	63	125	250	500	1000	2000	4000	8000	
	Уровень звуковой мощности в полосе, дБ								
1	88	85	81	80	78	75	72	69	83
2	88	85	81	80	78	75	72	69	83
3	80	87	83	82	80	77	74	71	85
4	85	92	88	87	85	82	79	76	90
5	83	90	86	85	83	80	77	74	88
6	86	93	89	88	86	83	80	77	91

Pv, Па — ВИОС-190-5,0-2

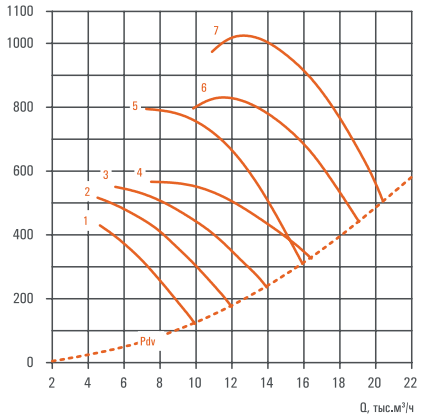

Номер кривой	Число полюсов	Исполнение	Nном, кВт Н	Nном, кВт Вз	Масса, кг max
1	2	А	1,1	1,1	37,1
2		Б	1,5	1,5	44,1
3		В	2,2	2,2	44,1
4		Г	3	3	45,1
5		Д	4	4	59,6
6		Е	5,5	5,5	59,6
7		Ж	7,5	7,5	68,0

Вставка гибкая	Козырек	Сетка защитная	Фланец ответный
ВГ-500	К3-КР-500	С3-500	ФОТ-500

Psv, Па — ВИОС-190-5,0-2

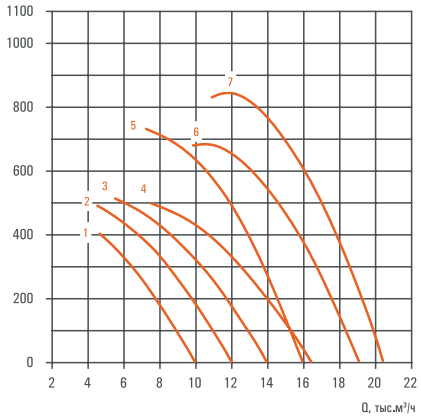

№	Среднегеометрическая частота октавы, Гц								Lw, дБА
	63	125	250	500	1000	2000	4000	8000	
	Уровень звуковой мощности в полосе, дБ								
1	83	90	86	85	83	80	77	74	88
2	85	92	88	87	85	82	79	76	90
3	86	93	89	88	86	83	80	77	91
4	88	95	91	90	88	85	82	79	93
5	91	92	100	93	91	88	85	82	97
6	93	94	102	95	93	90	87	84	99
7	95	96	98	103	95	92	89	86	102

Аэродинамические характеристики

Pv, Па

ВИОС-190-5,6-4

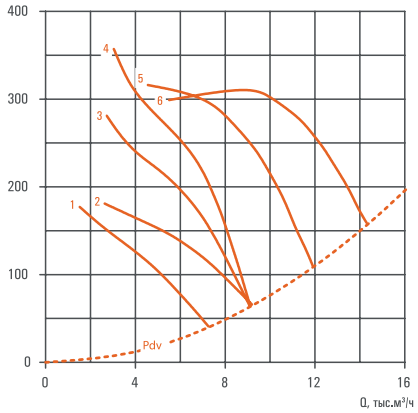

Номер кривой	Число полюсов	Исполнение	Nном, кВт Н	Nном, кВт Вз	Масса, кг max
1	4	А	0,25	0,25	43,7
2		Б	0,37	0,37	43,7
3		В	0,55	0,55	47,2
4		Г	0,75	0,75	47,2
5		Д	1,1	1,1	55,2
6		Е	1,5	1,5	55,6

Вставка гибкая	Козырек	Сетка защитная	Фланец ответный
ВГ-560	КЗ-КР-560	С3-560	ФОТ-560

Psv, Па

ВИОС-190-5,6-4

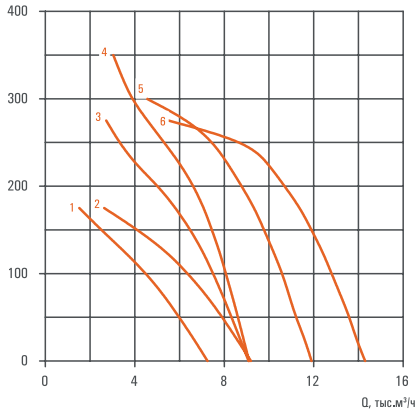

№	Среднегеометрическая частота октавы, Гц								Lw, дБА
	63	125	250	500	1000	2000	4000	8000	
	Уровень звуковой мощности в полосе, дБ								
1	81	88	84	83	81	78	75	72	86
2	80	87	83	82	80	77	74	71	85
3	84	91	87	86	84	81	78	75	89
4	84	91	87	86	84	81	78	75	89
5	87	94	90	89	87	84	81	78	92
6	84	91	87	86	84	81	78	75	89

Pv, Па

ВИОС-190-5,6-2

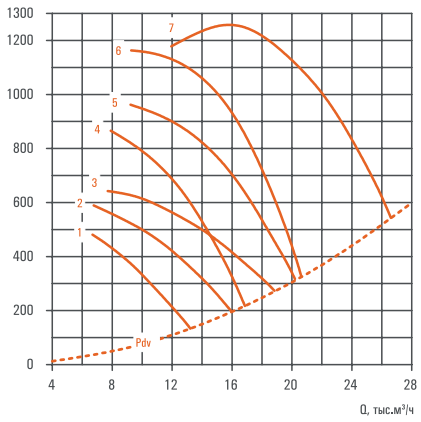

Номер кривой	Число полюсов	Исполнение	Nном, кВт Н	Nном, кВт Вз	Масса, кг max
1	2	А	1,5	1,5	54,7
2		Б	2,2	2,2	54,7
3		В	3	3	56,7
4		Г	4	4	69,2
5		Д	5,5	5,5	69,2
6		Е	7,5	7,5	77,6
7		Ж	11	11	108,6

Вставка гибкая	Козырек	Сетка защитная	Фланец ответный
ВГ-560	КЗ-КР-560	С3-560	ФОТ-560

Psv, Па

ВИОС-190-5,6-2

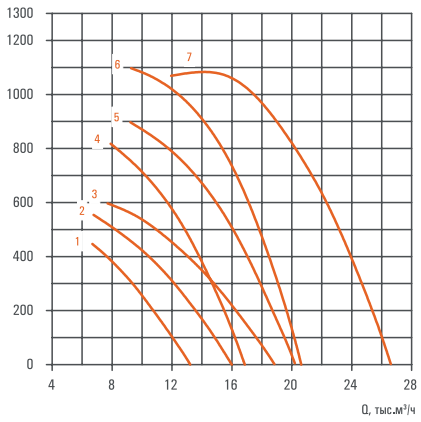

№	Среднегеометрическая частота октавы, Гц								Lw, дБА
	63	125	250	500	1000	2000	4000	8000	
	Уровень звуковой мощности в полосе, дБ								
1	85	92	88	87	85	82	79	76	90
2	87	94	90	89	87	84	81	78	92
3	89	96	92	91	89	86	83	80	94
4	91	92	100	93	91	88	85	82	97
5	93	94	102	95	93	90	87	84	99
6	95	96	98	103	95	92	89	86	102
7	97	98	100	105	97	94	91	88	104

Аэродинамические характеристики

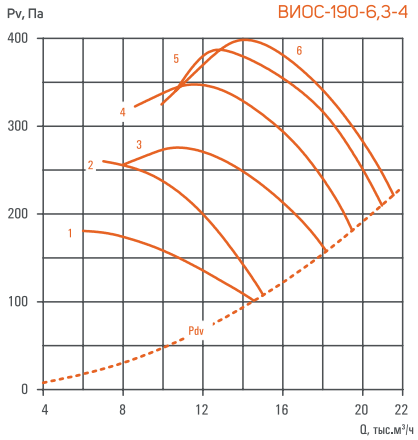

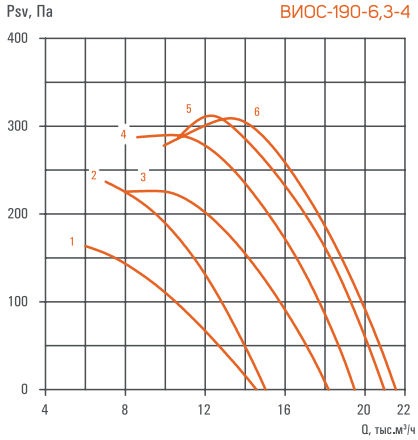

Номер кривой	Число полюсов	Исполнение	Nном, кВт Н	Nном, кВт Вз	Масса, кг max
1	4	А	0,75	0,75	50,5
2		Б	1,1	1,1	51,5
3		В	1,5	1,5	60,3
4		Г	2,2	2,2	61,8
5		Д	3	3	75,4
6		Е	4	4	75,2

Вставка гибкая	Козырек	Сетка защитная	Фланец ответный
ВГ-630	КЗ-КР-630	С3-630	ФОТ-630

№	Среднегеометрическая частота октавы, Гц								Lw, дБА
	63	125	250	500	1000	2000	4000	8000	
	Уровень звуковой мощности в полосе, дБ								
1	84	79	81	80	78	75	72	69	83
2	81	88	84	83	81	78	75	72	86
3	82	89	85	84	82	79	76	73	87
4	85	86	94	87	85	82	79	76	91
5	86	87	95	88	86	83	80	77	92
6	87	88	96	89	87	84	81	78	93

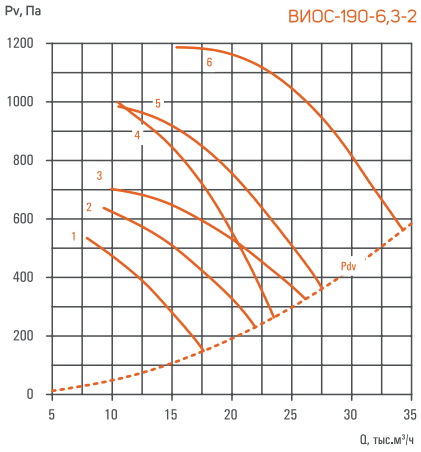

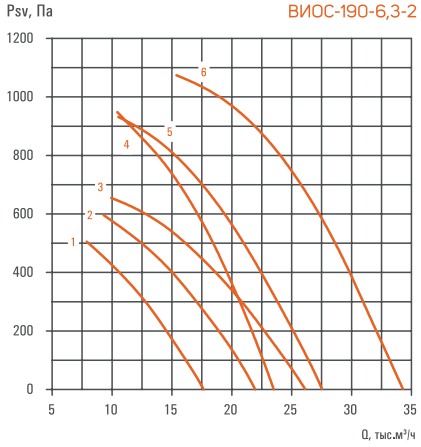

Номер кривой	Число полюсов	Исполнение	Nном, кВт Н	Nном, кВт Вз	Масса, кг max
1	2	А	2,2	2,2	60,5
2		Б	3	3	60,5
3		В	4	4	72,5
4		Г	5,5	5,5	73,3
5		Д	7,5	7,5	87,3
6		Е	11	11	112,3

Вставка гибкая	Козырек	Сетка защитная	Фланец ответный
ВГ-630	КЗ-КР-630	С3-630	ФОТ-630

№	Среднегеометрическая частота октавы, Гц								Lw, дБА
	63	125	250	500	1000	2000	4000	8000	
	Уровень звуковой мощности в полосе, дБ								
1	87	94	90	89	87	84	81	78	92
2	89	96	92	91	89	86	83	80	94
3	91	98	94	93	91	88	85	82	96
4	93	94	102	95	93	90	87	84	99
5	94	95	103	96	94	91	88	85	100
6	97	98	106	99	97	94	91	88	103

Аэродинамические характеристики

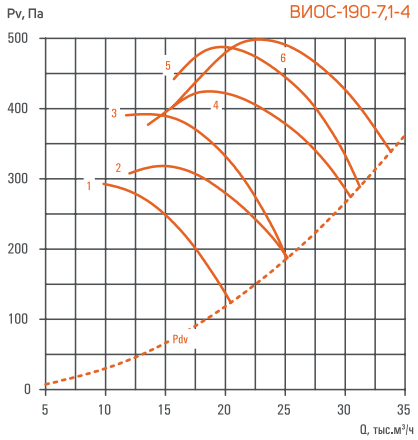

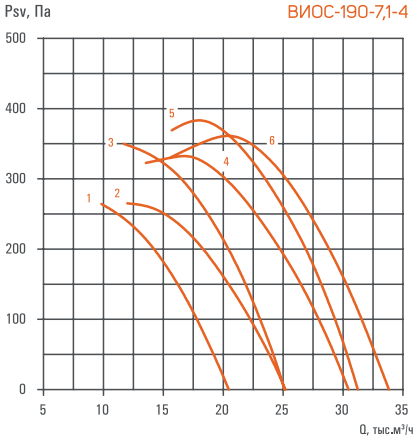

Номер кривой	Число полюсов	Исполнение	Nном, кВт Н	Nном, кВт Вз	Масса, кг max
1	4	А	1,5	1,5	65,4
2		Б	2,2	2,2	67,4
3		В	3	3	79,7
4		Г	4	4	79,7
5		Д	5,5	5,5	89,1
6		Е	7,5	7,5	140,1

Вставка гибкая	Козырек	Сетка защитная	Фланец ответный
ВГ-710	КЗ-КР-710	СЗ-710	ФОТ-710

№	Среднегеометрическая частота октавы, Гц								Lw, дБА
	63	125	250	500	1000	2000	4000	8000	
	Уровень звуковой мощности в полосе, дБ								
1	83	90	86	85	83	80	77	74	88
2	85	92	88	87	85	82	79	76	90
3	86	87	95	88	86	83	80	77	92
4	89	90	98	91	89	86	83	80	95
5	90	91	99	92	90	87	84	81	96
6	91	92	100	93	91	88	85	82	97

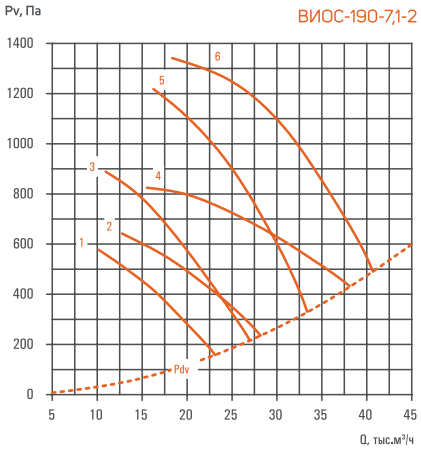

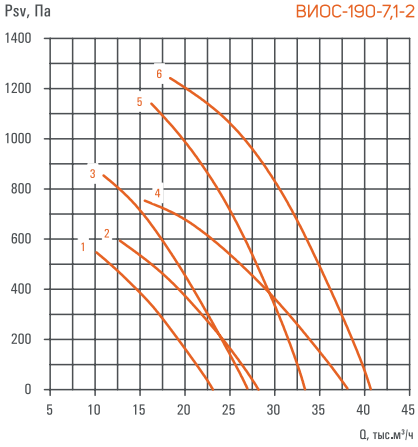

Номер кривой	Число полюсов	Исполнение	Nном, кВт Н	Nном, кВт Вз	Масса, кг max
1	2	А	3	3	67,2
2		Б	4	4	79,2
3		В	5,5	5,5	79,2
4		Г	7,5	7,5	87,2
5		Д	11	11	120,1
6		Е	15	15	160,1

Вставка гибкая	Козырек	Сетка защитная	Фланец ответный
ВГ-710	КЗ-КР-710	СЗ-710	ФОТ-710

№	Среднегеометрическая частота октавы, Гц								Lw, дБА
	63	125	250	500	1000	2000	4000	8000	
	Уровень звуковой мощности в полосе, дБ								
1	88	95	91	90	88	85	82	79	93
2	90	97	93	92	90	87	84	81	95
3	92	93	101	94	92	89	86	83	98
4	94	101	97	96	94	91	88	85	99
5	97	98	106	99	97	94	91	88	103
6	98	99	107	100	98	95	92	89	104

Аэродинамические характеристики

Pv, Па — ВИОС-190-8,0-4

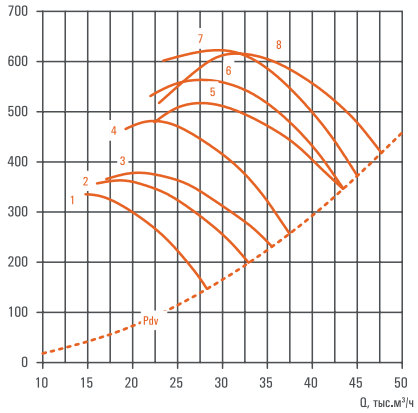

Номер кривой	Число полюсов	Исполнение	Nном, кВт Н	Nном, кВт Вз	Масса, кг max
1	4	А	2,2	2,2	96,6
2		Б	3	3	109,2
3		В	4	4	109,2
4		Г	5,5	5,5	116,4
5		Д	7,5	7,5	167,4
6		Е	11	11	151,2
7		Ж	11	11	151,2
8		И	15	15	195,6

Вставка гибкая	Козырек	Сетка защитная	Фланец ответный
ВГ-800	КЗ-КР-800	СЗ-800	ФОТ-800

Psv, Па — ВИОС-190-8,0-4

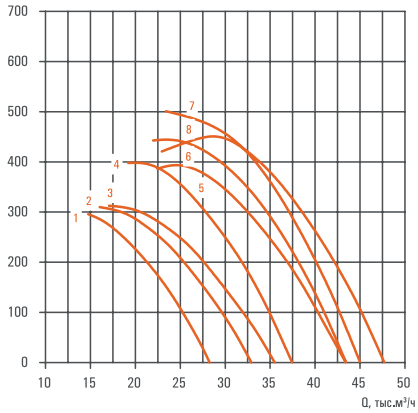

№	Среднегеометрическая частота октавы, Гц								Lw, дБА
	63	125	250	500	1000	2000	4000	8000	
	Уровень звуковой мощности в полосе, дБ								
1	85	92	88	87	85	82	79	76	90
2	87	94	90	89	87	84	81	78	92
3	88	95	91	90	88	85	82	79	93
4	90	91	99	92	90	87	84	81	96
5	92	93	101	94	92	89	86	83	98
6	93	94	102	95	93	90	87	84	99
7	94	95	103	96	94	91	88	85	100
8	95	96	104	97	95	92	89	86	101

Pv, Па — ВИОС-190-8,0-2

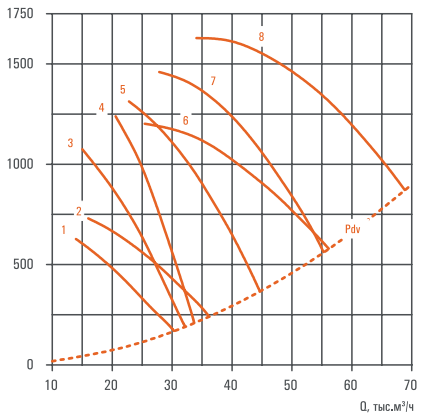

Номер кривой	Число полюсов	Исполнение	Nном, кВт Н	Nном, кВт Вз	Масса, кг max
1	2	А	4	4	107,7
2		Б	5,5	5,5	107,7
3		В	7,5	7,5	116,2
4		Г	11	11	149,9
5		Д	15	15	192,8
6		Е	18,5	18,5	257,7
7		Ж	22	22	247,2
8		И	30	30	300,2

Вставка гибкая	Козырек	Сетка защитная	Фланец ответный
ВГ-800	КЗ-КР-800	СЗ-800	ФОТ-800

Psv, Па — ВИОС-190-8,0-2

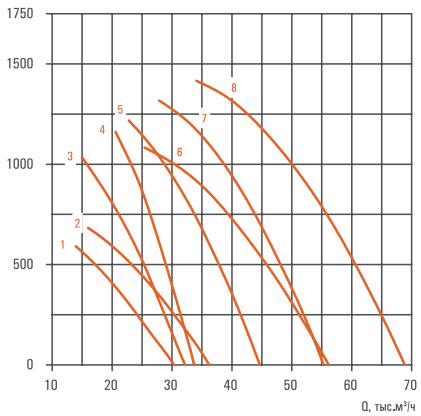

№	Среднегеометрическая частота октавы, Гц								Lw, дБА
	63	125	250	500	1000	2000	4000	8000	
	Уровень звуковой мощности в полосе, дБ								
1	90	97	93	92	90	87	84	81	95
2	92	99	95	94	92	89	86	83	97
3	95	96	104	97	95	92	89	86	101
4	98	99	101	106	98	95	92	89	105
5	98	99	107	100	98	95	92	89	104
6	99	100	108	101	99	96	93	90	105
7	101	102	110	103	101	98	95	92	107
8	103	104	112	105	103	100	97	94	109

Аэродинамические характеристики

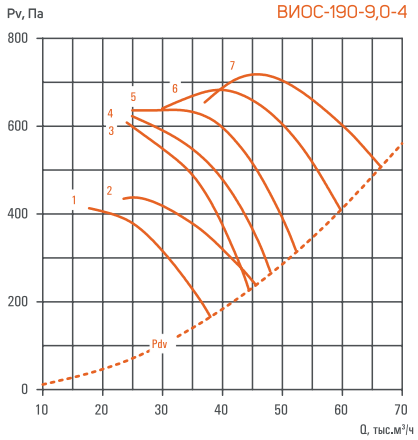

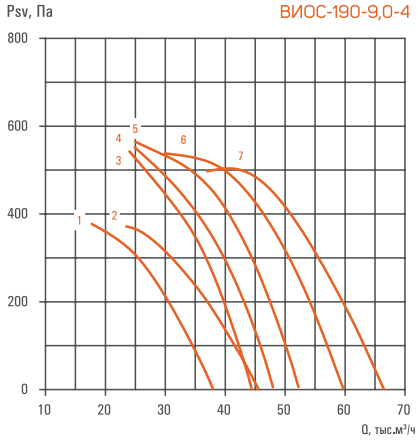

Номер кривой	Число полюсов	Исполнение	Nном, кВт H	Nном, кВт Вз	Масса, кг max
1	4	А	4	4	123,4
2		Б	5,5	5,5	131,4
3		В	7,5	7,5	185,4
4		Г	11	11	165,4
5		Д	11	11	165,9
6		Е	15	15	208,3
7		Ж	18,5	18,5	283,1

Вставка гибкая	Козырек	Сетка защитная	Фланец ответный
ВГ-900	КЗ-КР-900	СЗ-900	ФОТ-900

№	Среднегеометрическая частота октавы, Гц								Lw, дБА
	63	125	250	500	1000	2000	4000	8000	
	Уровень звуковой мощности в полосе, дБ								
1	88	95	91	90	88	85	82	79	93
2	90	97	93	92	90	87	84	81	95
3	92	93	101	94	92	89	86	83	98
4	93	94	102	95	93	90	87	84	99
5	94	95	103	96	94	91	88	85	100
6	95	96	104	97	95	92	89	86	101
7	97	98	106	99	97	94	91	88	103

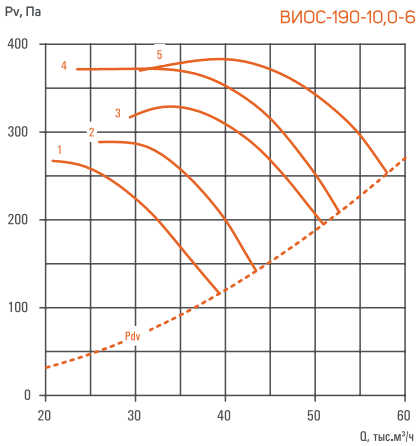

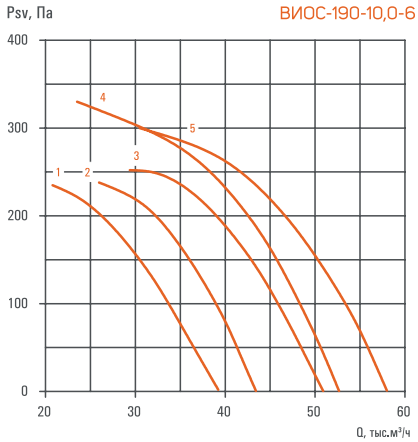

Номер кривой	Число полюсов	Исполнение	Nном, кВт H	Nном, кВт Вз	Масса, кг max
1	6	А	3	3	144,7
2		Б	4	4	145,5
3		В	5,5	5,5	185,2
4		Г	7,5	7,5	206,2
5		Д	11	11	283,7

Вставка гибкая	Козырек	Сетка защитная	Фланец ответный
ВГ-1000	КЗ-КР-1000	СЗ-1000	ФОТ-1000

№	Среднегеометрическая частота октавы, Гц								Lw, дБА
	63	125	250	500	1000	2000	4000	8000	
	Уровень звуковой мощности в полосе, дБ								
1	84	91	87	86	84	81	78	75	89
2	86	87	95	88	86	83	80	77	92
3	88	89	97	90	88	85	82	79	94
4	90	91	99	92	90	87	84	81	96
5	91	92	100	93	91	88	85	82	97

Аэродинамические характеристики

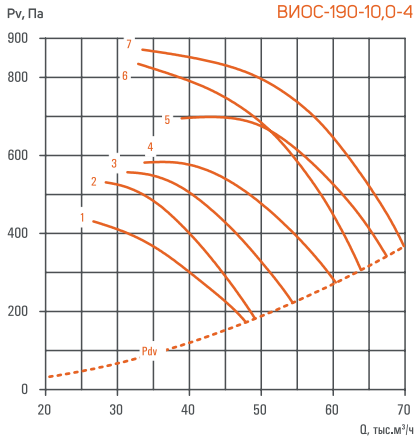

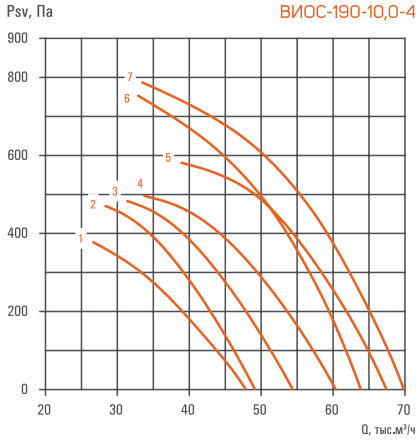

Номер кривой	Число полюсов	Исполнение	Nном, кВт Н	Nном, кВт Вз	Масса, кг max
1	4	А	5,5	5,5	143,7
2		Б	7,5	7,5	197,8
3		В	11	11	177,8
4		Г	11	11	178,7
5		Д	15	15	221,6
6		Е	18,5	18,5	298,9
7		Ж	22	22	315,1

Вставка гибкая	Козырек	Сетка защитная	Фланец ответный
ВГ-1000	КЗ-КР-1000	С3-1000	ФОТ-1000

№	Среднегеометрическая частота октавы, Гц								Lw, дБА
	63	125	250	500	1000	2000	4000	8000	
	Уровень звуковой мощности в полосе, дБ								
1	90	97	93	92	90	87	84	81	95
2	92	93	101	94	92	89	86	83	98
3	92	93	101	94	92	89	86	83	98
4	93	94	102	95	93	90	87	84	99
5	96	97	105	98	96	93	90	87	102
6	96	97	99	104	96	93	90	87	103
7	97	98	100	105	97	94	91	88	104

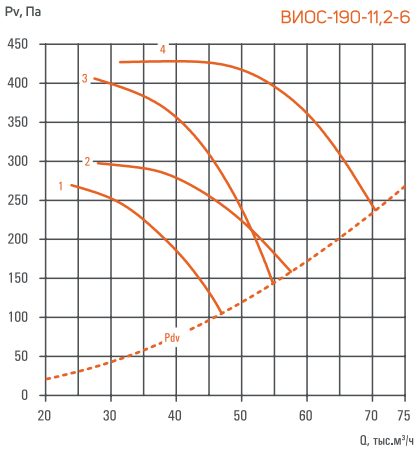

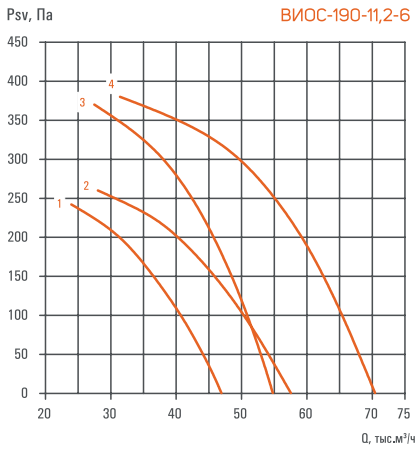

Номер кривой	Число полюсов	Исполнение	Nном, кВт Н	Nном, кВт Вз	Масса, кг max
1	6	А	4	4	178,2
2		Б	5,5	5,5	218,7
3		В	7,5	7,5	238,8
4		Г	11	11	316,8

Вставка гибкая	Козырек	Сетка защитная	Фланец ответный
ВГ-1120	КЗ-КР-1120	С3-1120	ФОТ-1120

№	Среднегеометрическая частота октавы, Гц								Lw, дБА
	63	125	250	500	1000	2000	4000	8000	
	Уровень звуковой мощности в полосе, дБ								
1	85	92	88	87	85	82	79	76	90
2	87	94	90	89	87	84	81	78	92
3	90	91	99	92	90	87	84	81	96
4	92	93	101	94	92	89	86	83	98

Аэродинамические характеристики

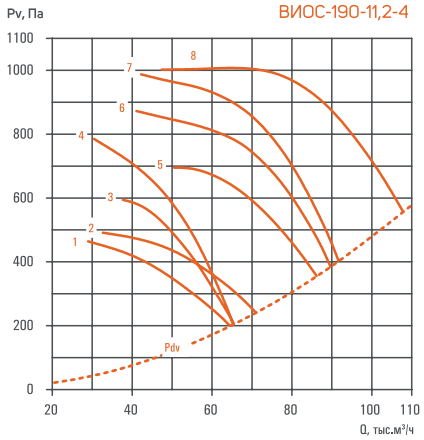

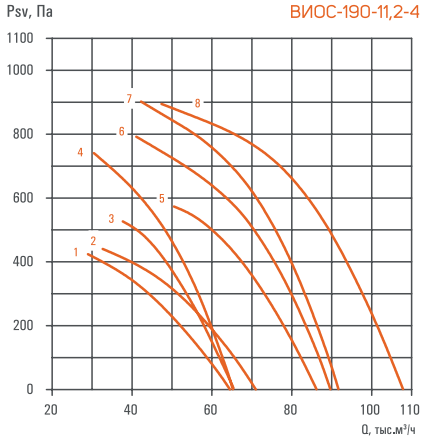

Номер кривой	Число полюсов	Исполнение	Nном, кВт Н	Nном, кВт Вз	Масса, кг max
1	4	А	7,5	7,5	230,5
2		Б	11	11	210,5
3		В	11	11	211,2
4		Г	15	15	254,6
5		Д	18,5	18,5	329,2
6		Е	22	22	347,1
7		Ж	30	30	378,2
8		И	37	37	452,7

Вставка гибкая	Козырек	Сетка защитная	Фланец ответный
ВГ-1120	КЗ-КР-1120	С3-1120	ФОТ-1120

№	Среднегеометрическая частота октавы, Гц								Lw, дБА
	63	125	250	500	1000	2000	4000	8000	
	Уровень звуковой мощности в полосе, дБ								
1	91	98	94	93	91	88	85	82	96
2	92	99	95	94	92	89	86	83	97
3	93	94	102	95	93	90	87	84	99
4	95	96	104	97	95	92	89	86	101
5	96	97	105	98	96	93	90	87	102
6	98	99	107	100	98	95	92	89	104
7	100	101	103	108	100	97	94	91	107
8	101	102	104	109	101	98	95	92	108

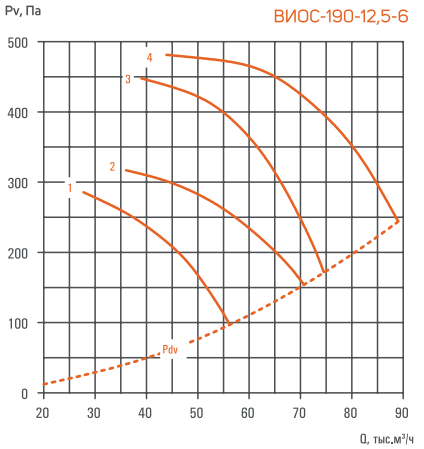

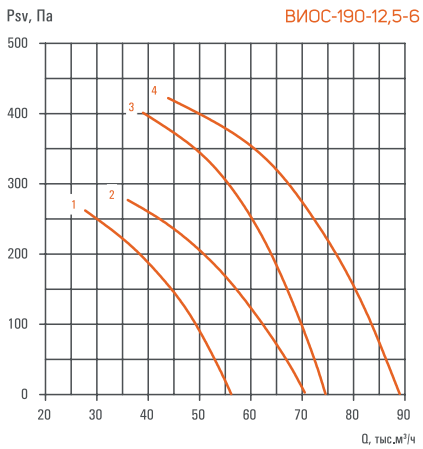

Номер кривой	Число полюсов	Исполнение	Nном, кВт Н	Nном, кВт Вз	Масса, кг max
1	6	А	5,5	5,5	244,8
2		Б	7,5	7,5	263,8
3		В	11	11	339,8
4		Г	15	15	304,8

Вставка гибкая	Козырек	Сетка защитная	Фланец ответный
ВГ-1250	КЗ-КР-1250	С3-1250	ФОТ-1250

№	Среднегеометрическая частота октавы, Гц								Lw, дБА
	63	125	250	500	1000	2000	4000	8000	
	Уровень звуковой мощности в полосе, дБ								
1	86	93	89	88	86	83	80	77	91
2	88	95	91	90	88	85	82	79	93
3	92	93	101	94	92	89	86	83	98
4	94	95	103	96	94	91	88	85	100

Аэродинамические характеристики

Pv, Па

ВИОС-190-12,5-4

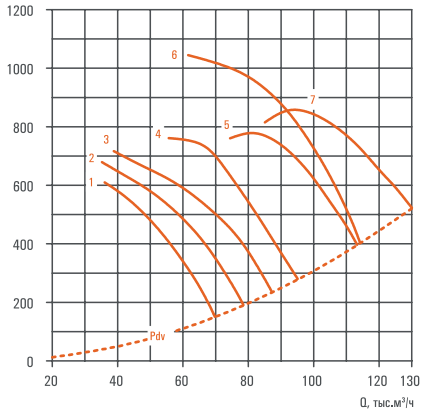

Psv, Па

ВИОС-190-12,5-4

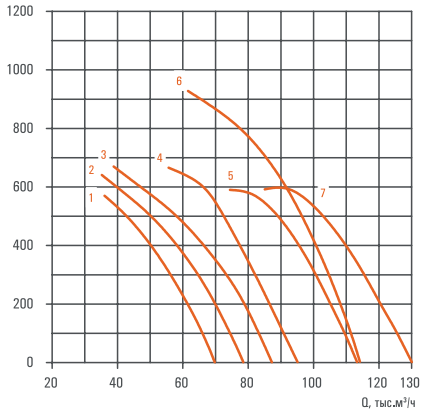

Номер кривой	Число полюсов	Исполнение	Nном, кВт Н	Nном, кВт Вз	Масса, кг max
1	4	А	11	11	238,8
2		Б	15	15	278,8
3		В	18,5	18,5	353,8
4		Г	22	22	369,8
5		Д	30	30	398,8
6		Е	37	37	473,8
7		Ж	45	45	479,8

Вставка гибкая	Козырек	Сетка защитная	Фланец ответный
ВГ-1250	КЗ-КР-1250	СЗ-1250	ФОТ-1250

№	Среднегеометрическая частота октавы, Гц								Lw, дБА
	63	125	250	500	1000	2000	4000	8000	
	Уровень звуковой мощности в полосе, дБ								
1	94	95	103	96	94	91	88	85	100
2	94	95	103	96	94	91	88	85	100
3	96	97	105	98	96	93	90	87	102
4	98	99	107	100	98	95	92	89	104
5	99	100	108	101	99	96	93	90	105
6	101	102	104	109	101	98	95	92	108
7	101	102	110	103	101	98	95	92	107

Pv, Па

ВИОС-190-12,5м-4

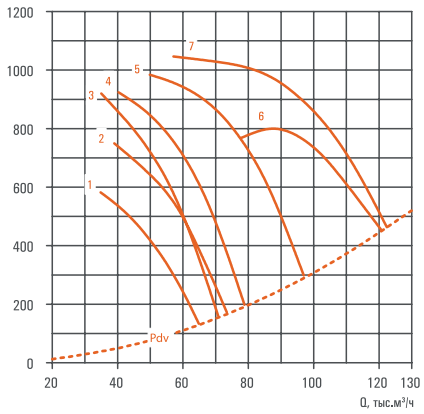

Psv, Па

ВИОС-190-12,5м-4

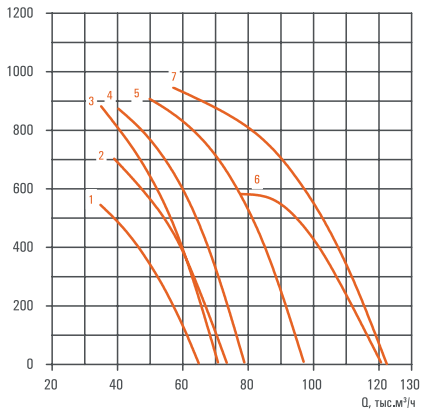

Номер кривой	Число полюсов	Исполнение	Nном, кВт Н	Nном, кВт Вз	Масса, кг max
1	4	Ам	11	11	238,8
2		Бм	15	15	278,8
3		Вм	18,5	18,5	353,8
4		Гм	22	22	369,8
5		Дм	30	30	398,8
6		Ем	37	37	473,8
7		Жм	45	45	479,8

Вставка гибкая	Козырек	Сетка защитная	Фланец ответный
ВГ-1250	КЗ-КР-1250	СЗ-1250	ФОТ-1250

№	Среднегеометрическая частота октавы, Гц								Lw, дБА
	63	125	250	500	1000	2000	4000	8000	
	Уровень звуковой мощности в полосе, дБ								
1	94	95	103	96	94	91	88	85	100
2	94	95	103	96	94	91	88	85	100
3	96	97	105	98	96	93	90	87	102
4	98	99	107	100	98	95	92	89	104
5	99	100	108	101	99	96	93	90	105
6	101	102	104	109	101	98	95	92	108
7	101	102	110	103	101	98	95	92	107



ВЕНТИЛЯТОРЫ ОСЕВЫЕ

МАГИСТРАЛЬНЫЕ

УВОП

Вентиляторы осевые магистральные серии УВОП предназначены для применения в системах вентиляции, воздушного отопления и системах приточной противодымной вентиляции.

Комплектация электродвигателями для исполнений Н (Н; К1) и Вз (Вз; ВзК1) приведена в таблицах в разделе аэродинамические характеристики.

Выпускаются в вариантах исполнения: Н; К1; Вз; ВзК1.

Вентиляторы предназначены для эксплуатации в условиях умеренного (У), умеренно-холодного (УХЛ), тропического (Т) климата 2-й категории размещения по ГОСТ 15150-69.

Температура окружающей среды от -45°С до +40°С для умеренного климата, от -60°С до +40°С для умеренно- холодного климата, от -10°С до +50°С для тропического климата.

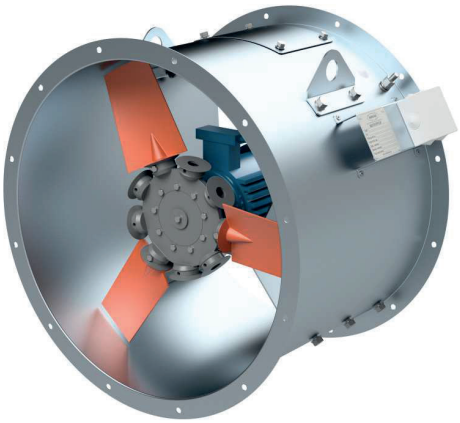

Вентилятор состоит из:
- цилиндрического корпуса;
- рабочего колеса (профильные лопатки из армированного полиамида);
- асинхронного двигателя.

УВОП-8,0-Д-К1-07,50/4-КДО-У2

Расшифровка обозначения

Пример: Вентилятор осевой магистральный серии УВОП, номер вентилятора 8,0, вариант исполнения рабочего колеса Д, Корозионностойкое исполнение.

Двигатель с номинальной мощностью 7,5 кВт, с числом полюсов 4 и скоростью вращения 1500 об/мин, дополнительная комплектация конфузор, диффузор и опора, для эксплуатации в умеренном климате (У) 2-й категории размещения.

УВОП — Тип вентилятора

8,0 — Номер вентилятора (диаметр рабочего колеса, дм):
5,0; 6,3; 8,0; 10,0; 12,5.

Д — Вариант исполнения рабочего колеса:
А; Б; В; Г; Д; Е; Ж.

К1 — Вариант исполнения:
общепромышленное (Н) по умолчанию не указывается;
К1 - коррозионностойкое; Вз - взрывозащищенное (группа IIA, IIB); ВзК1 - взрывозащищенное (группа IIA, IIB) коррозионностойкое.

07,50/4 — Мощность электродвигателя, кВт:
от 00,75 до 45,00.

Число полюсов:
2 - 3000 об/мин; 4 - 1500 об/мин; 6 - 1000 об/мин.

КДО — Дополнительная комплектация:
по умолчанию не указывается; О - опора; ДО - диффузор и опора; КО - конфузор и опора; КДО - конфузор, диффузор и опора.

У2 — Климатическое исполнение и категория размещения:
У2 - умеренный климат 2-я категория размещения;
УХЛ2 - умеренно-холодный климат 2-я категория размещения;
Т2 - тропический климат 2-я категория размещения.

УВОП

Габаритные и присоединительные размеры

ИСПОЛНЕНИЕ ПО УМОЛЧАНИЮ

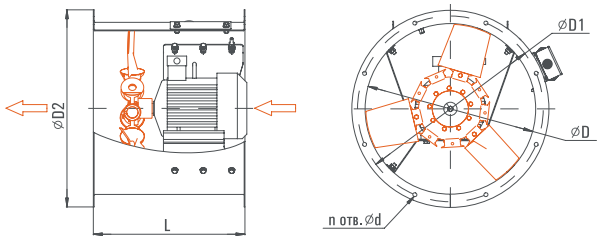

ИСПОЛНЕНИЕ НА ОПОРЕ (О)

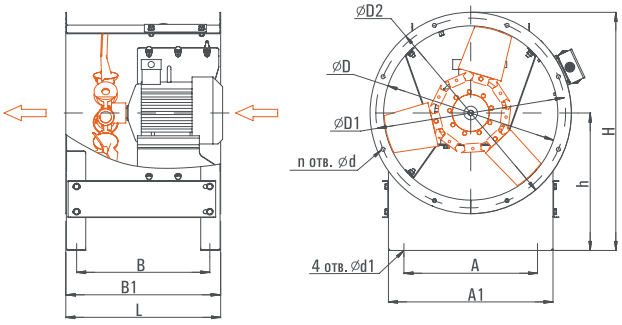

ИСПОЛНЕНИЕ НА ОПОРЕ С ДИФФУЗОРОМ (ДО)

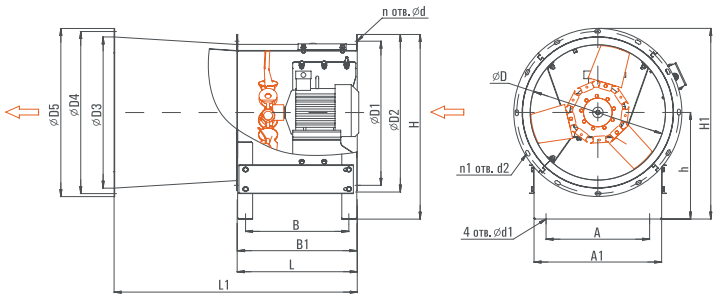

ИСПОЛНЕНИЕ НА ОПОРЕ С КОНФУЗОРОМ (КО)

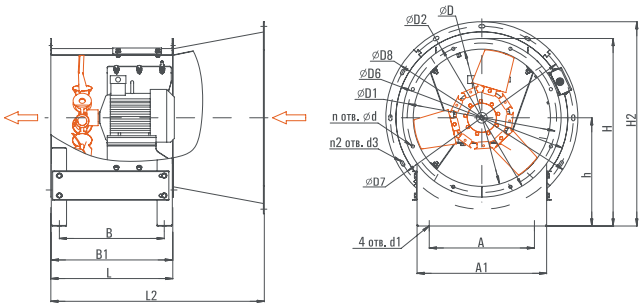

ИСПОЛНЕНИЕ НА ОПОРЕ С КОНФУЗОРОМ И ДИФФУЗОРОМ (КДО)

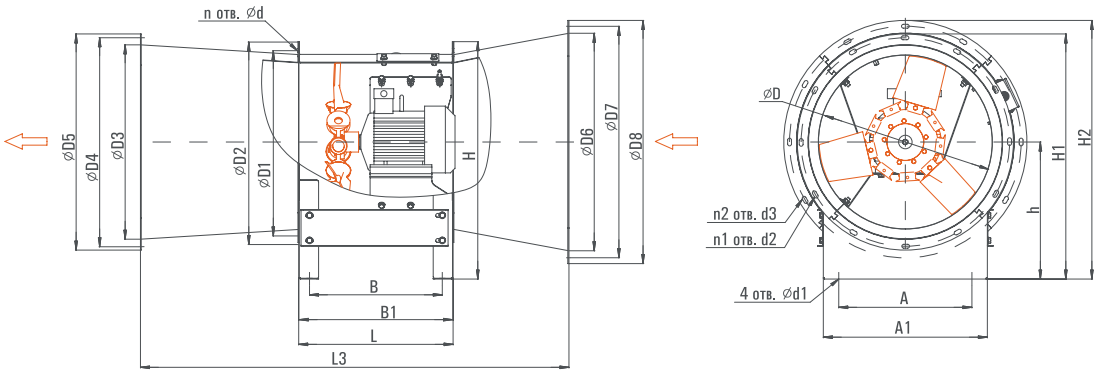

Скачать BIM модель по ссылке: bimlib.pro/model/uvopairone/38433/

Групповые характеристики УВОП в AirQlick: airqlick.su/vent_lines/21?_=1683101982578

Тип вентилятора	Размеры, мм																										
	A	A1	B	B1	D	D1	D2	D3	D4	D5	D6	D7	D8	d	d1	d2	d3	H	H1	H2	h	L	L1	L2	L3	n	n1	n2
УВОП-5,0	385	465	344	397	500	540	570	560	600	630	630	670	700	10	16	10x20	10x20	675	705	740	390	400	840	700	1140	12	12	12
УВОП-6,3	430	510	417	471	630	670	700	710	750	780	800	840	870	10	18	10x20	10x20	825	865	910	475	475	975	795	1295	12	16	16
УВОП-8,0	615	725	542	596	800	840	880	900	950	980	1000	1050	1080	10	18	10x20	10x20	1025	1075	1125	585	600	1200	960	1560	16	16	16
УВОП-10,0	770	850	588	644	1000	1050	1080	1120	1170	1220	1250	1300	1350	10	18	12x24	12x24	1265	1335	1400	725	650	1350	1060	1760	16	20	20
УВОП-12,5	960	1040	763	819	1250	1300	1330	1400	1450	1500	1600	1650	1700	12	22	12x24	12x24	1565	1650	1750	900	825	1605	1286	2066	20	20	20

Вентиляторные установки УВОП оснащаются осевыми рабочими колесами, лопатки которых выполнены из армированного полиамида. Угол установки лопаток может изменяться и регулируется в заводских условиях. Рабочие колеса крепятся непосредственно на вал электродвигателя. Корпус вентилятора изготовлен из оцинкованной стали.

При заборе воздуха непосредственно из окружающей среды рекомендуется установку комплектовать конфузором входным и сеткой защитной С3. Для частичного использования динамического давления на выходе вентилятора рекомендуется устанавливать диффузор выходной. При необходимости вентиляторная установка комплектуется опорами.

На графиках аэродинамических характеристик приведены динамические давления для двух конфигураций вентиляторной установки:
- Pdv - динамическое давление без диффузора;
- Pdv2 - динамическое давление с диффузором.

Сводные диаграммы рабочих областей

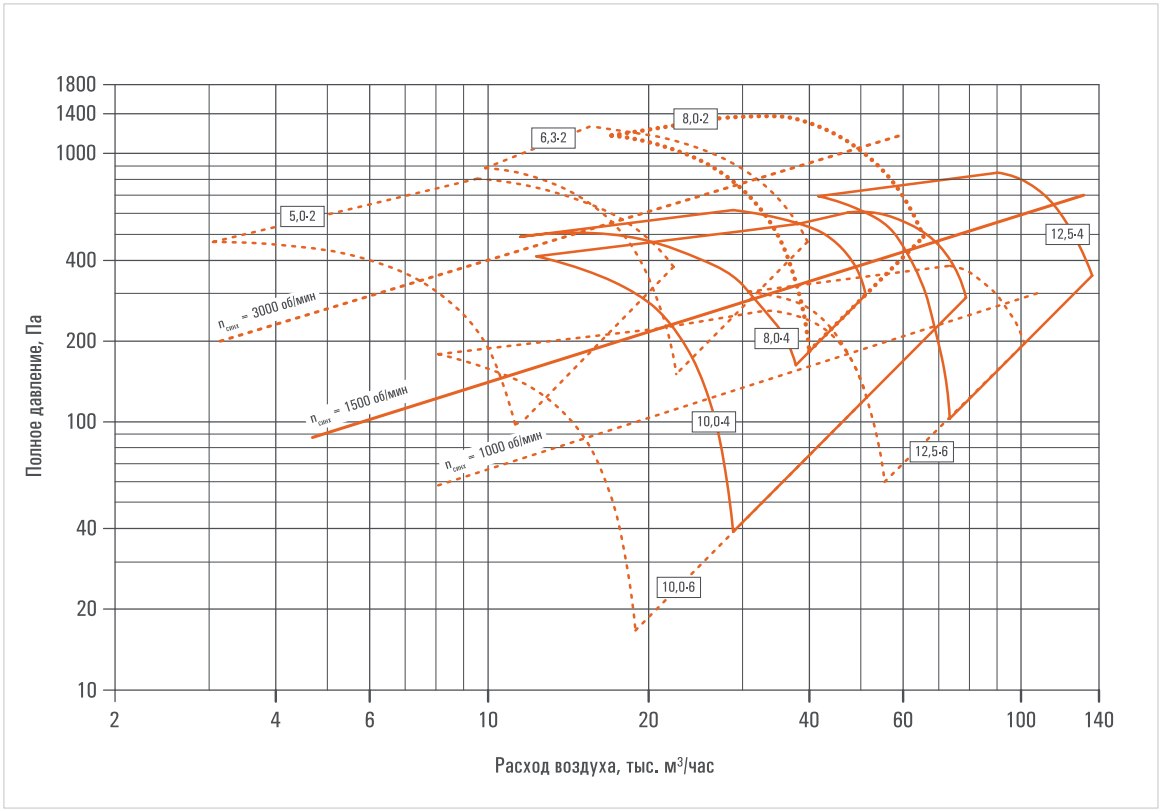

Аэродинамические характеристики

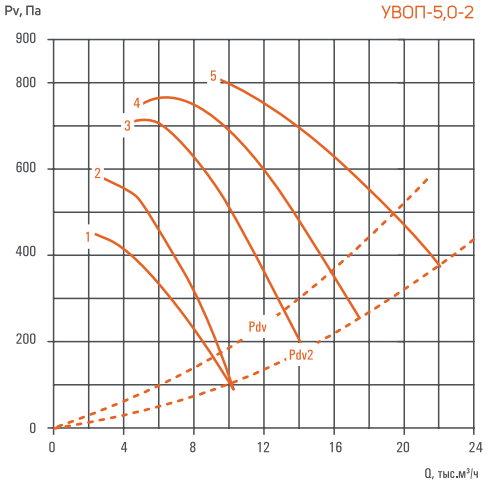

Номер кривой	Число полюсов	Исполнение	Nном, кВт Н и Вз	Масса, кг max
1	2	А	1,1	24,2
2		Б	1,5	28,6
3		В	2,2	30,6
4		Г	3	35,6
5		Д	4	41,1

Вставка гибкая	Козырек	Сетка защитная	Фланец ответный
ВГ-500	КЗ-КР-500	СЗ-500	ФОТ-500

№	Среднегеометрическая частота октавы, Гц							Lw, дБА
	63	125	250	500	1000	2000	4000	8000	
	Уровень звуковой мощности в полосе, дБ								
1	89	97	94	94	94	95	89	86	99
2	88	96	94	95	95	96	90	87	100
3	86	94	93	93	93	94	88	85	98
4	86	94	92	93	93	94	88	85	98
5	85	93	91	92	92	93	87	84	97

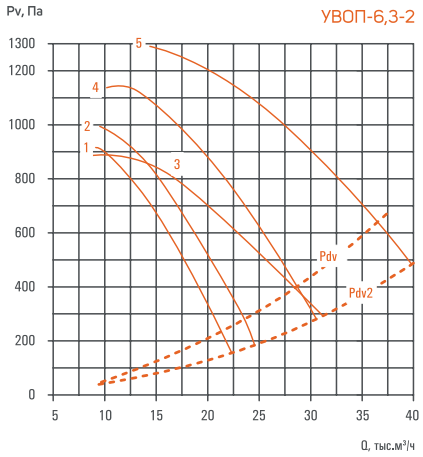

Номер кривой	Число полюсов	Исполнение	Nном, кВт Н и Вз	Масса, кг max
1	2	А	5,5	59,8
2		Б	5,5	59,8
3		В	5,5	59,8
4		Г	7,5	66,8
5		Д	11	85

Вставка гибкая	Козырек	Сетка защитная	Фланец ответный
ВГ-630	КЗ-КР-630	СЗ-630	ФОТ-630

№	Среднегеометрическая частота октавы, Гц							Lw, дБА
	63	125	250	500	1000	2000	4000	8000	
	Уровень звуковой мощности в полосе, дБ								
1	96	104	102	103	103	104	98	95	108
2	95	103	102	102	102	103	97	94	107
3	92	100	97	97	97	98	92	89	102
4	94	102	100	101	101	102	96	93	106
5	93	101	100	100	100	101	95	92	105

Аэродинамические характеристики

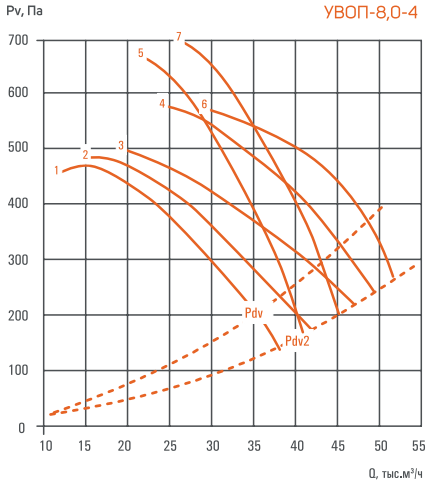

Номер кривой	Число полюсов	Исполнение	Nном, кВт Н и Вз	Масса, кг max
1	4	А	4	78,6
2		Б	5,5	88,1
3		В	5,5	88,1
4		Г	7,5	104,3
5		Д	7,5	104,3
6		Е	11	107
7		Ж	11	107

Вставка гибкая	Козырек	Сетка защитная	Фланец ответный
ВГ-800	КЗ-КР-800	СЗ-800	ФОТ-800

№	Среднегеометрическая частота октавы, Гц								Lw, дБА
	63	125	250	500	1000	2000	4000	8000	
	Уровень звуковой мощности в полосе, дБ								
1	93	91	90	92	90	89	82	78	94
2	91	90	89	90	89	87	81	77	93
3	91	90	88	90	88	87	80	77	92
4	89	90	88	90	89	87	81	77	93
5	88	92	91	92	91	89	83	79	95
6	90	91	89	91	90	88	82	78	94
7	88	92	91	92	91	89	83	79	95

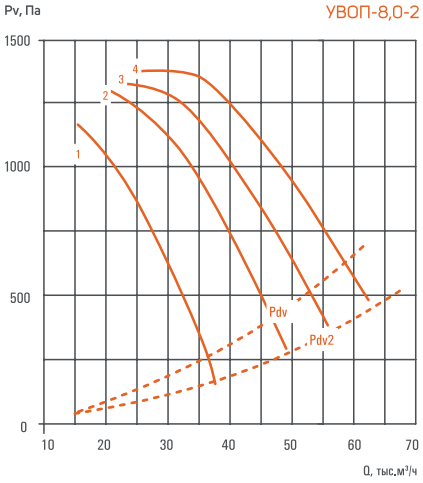

Номер кривой	Число полюсов	Исполнение	Nном, кВт Н и Вз	Масса, кг max
1	2	А	11	107,3
2		Б	15	149,3
3		В	18,5	154
4		Г	22	178,2

Вставка гибкая	Козырек	Сетка защитная	Фланец ответный
ВГ-800	КЗ-КР-800	СЗ-800	ФОТ-800

№	Среднегеометрическая частота октавы, Гц								Lw, дБА
	63	125	250	500	1000	2000	4000	8000	
	Уровень звуковой мощности в полосе, дБ								
1	98	99	101	106	98	95	92	89	105
2	98	99	107	100	98	95	92	89	104
3	99	100	108	101	99	96	93	90	105
4	101	102	110	103	101	98	95	92	107

Аэродинамические характеристики

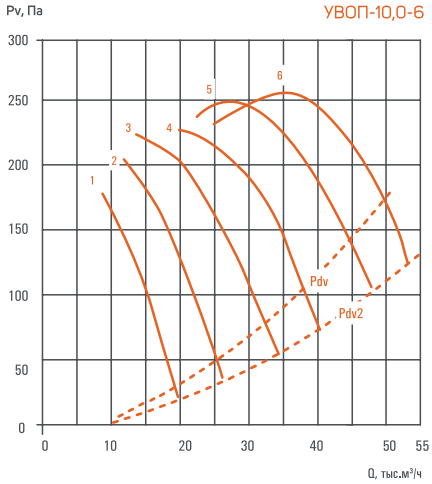

Номер кривой	Число полюсов	Исполнение	Nном, кВт Н и Вз	Масса, кг max
1	6	А	0,75	82,2
2		Б	1,5	87,6
3		В	2,2	100,9
4		Г	2,2	100,9
5		Д	3	108,9
6		Е	4	116,3

Вставка гибкая	Козырек	Сетка защитная	Фланец ответный
ВГ-1000	КЗ-КР-1000	С3-1000	ФОТ-1000

№	Среднегеометрическая частота октавы, Гц								Lw, дБА
	63	125	250	500	1000	2000	4000	8000	
	Уровень звуковой мощности в полосе, дБ								
1	91	90	89	89	88	86	80	75	92
2	91	90	89	89	88	86	80	75	92
3	91	90	88	89	88	86	80	75	92
4	90	89	88	88	87	85	79	74	91
5	89	88	97	87	86	84	78	73	90
6	88	87	86	86	85	83	77	72	89

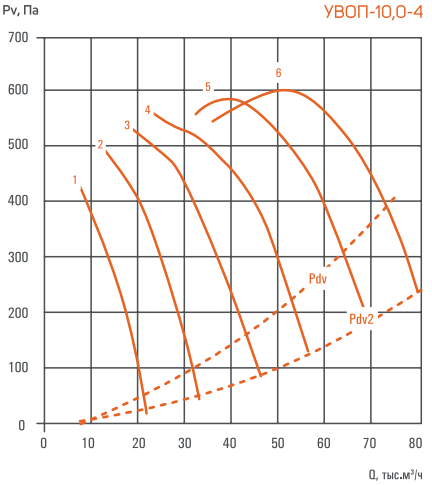

Номер кривой	Число полюсов	Исполнение	Nном, кВт Н и Вз	Масса, кг max
1	4	А	3	93,4
2		Б	4	101,6
3		В	5,5	112
4		Г	7,5	130,5
5		Д	11	132,1
6		Е	15	183,6

Вставка гибкая	Козырек	Сетка защитная	Фланец ответный
ВГ-1000	КЗ-КР-1000	С3-1000	ФОТ-1000

№	Среднегеометрическая частота октавы, Гц								Lw, дБА
	63	125	250	500	1000	2000	4000	8000	
	Уровень звуковой мощности в полосе, дБ								
1	100	99	98	99	98	96	90	86	102
2	100	99	98	99	98	96	90	86	102
3	100	99	98	99	98	96	90	86	102
4	99	98	97	98	97	95	89	85	101
5	98	97	96	97	96	94	88	84	100
6	97	96	95	96	95	93	87	83	99

Аэродинамические характеристики

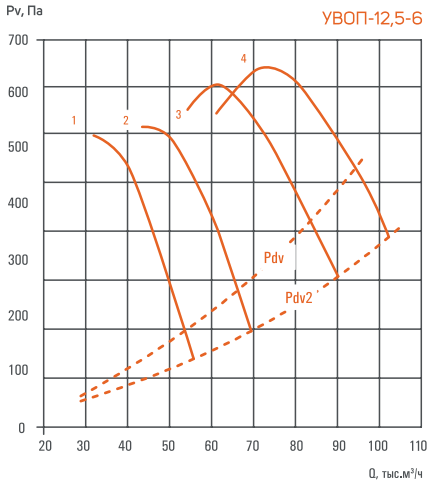

Номер кривой	Число полюсов	Исполнение	Nном, кВт Н и Вз	Масса, кг max
1	6	А	5,5	167,5
2		Б	7,5	169
3		В	11	216,9
4		Г	15	237,8

Вставка гибкая	Козырек	Сетка защитная	Фланец ответный
ВГ-1250	КЗ-КР-1250	СЗ-1250	ФОТ-1250

№	Среднегеометрическая частота октавы, Гц								Lw, дБА
	63	125	250	500	1000	2000	4000	8000	
	Уровень звуковой мощности в полосе, дБ								
1	98	97	96	96	95	93	87	82	99
2	97	96	95	95	94	92	86	81	98
3	96	95	94	94	93	91	85	80	97
4	94	93	92	92	91	89	83	78	95

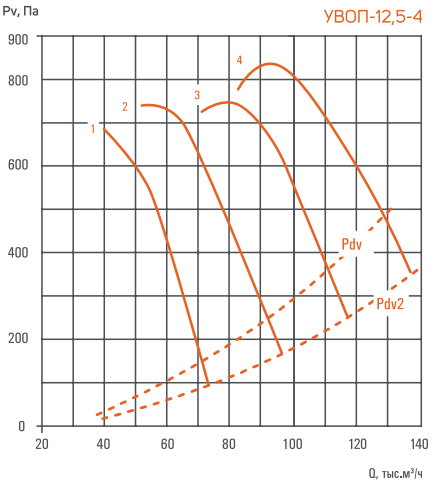

Номер кривой	Число полюсов	Исполнение	Nном, кВт Н и Вз	Масса, кг max
1	4	А	15	217,8
2		Б	22	256,4
3		В	30	279,3
4		Г	45	375

Вставка гибкая	Козырек	Сетка защитная	Фланец ответный
ВГ-1250	КЗ-КР-1250	СЗ-1250	ФОТ-1250

№	Среднегеометрическая частота октавы, Гц								Lw, дБА
	63	125	250	500	1000	2000	4000	8000	
	Уровень звуковой мощности в полосе, дБ								
1	106	105	104	105	104	102	96	92	108
2	106	105	104	105	104	102	96	92	108
3	106	105	103	105	104	102	96	92	108
4	104	103	102	103	102	100	94	90	106

ВЕНТИЛЯТОРЫ ОСЕВЫЕ

ПРИСТЕННЫЕ ПРИТОЧНЫЕ

ВИОС-190П

Вентиляторы осевые пристенные приточные серии ВИОС-190П предназначены для применения в системах вентиляции, воздушного отопления и системах приточной противодымной вентиляции.

Комплектация электродвигателями для исполнений Н (Н; К1) и Вз (Вз; ВзК1) приведена в таблицах в разделе аэродинамические характеристики.

Выпускаются в вариантах исполнения: Н; К1; Вз; ВзК1.

Вентиляторы предназначены для эксплуатации в условиях умеренного (У), умеренно-холодного (УХЛ), тропического (Т) климата 1-й категории размещения по ГОСТ 15150-69.

Температура окружающей среды от -45°С до +40°С для умеренного климата, от -60°С до +40°С для умеренно- холодного климата, от -10°С до +50°С для тропического климата.



Вентилятор состоит из:
- цилиндрического корпуса;
- рабочего колеса (профильные лопатки из армированного полиамида);
- асинхронного двигателя;
- монтажной плиты с защитной сеткой;
- защитного кожуха с клапаном.

ВИОС-190П-4,5-Д-К1-03,00/2-Кпр/AironeFSE220-У1

Расшифровка обозначения

Пример: Вентилятор осевой пристенный приточный серии ВИОС-190П, номер вентилятора 4,5, вариант исполнения рабочего колеса Д, коррозионностойкое исполнение, двигатель с номинальной мощностью 3 кВт.

С числом полюсов 2 и скоростью вращения 3000 об/мин, дополнительная комплектация противопожарный НЗ(КЛ) клапан с приводом Airone (FSE), напряжение питания реверсивного электропривода 220 В, для эксплуатации в умеренном климате (У) 1-й категории размещения.

ВИОС-190П — Тип вентилятора

4,5 — Номер вентилятора (диаметр рабочего колеса, дм):
4,0; 4,5; 5,0; 5,6; 6,3; 7,1; 8,0; 9,0.

Д — Вариант исполнения рабочего колеса:
А; Б; В; Г; Д; Е; Ж; И.

К1 — Вариант исполнения:
общепромышленное (Н) по умолчанию не указывается;
К1 - коррозионностойкое; Вз - взрывозащищенное (группа IIA, IIB); ВзК1 - взрывозащищенное (группа IIA, IIB) коррозионностойкое.

03,00/2 — Мощность электродвигателя, кВт:
от 00,12 до 30,00.

Число полюсов:
2 - 3000 об/мин; 4 - 1500 об/мин.

Кпр/AironeFSE220 — Дополнительная комплектация:
Кп - с клапаном на приток; Кпр - с противопожарным НЗ(КЛ) клапаном с приводом; УКп - утепленный кожух с клапаном на приток; УКпр - утепленный кожух с противопожарным НЗ(КЛ) клапаном с приводом.

Марка и модель реверсивного электропривода (при наличии Кпр): Airone (FSE)

Электропитание реверсивного электропривода (при наличии Кпр): 24 - 24 В; 220 - 220 В.

У1 — Климатическое исполнение и категория размещения:
У1 - умеренный климат 1-я категория размещения;
УХЛ1 - умеренно-холодный климат 1-я категория размещения;
Т1 - тропический климат 1-я категория размещения.

ВИОС-190П

Габаритные и присоединительные размеры

ИСПОЛНЕНИЕ С КЛАПАНОМ НА ПРИТОК (Кп)

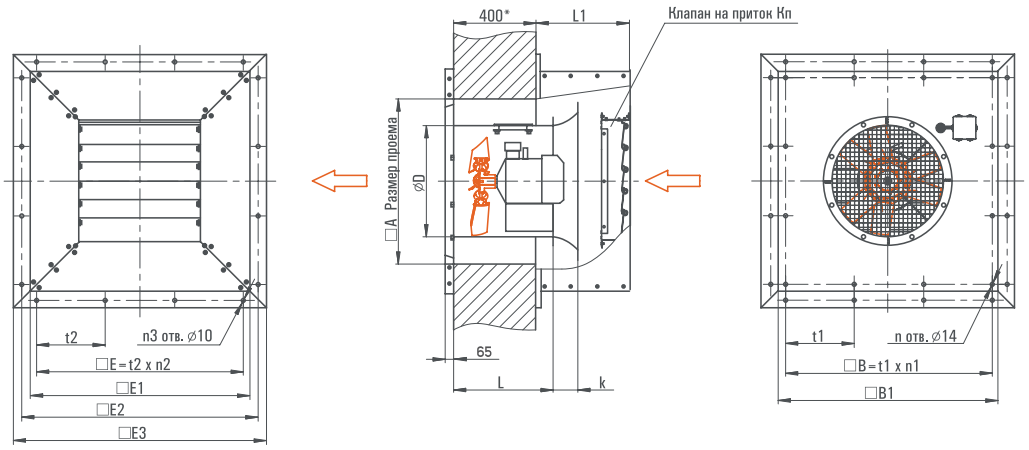

ИСПОЛНЕНИЕ С ПРОТИВОПОЖАРНЫМ НЗ(КЛ) КЛАПАНОМ С ПРИВОДОМ (Кпр)

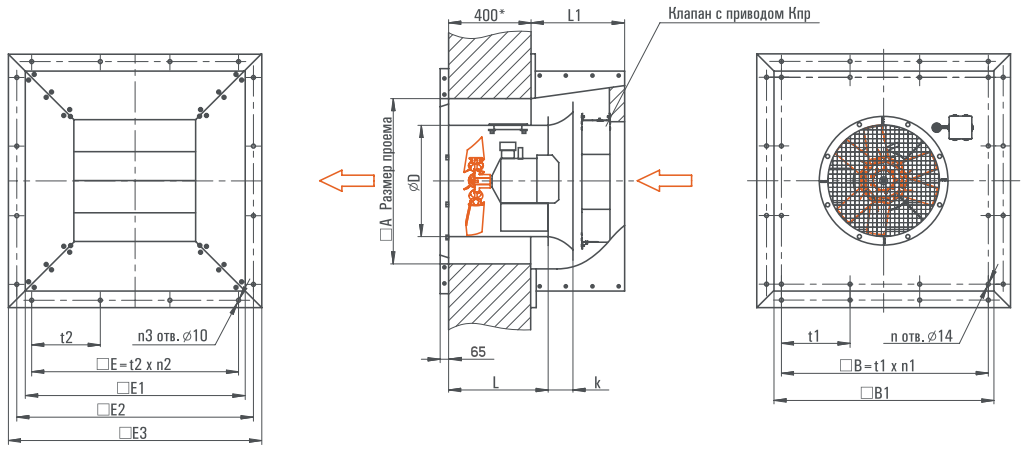

* Регламентируемая толщина строительной конструкции здания

Скачать BIM модель по ссылке: bimlib.pro/model/vios-190pairone/38432/

Групповые характеристики ВИОС-190П в AirQlick: airqlick.su/vent_lines/30?_=1683101982579

Тип вентилятора	Размеры, мм															
	A	B	B1	D	E	E1	E2	E3	k	L	L1	n	n1	n2	n3	t1	t2
ВИОС-190П-4,0	600	760	800	400	750	800	860	918	92	350	340	12	3	3	16	253,4	250
ВИОС-190П-4,5	650	810	850	450	810	860	920	978	103	400	410	12	3	3	16	270	270
ВИОС-190П-5,0	700	860	900	500	855	900	965	1023	115	400	410	16	4	3	16	215	285
ВИОС-190П-5,6	760	920	960	560	920	970	1030	1088	129	450	525	16	4	4	20	230	230
ВИОС-190П-6,3	830	980	1030	630	980	1030	1090	1148	145	475	525	16	4	4	20	245	245
ВИОС-190П-7,1	910	1070	1110	710	1060	1110	1170	1225	163	550	616	16	4	4	20	267,5	265
ВИОС-190П-8,0	1000	1160	1200	800	1160	1210	1270	1328	184	600	715	16	4	4	20	290	290
ВИОС-190П-9,0	1100	1260	1300	900	1240	1290	1350	1407	207	600	715	16	4	4	20	315	310

Вентиляторные установки ВИОС-190П оснащаются осевыми рабочими колесами, лопатки которых выполнены из армированного полиамида. Угол установки лопаток может изменяться и регулируется в заводских условиях. Рабочие колеса крепятся непосредственно на вал электродвигателя. Корпус вентилятора изготовлен из оцинкованной стали.

Сводные диаграммы рабочих областей

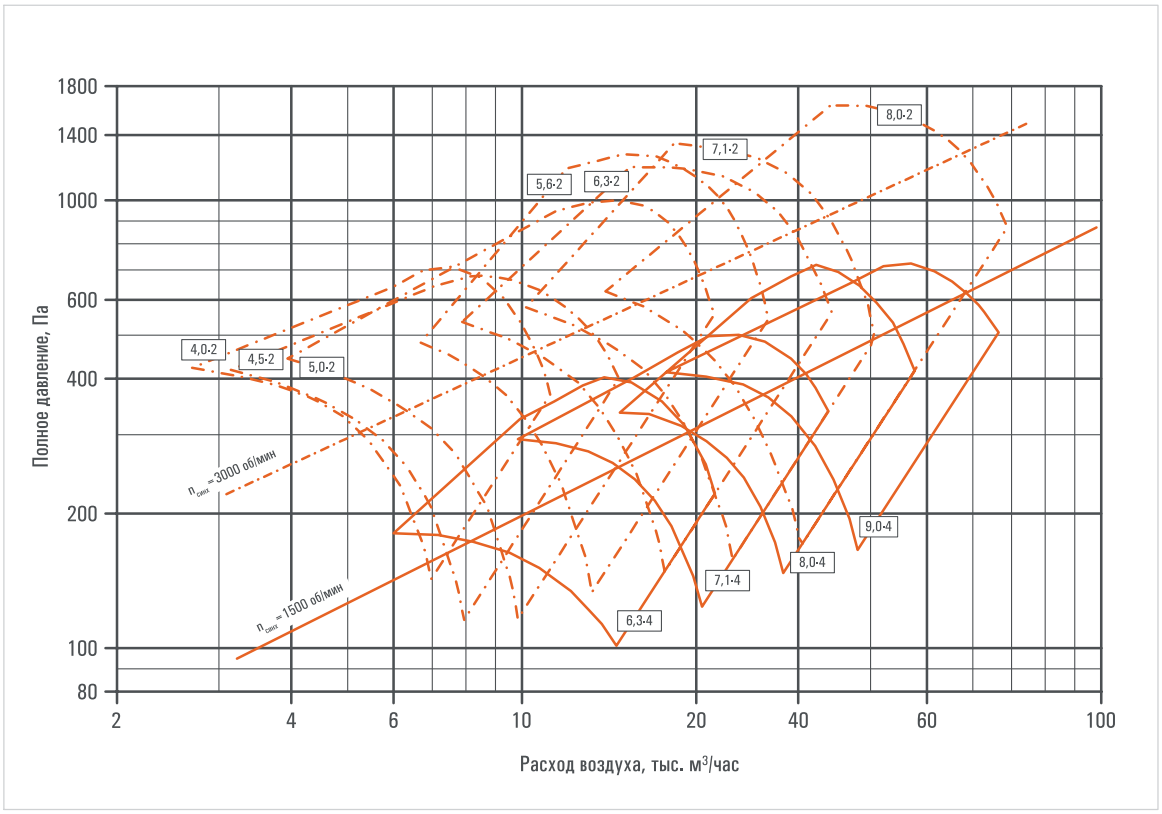

Аэродинамические характеристики

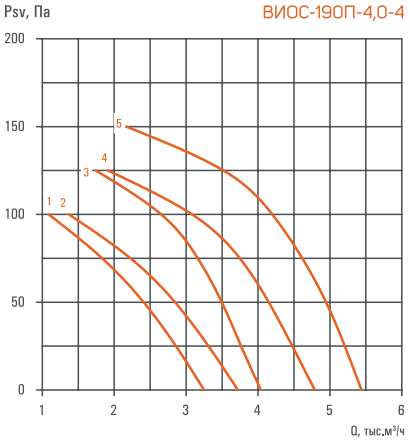

Номер кривой	Число полюсов	Исполнение	Nном, кВт Н	Nном, кВт Вз	Масса, кг max
1	4	А	0,12	0,25	66,0
2		Б	0,12	0,25	66,0
3		В	0,18	0,25	71,0
4		Г	0,25	0,25	71,9
5		Д	0,37	0,37	72,9

№	Среднегеометрическая частота октавы, Гц								Lw, дБА
	63	125	250	500	1000	2000	4000	8000	
	Уровень звуковой мощности в полосе, дБ								
1	71	78	74	73	71	68	65	62	76
2	73	80	76	75	73	70	67	64	78
3	77	84	80	79	77	74	71	68	82
4	77	84	80	79	77	74	71	68	82
5	79	86	82	81	79	76	73	70	84

Аэродинамические характеристики

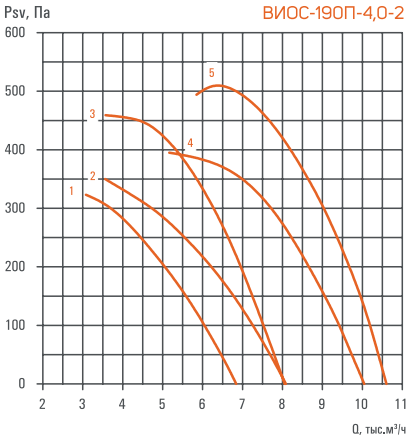

Номер кривой	Число полюсов	Исполнение	Nном, кВт Н	Nном, кВт Вз	Масса, кг max
1	2	А	0,75	0,75	69,0
2		Б	1,1	1,1	69,0
3		В	1,5	1,5	77,8
4		Г	2,2	2,2	77,8
5		Д	3	3	80,6

№	Среднегеометрическая частота октавы, Гц								Lw, дБА
	63	125	250	500	1000	2000	4000	8000	
	Уровень звуковой мощности в полосе, дБ								
1	80	87	83	82	80	77	74	71	85
2	82	89	85	84	82	79	76	73	87
3	85	86	94	87	85	82	79	76	91
4	87	88	96	89	87	84	81	78	93
5	89	90	92	97	89	86	83	80	96

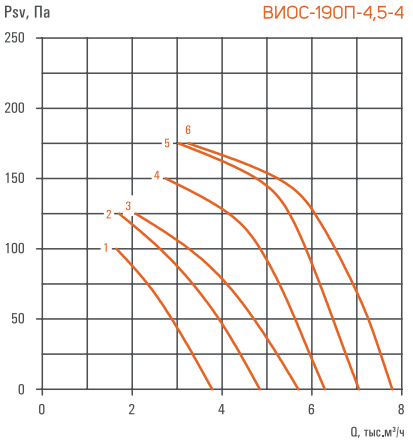

Номер кривой	Число полюсов	Исполнение	Nном, кВт Н	Nном, кВт Вз	Масса, кг max
1	4	А	0,12	0,25	73,1
2		Б	0,18	0,25	73,1
3		В	0,25	0,25	73,1
4		Г	0,37	0,37	79,4
5		Д	0,55	0,55	76,8
6		Е	0,75	0,75	76,8

№	Среднегеометрическая частота октавы, Гц								Lw, дБА
	63	125	250	500	1000	2000	4000	8000	
	Уровень звуковой мощности в полосе, дБ								
1	85	82	78	77	75	72	69	66	80
2	85	82	78	77	75	72	69	66	80
3	87	84	80	79	77	74	71	68	82
4	80	87	83	82	80	77	74	71	85
5	87	84	80	79	77	74	71	68	82
6	83	90	86	85	83	80	77	74	88

Аэродинамические характеристики

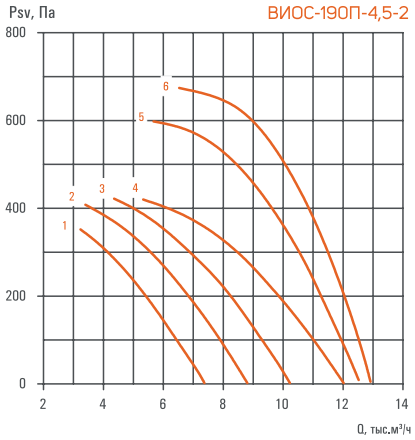

Номер кривой	Число полюсов	Исполнение	Nном, кВт Н	Nном, кВт Вз	Масса, кг max
1	2	А	0,75	0,75	76,1
2		Б	1,1	1,1	76,1
3		В	1,5	1,5	84,1
4		Г	2,2	2,2	84,1
5		Д	3	3	86,4
6		Е	4	4	98,8

№	Среднегеометрическая частота октавы, Гц								Lw, дБА
	63	125	250	500	1000	2000	4000	8000	
	Уровень звуковой мощности в полосе, дБ								
1	81	88	84	83	81	78	75	72	86
2	83	90	86	85	83	80	77	74	88
3	84	91	87	86	84	81	78	75	89
4	86	93	89	88	86	83	80	77	91
5	89	90	98	91	89	86	83	80	95
6	90	91	93	98	90	87	84	81	97

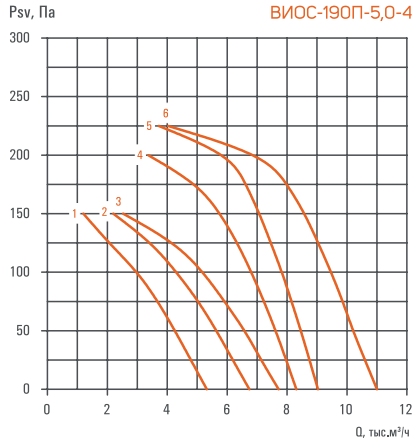

Номер кривой	Число полюсов	Исполнение	Nном, кВт Н	Nном, кВт Вз	Масса, кг max
1	4	А	0,18	0,25	82,5
2		Б	0,25	0,25	82,5
3		В	0,37	0,37	82,5
4		Г	0,55	0,55	85,5
5		Д	0,75	0,75	86,0
6		Е	1,1	1,1	94,5

№	Среднегеометрическая частота октавы, Гц								Lw, дБА
	63	125	250	500	1000	2000	4000	8000	
	Уровень звуковой мощности в полосе, дБ								
1	88	85	81	80	78	75	72	69	83
2	88	85	81	80	78	75	72	69	83
3	80	87	83	82	80	77	74	71	85
4	85	92	88	87	85	82	79	76	90
5	83	90	86	85	83	80	77	74	88
6	86	93	89	88	86	83	80	77	91

Аэродинамические характеристики

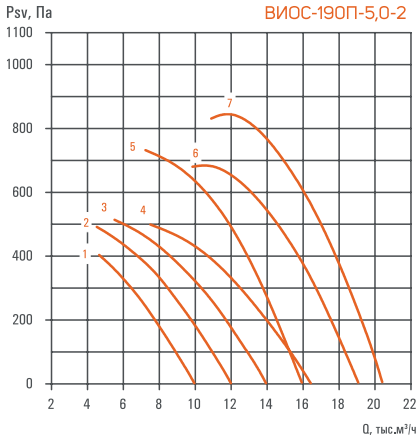

Номер кривой	Число полюсов	Исполнение	Nном, кВт Н	Nном, кВт Вз	Масса, кг max
1	2	А	1,1	1,1	85,5
2		Б	1,5	1,5	93,5
3		В	2,2	2,2	93,5
4		Г	3	3	95,5
5		Д	4	4	108,1
6		Е	5,5	5,5	108,1
7		Ж	7,5	7,5	116,5

№	Среднегеометрическая частота октавы, Гц								Lw, дБА
	63	125	250	500	1000	2000	4000	8000	
	Уровень звуковой мощности в полосе, дБ								
1	83	90	86	85	83	80	77	74	88
2	85	92	88	87	85	82	79	76	90
3	86	93	89	88	86	83	80	77	91
4	88	95	91	90	88	85	82	79	93
5	91	92	100	93	91	88	85	82	97
6	93	94	102	95	93	90	87	84	99
7	95	96	98	103	95	92	89	86	102

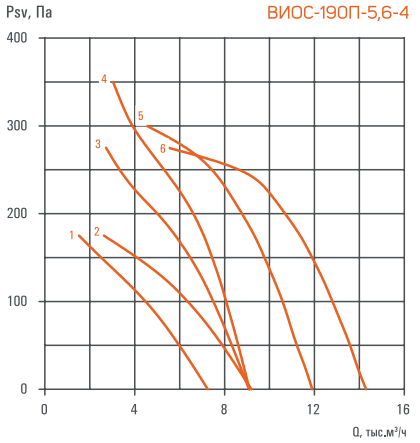

Номер кривой	Число полюсов	Исполнение	Nном, кВт Н	Nном, кВт Вз	Масса, кг max
1	4	А	0,25	0,25	95,5
2		Б	0,37	0,37	95,5
3		В	0,55	0,55	98,5
4		Г	0,75	0,75	98,5
5		Д	1,1	1,1	107,4
6		Е	1,5	1,5	107,4

№	Среднегеометрическая частота октавы, Гц								Lw, дБА
	63	125	250	500	1000	2000	4000	8000	
	Уровень звуковой мощности в полосе, дБ								
1	81	88	84	83	81	78	75	72	86
2	80	87	83	82	80	77	74	71	85
3	84	91	87	86	84	81	78	75	89
4	84	91	87	86	84	81	78	75	89
5	87	94	90	89	87	84	81	78	92
6	84	91	87	86	84	81	78	75	89

Аэродинамические характеристики

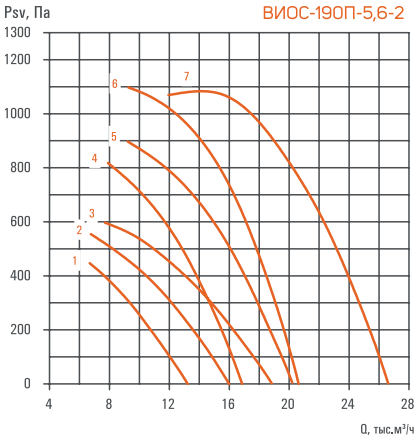

Номер кривой	Число полюсов	Исполнение	Nном, кВт Н	Nном, кВт Вз	Масса, кг max
1	2	А	1,5	1,5	106,5
2		Б	2,2	2,2	106,5
3		В	3	3	108,5
4		Г	4	4	121,0
5		Д	5,5	5,5	121,0
6		Е	7,5	7,5	129,4
7		Ж	11	11	160,4

№	Среднегеометрическая частота октавы, Гц								Lw, дБА
	63	125	250	500	1000	2000	4000	8000	
	Уровень звуковой мощности в полосе, дБ								
1	85	92	88	87	85	82	79	76	90
2	87	94	90	89	87	84	81	78	92
3	89	96	92	91	89	86	83	80	94
4	91	92	100	93	91	88	85	82	97
5	93	94	102	95	93	90	87	84	99
6	95	96	98	103	95	92	89	86	102
7	97	98	100	105	97	94	91	88	104

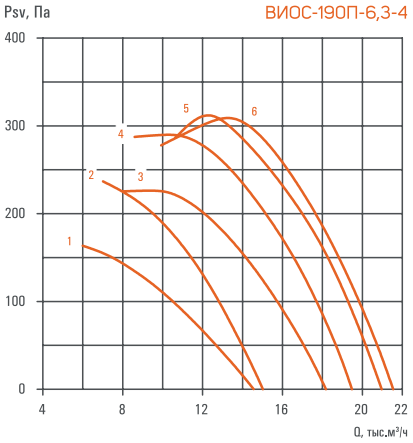

Номер кривой	Число полюсов	Исполнение	Nном, кВт Н	Nном, кВт Вз	Масса, кг max
1	4	А	0,75	0,75	112,4
2		Б	1,1	1,1	121,2
3		В	1,5	1,5	121,2
4		Г	2,2	2,2	123,7
5		Д	3	3	137,1
6		Е	4	4	137,1

№	Среднегеометрическая частота октавы, Гц								Lw, дБА
	63	125	250	500	1000	2000	4000	8000	
	Уровень звуковой мощности в полосе, дБ								
1	84	79	81	80	78	75	72	69	83
2	81	88	84	83	81	78	75	72	86
3	82	89	85	84	82	79	76	73	87
4	85	86	94	87	85	82	79	76	91
5	86	87	95	88	86	83	80	77	92
6	87	88	96	89	87	84	81	78	93

Аэродинамические характеристики

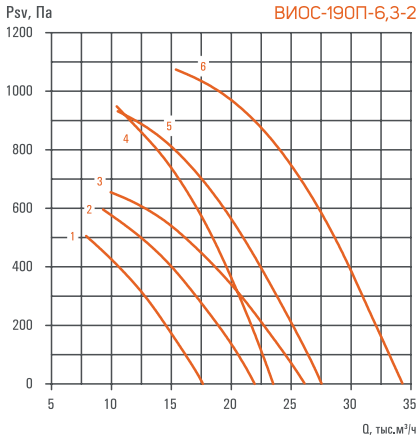

Номер кривой	Число полюсов	Исполнение	Nном, кВт Н	Nном, кВт Вз	Масса, кг max
1	2	А	2,2	2,2	120,4
2		Б	3	3	122,4
3		В	4	4	134,4
4		Г	5,5	5,5	135,2
5		Д	7,5	7,5	143,2
6		Е	11	11	174,2

№	Среднегеометрическая частота октавы, Гц								Lw, дБА
	63	125	250	500	1000	2000	4000	8000	
	Уровень звуковой мощности в полосе, дБ								
1	87	94	90	89	87	84	81	78	92
2	89	96	92	91	89	86	83	80	94
3	91	98	94	93	91	88	85	82	96
4	93	94	102	95	93	90	87	84	99
5	94	95	103	96	94	91	88	85	100
6	97	98	106	99	97	94	91	88	103

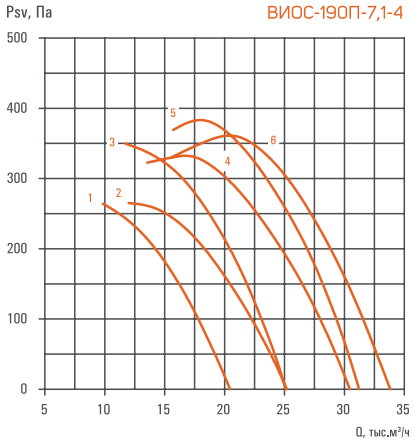

Номер кривой	Число полюсов	Исполнение	Nном, кВт Н	Nном, кВт Вз	Масса, кг max
1	4	А	1,5	1,5	155,4
2		Б	2,2	2,2	157,4
3		В	3	3	169,7
4		Г	4	4	169,7
5		Д	5,5	5,5	179,1
6		Е	7,5	7,5	230,1

№	Среднегеометрическая частота октавы, Гц								Lw, дБА
	63	125	250	500	1000	2000	4000	8000	
	Уровень звуковой мощности в полосе, дБ								
1	83	90	86	85	83	80	77	74	88
2	85	92	88	87	85	82	79	76	90
3	86	87	95	88	86	83	80	77	92
4	89	90	98	91	89	86	83	80	95
5	90	91	99	92	90	87	84	81	96
6	91	92	100	93	91	88	85	82	97

Аэродинамические характеристики

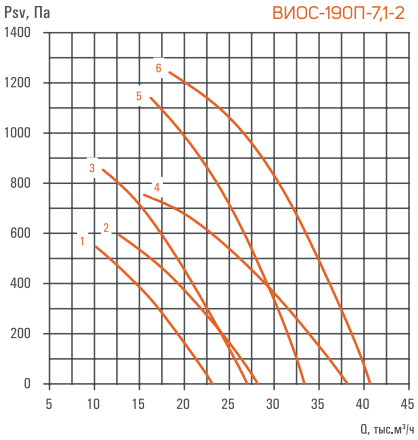

Номер кривой	Число полюсов	Исполнение	Nном, кВт Н	Nном, кВт Вз	Масса, кг max
1	2	А	3	3	157,2
2		Б	4	4	169,2
3		В	5,5	5,5	169,2
4		Г	7,5	7,5	177,2
5		Д	11	11	210,1
6		Е	15	15	250,1

№	Среднегеометрическая частота октавы, Гц								Lw, дБА
	63	125	250	500	1000	2000	4000	8000	
	Уровень звуковой мощности в полосе, дБ								
1	88	95	91	90	88	85	82	79	93
2	90	97	93	92	90	87	84	81	95
3	92	93	101	94	92	89	86	83	98
4	94	101	97	96	94	91	88	85	99
5	97	98	106	99	97	94	91	88	103
6	98	99	107	100	98	95	92	89	104

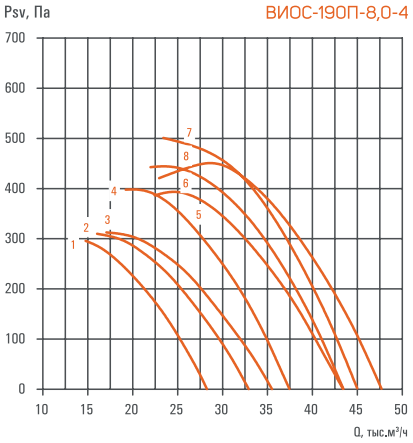

Номер кривой	Число полюсов	Исполнение	Nном, кВт Н	Nном, кВт Вз	Масса, кг max
1	4	А	2,2	2,2	173,0
2		Б	3	3	185,0
3		В	4	4	185,0
4		Г	5,5	5,5	193,5
5		Д	7,5	7,5	244,5
6		Е	11	11	226,1
7		Ж	11	11	226,1
8		И	15	15	270,1

№	Среднегеометрическая частота октавы, Гц								Lw, дБА
	63	125	250	500	1000	2000	4000	8000	
	Уровень звуковой мощности в полосе, дБ								
1	85	92	88	87	85	82	79	76	90
2	87	94	90	89	87	84	81	78	92
3	88	95	91	90	88	85	82	79	93
4	90	91	99	92	90	87	84	81	96
5	92	93	101	94	92	89	86	83	98
6	93	94	102	95	93	90	87	84	99
7	94	95	103	96	94	91	88	85	100
8	95	96	104	97	95	92	89	86	101

Аэродинамические характеристики

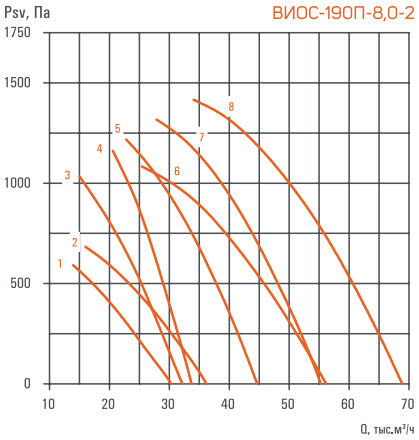

Номер кривой	Число полюсов	Исполнение	Nном, кВт Н	Nном, кВт Вз	Масса, кг max
1	2	А	4	4	185,1
2		Б	5,5	5,5	185,1
3		В	7,5	7,5	193,1
4		Г	11	11	224,9
5		Д	15	15	264,9
6		Е	18,5	18,5	332,2
7		Ж	22	22	321,2
8		И	30	30	374,2

№	Среднегеометрическая частота октавы, Гц								Lw, дБА
	63	125	250	500	1000	2000	4000	8000	
	Уровень звуковой мощности в полосе, дБ								
1	90	97	93	92	90	87	84	81	95
2	92	99	95	94	92	89	86	83	97
3	95	96	104	97	95	92	89	86	101
4	98	99	101	106	98	95	92	89	105
5	98	99	107	100	98	95	92	89	104
6	99	100	108	101	99	96	93	90	105
7	101	102	110	103	101	98	95	92	107
8	103	104	112	105	103	100	97	94	109

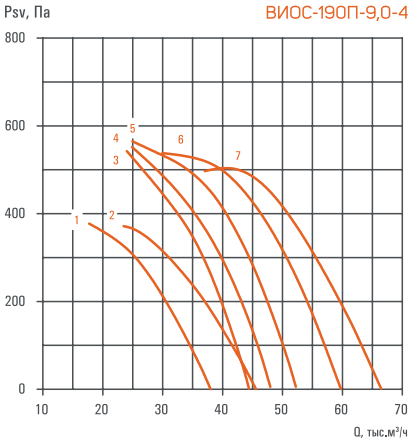

Номер кривой	Число полюсов	Исполнение	Nном, кВт Н	Nном, кВт Вз	Масса, кг max
1	4	А	4	4	227,3
2		Б	5,5	5,5	235,5
3		В	7,5	7,5	288,0
4		Г	11	11	268,0
5		Д	11	11	268,0
6		Е	15	15	308,0
7		Ж	18,5	18,5	385,0

№	Среднегеометрическая частота октавы, Гц								Lw, дБА
	63	125	250	500	1000	2000	4000	8000	
	Уровень звуковой мощности в полосе, дБ								
1	88	95	91	90	88	85	82	79	93
2	90	97	93	92	90	87	84	81	95
3	92	93	101	94	92	89	86	83	98
4	93	94	102	95	93	90	87	84	99
5	94	95	103	96	94	91	88	85	100
6	95	96	104	97	95	92	89	86	101
7	97	98	106	99	97	94	91	88	103

ВРП-С со спиральным корпусом

Вентиляторы радиальные пристенные серии ВРП-С предназначены для применения в системах общеобменной, воздушного отопления и противодымной вентиляции.

Режим работы вентилятора: общеобменная вентиляция (ОВ), дымоудаление (ДУ) и совмещенный режим (ДУВ). Комплектация электродвигателями для вариантов ДУ, ДУВ и ОВ приведена в таблицах в разделе аэродинамические характеристики.

Выпускаются в вариантах исполнения: Н; К1; К2; Вз; Ж; ЖК1; Вз2; ВзК1; ВзК2; Вз2К1; Вз2К2.

Вентиляторы предназначены для эксплуатации в условиях умеренного (У), умеренно-холодного (УХЛ), тропического (Т) климата 1-й категории размещения по ГОСТ 15150-69.

Температура окружающей среды от -45°С до +40°С для умеренного климата, от -60°С до +40°С для умеренно- холодного климата, от -10°С до +50°С для тропического климата.

Спиральный корпус с уменьшенным выходным патрубком позволяет гарантированно получать поток со скоростью больше 20 м/с, что требуется для размещения пристенных вентиляторов вытяжной противодымной вентиляции на стенах с окнами.



ВРП-С

Вентилятор состоит из:

- сварного корпуса;
- входного и выходного патрубка;
- защитного теплоизолированного кожуха (исполнение 01 и 02);
- рабочего колеса с назад загнутыми листовыми лопатками;
- асинхронного двигателя.

Вентиляторы выпускаются в варианте установки на пол (на раму).

Для вентиляторов до № 6,3 включительно возможно крепление к стене на кронштейнах (заказываются отдельно).

ВРП-С-7,1-А-ДУ600-К1-05,50/4-01Пр-У1

Расшифровка обозначения. Для исполнений 01, 02, 03.

Пример: Вентилятор радиальный пристенный серии ВРП-С (со спиральным корпусом), номер вентилятора 7,1, вариант исполнения рабочего колеса А, режим работы дымоудаление, температура перемещаемой среды 6000С 2 часа, коррозионностойкое исполнение.

Двигатель с номинальной мощностью 5,5 кВт, с числом полюсов 4 и скоростью вращения 1500 об/мин, модификация с входном патрубком и термоизолированным кожухом, расположение входного патрубка правое, для эксплуатации в умеренном климате (У) 2-й категории размещения.

ВРП-С — Тип вентилятора

7,1 — Номер вентилятора (диаметр рабочего колеса, дм):
2,25; 2,5; 2,8; 3,15; 3,55; 4,0; 4,5; 5,0; 5,6; 6,3; 7,1; 8,0; 9,0; 10,0.

А — Вариант исполнения рабочего колеса:
А; Б; В.

ДУ600

Режим работы:
общеобменная вентиляция (ОВ), по умолчанию не указывается;
ДУ - дымоудаление; ДУВ - совмещенный режим.

Температура перемещаемой среды:
для ОВ по умолчанию не указывается; 400 - 400°С 2 часа;
600 - 600°С 2 часа.

К1 — Вариант исполнения:
общепромышленное (Н) по умолчанию не указывается; К1 - коррозионностойкое; К2 - кислотостойкое; Вз - взрывозащищенное (группа IIA, IIB); Вз2 - предназначены для перемещения агрессивных газопаровоздушных взрывоопасных смесей категории IIC групп Т1-Т4; ВзК1 - взрывозащищенное (группа IIA, IIB) коррозионностойкое; ВзК2 - взрывозащищенное (группа IIA, IIB) кислотостойкое; Вз2К1 - взрывозащищенное (группа IIC) коррозионностойкое; Вз2К2 - взрывозащищенное (группа IIC) кислотостойкое; Ж - термостойкое (только для ОВ); ЖК1 - термостойкое коррозионностойкое (только для ОВ).

05,50/4

Мощность электродвигателя, кВт:
от 00,12 до 37,00.

Число полюсов:
2 - 3000 об/мин; 4 - 1500 об/мин; 6 - 1000 об/мин; 8 - 750 об/мин.

01Пр

Номер модификации:
01 - входной патрубок и термоизолированный кожух;
02 - термоизолированный кожух; 03 - входной патрубок.

Расположение входного патрубка для модификаций 01 и 03: Н - напротив; Лев - левый; Пр - правый.

У1 — Климатическое исполнение и категория размещения:
У1 - умеренный климат 1-я категория размещения;
УХЛ1 - умеренно-холодный климат 1-я категория размещения;
Т1 - тропический климат 1-я категория размещения.

ВРП-С со спиральным корпусом

Габаритные и присоединительные размеры

Исполнение 01

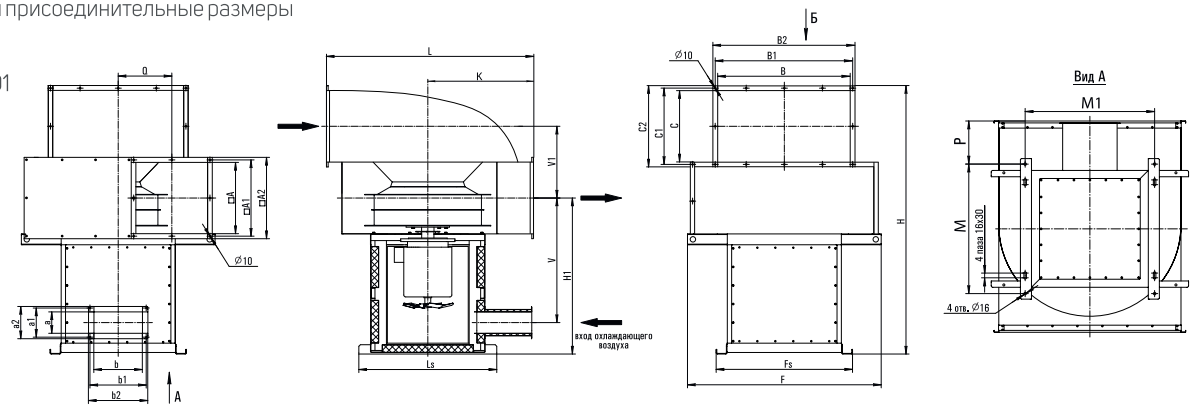

Скачать BIM модели по ссылке: bimlib.pro/model/vrp-sispolnenie01duairone/40447/

Исполнение 02

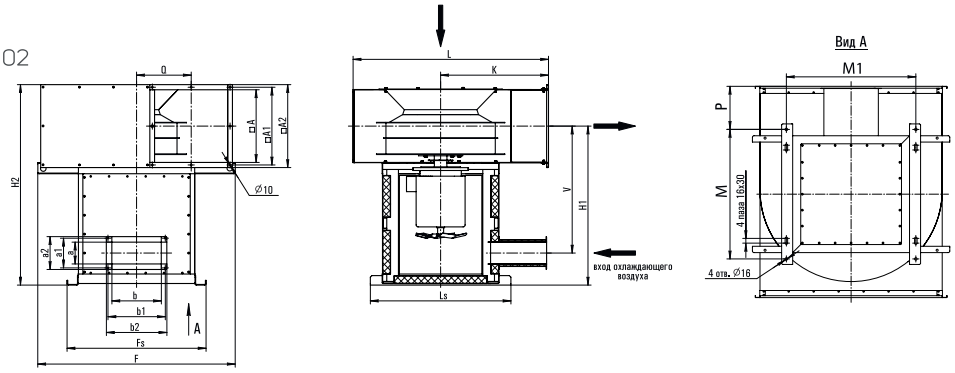

Скачать BIM модели по ссылке: bimlib.pro/model/vrp-sispolnenie02duairone/40448/

Исполнение 03

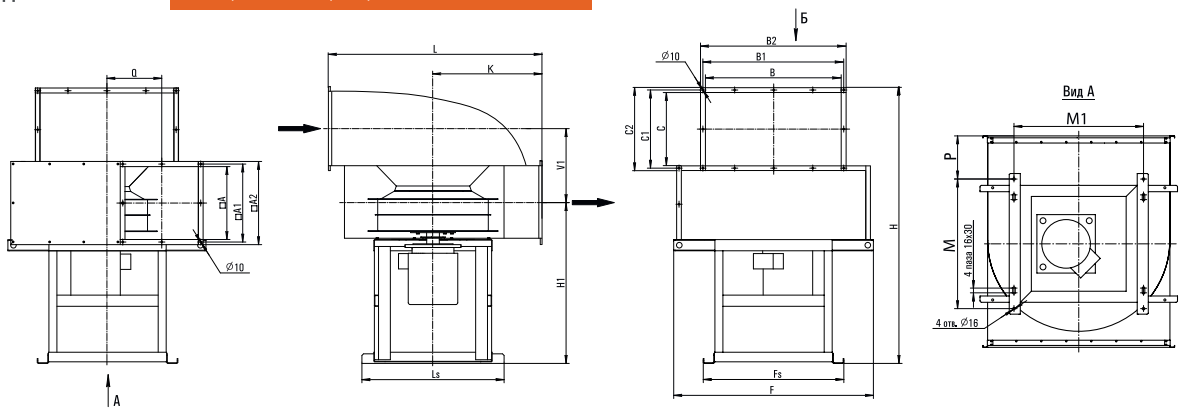

Скачать BIM модели по ссылке: bimlib.pro/model/vrp-sispolnenie03duairone/40449/

Тип вентилятора	Размеры, мм																										
	H	H2	L	F	A	A1	A2	B	B1	B2	C	C1	C2	H1	V	V1	Q	K	a	a1	a2	b	b1	b2	P	M	M1	Ls	Fs
ВРП-С-2,25	705	560	425	420	145	165	185	300	320	340	150	170	190	465	350	150	100	50	80	130	150	150	200	220	100	255	315	280	360
ВРП-С-2,5	730	580	460	510	160	180	200	300	320	340	150	170	190	480	365	165	120	55	80	130	150	150	200	220	125	255	315	280	360
ВРП-С-2,8	825	630	515	575	175	195	215	400	420	440	200	220	240	520	405	180	135	60	80	130	150	150	200	220	100	365	405	405	435
ВРП-С-3,15	890	700	575	655	200	230	260	400	420	440	200	220	240	570	455	205	160	65	80	130	150	150	200	220	135	390	430	430	460
ВРП-С-3,55	1010	770	640	795	220	250	280	500	520	540	250	270	290	630	485	225	175	70	100	150	170	200	250	270	105	505	455	560	500
ВРП-С-4,0	1090	850	730	785	250	280	310	500	520	540	250	270	290	695	550	255	200	75	100	150	170	200	250	270	140	520	560	590	590
ВРП-С-4,5	1260	970	800	830	280	310	340	600	620	640	300	320	340	800	655	285	210	80	100	150	170	200	250	270	130	600	640	640	670
ВРП-С-5,0	1240	950	900	930	320	350	380	600	620	640	300	320	340	760	575	325	240	90	125	175	195	250	300	320	190	600	640	640	670
ВРП-С-5,6	1440	1050	1005	1080	350	380	410	700	720	740	400	420	440	845	660	355	275	100	125	175	195	250	300	320	260	575	720	755	795
ВРП-С-6,3	1670	1170	1155	1240	390	420	450	800	830	860	500	530	560	945	760	395	330	110	125	175	195	250	300	320	280	710	775	770	820
ВРП-С-7,1	1800	1300	1285	1250	440	470	500	900	930	960	500	530	560	1050	815	445	355	120	140	190	210	315	365	385	285	820	820	890	880
ВРП-С-8,0	2030	1530	1495	1370	500	530	560	1000	1030	1060	500	530	560	1250	1015	505	425	135	140	190	210	315	365	385	395	830	920	890	980
ВРП-С-9,0	2320	1620	1635	1580	560	590	620	1200	1230	1260	700	730	760	1310	1075	565	445	145	180	225	245	380	425	445	455	830	920	890	980
ВРП-С-10,0	2350	1650	1810	1750	630	660	690	1200	1230	1260	700	730	760	1305	1070	635	485	160	180	225	245	380	425	445	340	1240	1330	1300	1415

Групповые характеристики ВРП-С в AirQlick: airqlick.su/vent_lines/28?_=1683101982580

ВРП-С со спиральным корпусом

Исполнение вентилятора

ИСПОЛНЕНИЕ 01

(вентилятор внутри помещения с входным патрубком)
По номер №6,3 включительно

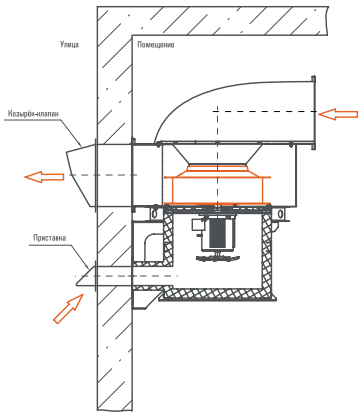

ИСПОЛНЕНИЕ 01

(вентилятор внутри помещения с входным патрубком)
Начиная с №7,1 по №10,0

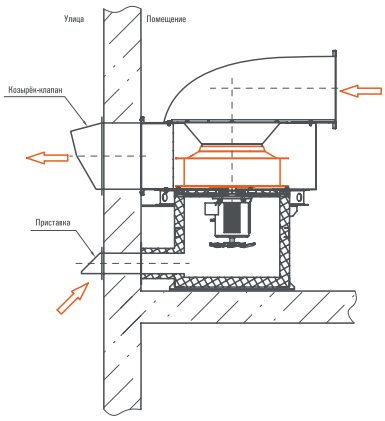

ИСПОЛНЕНИЕ 02

(вентилятор внутри помещения без входного патрубка)

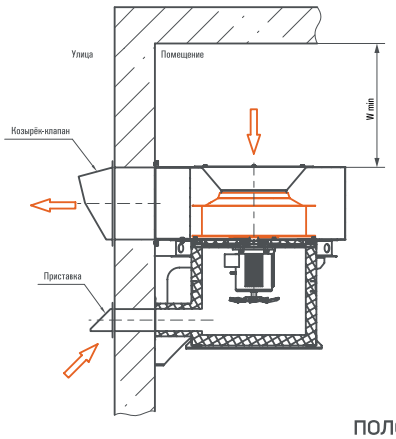

ИСПОЛНЕНИЕ 03

(вентилятор снаружи помещения)

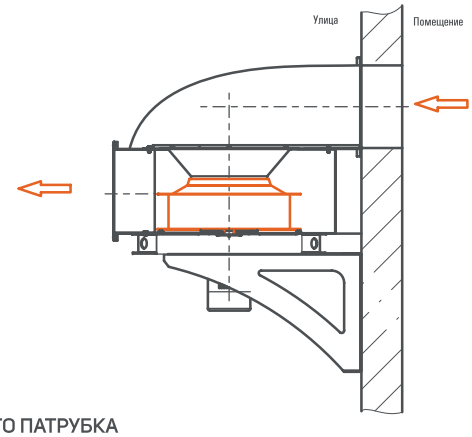

ПОЛОЖЕНИЕ ВХОДНОГО ПАТРУБКА

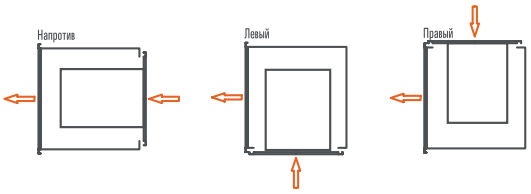

Масса вентилятора указывается для исполнения 03.

В таблицах приводится уровень звуковой мощности Lw (дБА) вентилятора на номинальном режиме со стороны нагнетания.
Уровень звуковой мощности со стороны всасывания на 4 дБ меньше чем со стороны нагнетания.
Уровень звуковой мощности в октавных полосах частот может быть определен из соотношения: Lwi = Lw + Δ Lwi.

Число полюсов двигателя	Поправки Δ Lwi, дБ в октавных полосах частот со среднегеометрическими частотами, Гц							
	63	125	250	500	1000	2000	4000	8000
2	-13	-9	-5	-3	-3	-4	-9	-14
4	-9	-5	-3	-3	-4	-9	-14	-19
6	-7	-4	-3	-4	-7	-12	-17	-22
8	-5	-3	-3	-4	-9	-14	-19	-24

Аэродинамические характеристики

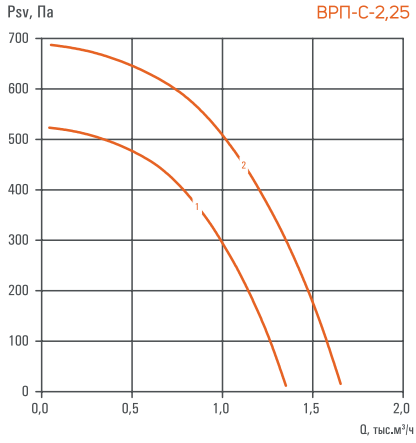

Номер кривой	Число полюсов	Исполнение	Nном, кВт ДУ	Nном, кВт ДУВ и ОВ	Lw выход, дБА	Масса, кг
1	2	А	0,18	0,18	72	32,2
2		Б	0,18	0,25	76	32,2

Козырек-клапан	Приставка	Кронштейн
КК-КВ-225	П-200	К-225

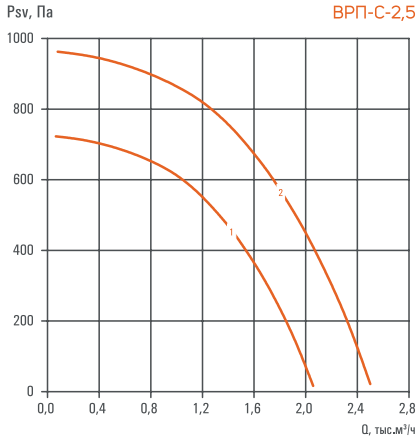

Номер кривой	Число полюсов	Исполнение	Nном, кВт ДУ	Nном, кВт ДУВ и ОВ	Lw выход, дБА	Масса, кг
1	2	А	0,25	0,37	77	35,5
2		Б	0,37	0,55	79	35,5

Козырек-клапан	Приставка	Кронштейн
КК-КВ-250	П-200	К-250

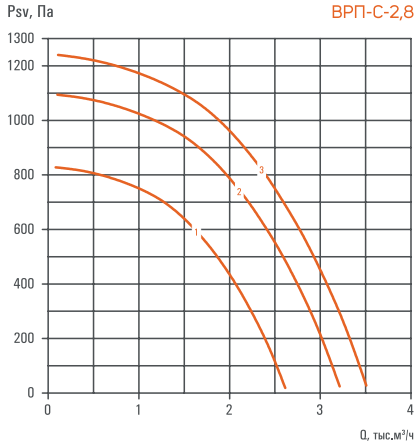

Номер кривой	Число полюсов	Исполнение	Nном, кВт ДУ	Nном, кВт ДУВ и ОВ	Lw выход, дБА	Масса, кг
1	2	А	0,37	0,55	79	38,5
2		Б	0,55	0,75	82	38,5
3		В	0,75	1,1	84	41,5

Козырек-клапан	Приставка	Кронштейн
КК-КВ-280	П-200	К-280

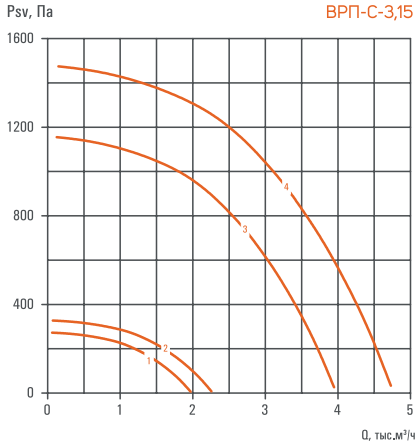

Номер кривой	Число полюсов	Исполнение	Nном, кВт ДУ	Nном, кВт ДУВ и ОВ	Lw выход, дБА	Масса, кг
1	4	А	0,12	0,12	67	62,8
2		Б	0,12	0,18	69	62,8
3	2	А	0,75	1,1	83	65,8
4		Б	1,1	1,5	85	65,8

Козырек-клапан	Приставка	Кронштейн
КК-КВ-315	П-200	К-315

Аэродинамические характеристики

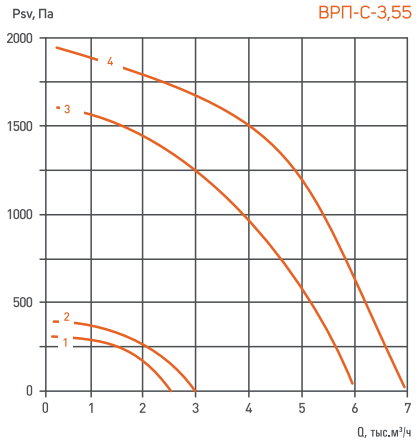

Номер кривой	Число полюсов	Исполнение	Nном, кВт ДУ	Nном, кВт ДУВ и ОВ	Lw выход, дБА	Масса, кг
1	4	А	0,12	0,18	68	77,8
2		Б	0,18	0,25	70	77,8
3	2	А	1,5	2,2	87	88,8
4		Б	2,2	3	90	90,8

Козырек-клапан	Приставка	Кронштейн
КК-КВ-355	П-200	К-355

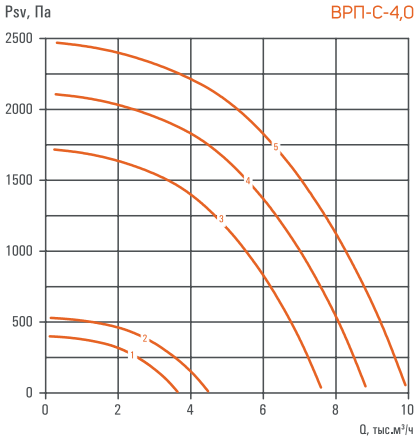

Номер кривой	Число полюсов	Исполнение	Nном, кВт ДУ	Nном, кВт ДУВ и ОВ	Lw выход, дБА	Масса, кг
1	4	А	0,25	0,37	72	86,8
2		Б	0,37	0,55	76	89,8
3	2	А	2,2	3	89	97,8
4		Б	3	4	91	99,8
5		В	4	5,5	93	111,8

Козырек-клапан	Приставка	Кронштейн
КК-КВ-400	П-200	К-400

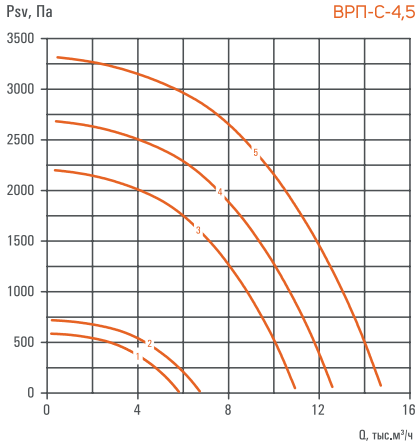

Номер кривой	Число полюсов	Исполнение	Nном, кВт ДУ	Nном, кВт ДУВ и ОВ	Lw выход, дБА	Масса, кг
1	4	А	0,55	0,75	77	106,7
2		Б	0,75	1,1	79	114,7
3	2	А	4	5,5	93	128,7
4		Б	5,5	7,5	94	136,7
5		В	7,5	11	97	167,7

Козырек-клапан	Приставка	Кронштейн
КК-КВ-450	П-200	К-450

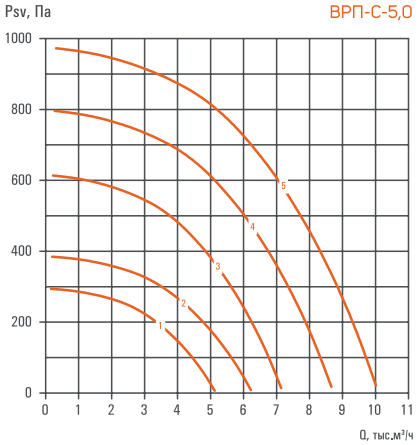

Номер кривой	Число полюсов	Исполнение	Nном, кВт ДУ	Nном, кВт ДУВ и ОВ	Lw выход, дБА	Масса, кг
1	6	А	0,25	0,37	70	123,5
2		Б	0,37	0,55	73	123,5
3	4	А	0,75	1,1	78	131,5
4		Б	1,1	1,5	81	131,5
5		В	1,5	2,2	83	133,5

Козырек-клапан	Приставка	Кронштейн
КК-КВ-500	П-400	К-500

Аэродинамические характеристики

Psv, Па

ВРП-С-5,6

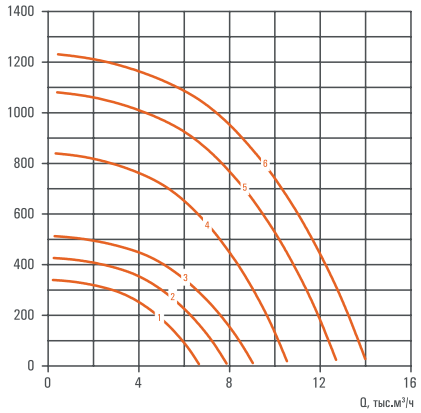

Номер кривой	Число полюсов	Исполнение	Nном, кВт ДУ	Nном, кВт ДУВ и ОВ	Lw выход, дБА	Масса, кг
1	6	А	0,37	0,55	73	172,6
2		Б	0,55	0,75	75	180,6
3		В	0,75	1,1	77	180,6
4	4	А	1,5	2,2	81	182,6
5		Б	2,2	3	84	194,6
6		В	3	4	86	194,6

Козырек-клапан	Приставка	Кронштейн
КК-КВ-560	П-400	К-560

Psv, Па

ВРП-С-6,3

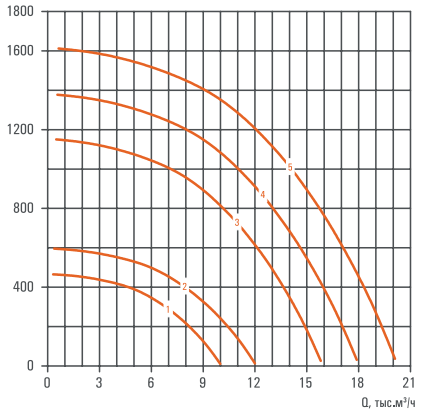

Номер кривой	Число полюсов	Исполнение	Nном, кВт ДУ	Nном, кВт ДУВ и ОВ	Lw выход, дБА	Масса, кг
1	6	А	0,75	1,1	75	208,7
2		Б	1,1	1,5	77	210,7
3	4	А	3	4	86	222,7
4		Б	4	5,5	88	230,4
5		В	5,5	7,5	89	281,7

Козырек-клапан	Приставка	Кронштейн
КК-КВ-630	П-400	К-630

Psv, Па

ВРП-С-7,1

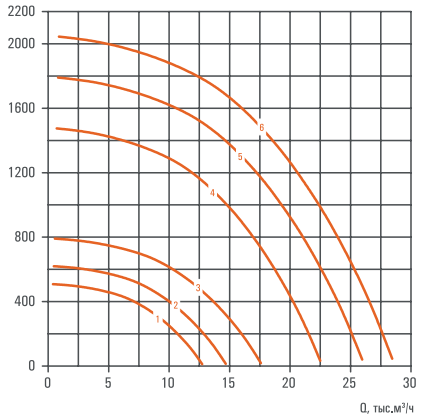

Номер кривой	Число полюсов	Исполнение	Nном, кВт ДУ	Nном, кВт ДУВ и ОВ	Lw выход, дБА	Масса, кг
1	6	А	1,1	1,5	76	254,6
2		Б	1,5	2,2	78	266,6
3		В	2,2	3	81	274,6
4	4	А	5,5	7,5	89	325,6
5		Б	7,5	11	91	305,6
6		В	11	11	92	305,6

Козырек-клапан	Приставка	Кронштейн
КК-КВ-710	П-400	-

Psv, Па

ВРП-С-8,0

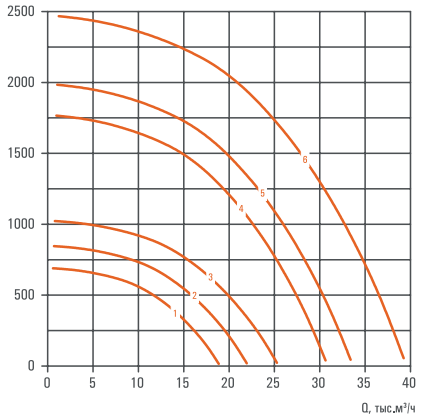

Номер кривой	Число полюсов	Исполнение	Nном, кВт ДУ	Nном, кВт ДУВ и ОВ	Lw выход, дБА	Масса, кг
1	6	А	2,2	3	79	348,4
2		Б	3	4	81	348,4
3		В	4	5,5	83	385,4
4	4	А	11	11	92	379,4
5		Б	11	15	93	419,4
6		В	15	18,5	95	494,4

Козырек-клапан	Приставка	Кронштейн
КК-КВ-800	П-400	-

Аэродинамические характеристики

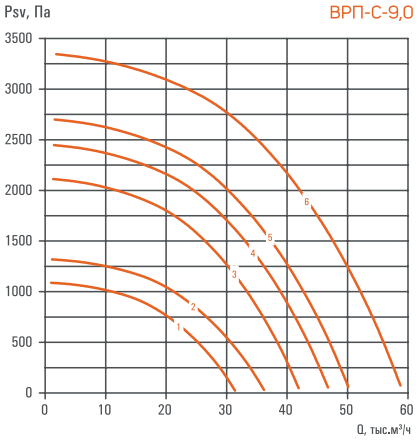

Номер кривой	Число полюсов	Исполнение	Nном, кВт ДУ	Nном, кВт ДУВ и ОВ	Lw выход, дБА	Масса, кг
1	6	А	5,5	7,5	86	418,7
2		Б	7,5	11	88	493,7
3	4	А	15	18,5	94	518,7
4		Б	18,5	22	96	523,7
5		В	22	30	97	552,7
6		Г	30	37	99	626,7

Козырек-клапан	Приставка	Кронштейн
КК-КВ-900	П-400	-

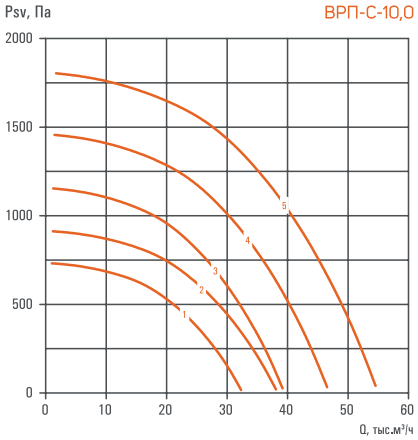

Номер кривой	Число полюсов	Исполнение	Nном, кВт ДУ	Nном, кВт ДУВ и ОВ	Lw выход, дБА	Масса, кг
1	8	А	4	5,5	82	598,0
2		Б	5,5	7,5	84	674,0
3	6	А	7,5	11	88	674,0
4		Б	11	15	90	699,0
5		В	15	18,5	93	724,0

Козырек-клапан	Приставка	Кронштейн
КК-КВ-1000	П-400	-

ВЕНТИЛЯТОРЫ РАДИАЛЬНЫЕ

ПРИСТЕННЫЕ

ВРП-С-06 с прямоугольным выходом

Вентиляторы радиальные пристенные модификации 06 предназначены для применения в системах общеобменной, воздушного отопления и противодымной вентиляции.

Режим работы вентилятора: общеобменная вентиляция (ОВ), дымоудаление (ДУ) и совмещенный режим (ДУВ). Комплектация электродвигателями для вариантов ДУ, ДУВ и ОВ приведена в таблицах в разделе аэродинамические характеристики.

Выпускаются в вариантах исполнения: Н; К1; К2; Вз; Ж; ЖК1; Вз2; ВзК1; ВзК2; Вз2К1; Вз2К2.

Вентиляторы предназначены для эксплуатации в условиях умеренного (У), умеренно-холодного (УХЛ), тропического (Т) климата 1-й категории размещения по ГОСТ 15150-69.

Температура окружающей среды от -45°С до +40°С для умеренного климата, от -60°С до +40°С для умеренно- холодного климата, от -10°С до +50°С для тропического климата.

Вентиляторы изготавливаются с широким прямоугольным выходным патрубком и обладают большей долей статического давления в полном давлении, по сравнению с другими модификациями серии ВРП-С и ВР.



ВРП-С-06

Вентилятор состоит из:

- спирального корпуса;
- рабочего колеса с назад загнутыми листовыми лопатками;
- защитного козырька;
- асинхронного двигателя.

ВРП-С-7,1-А-ДУВ600-Вз-05,50/4-06-У1

Расшифровка обозначения. Для исполнения 06.

Пример: Вентилятор радиальный пристенный серии ВРП-С (со спиральным корпусом), номер вентилятора 7,1, вариант исполнения рабочего колеса А, режим работы совмещённый , температура перемещаемой среды 600°С 2 часа, взрывозащищенное исполнение (группа IIA, IIB).

Двигатель с номинальной мощностью 5,5 кВт, с числом полюсов 4 и скоростью вращения 1500 об/мин, модификация с входном патрубком и термоизолированным кожухом, расположение входного патрубка правое,в исполнении серии - 06, для эксплуатации в умеренном климате (У) 1-й категории размещения.

ВРП-С — Тип вентилятора

7,1 — Номер вентилятора (диаметр рабочего колеса, дм):
2,25; 2,5; 2,8; 3,15; 3,55; 4,0; 4,5; 5,0; 5,6; 6,3; 7,1; 8,0; 9,0; 10,0.

А — Вариант исполнения рабочего колеса:
А; Б; В; Г.

ДУВ600

Режим работы:
общеобменная вентиляция (ОВ), по умолчанию не указывается; ДУ - дымоудаление; ДУВ - совмещенный режим.

Температура перемещаемой среды:
для ОВ по умолчанию не указывается; 400 - 400°С 2 часа; 600 - 600°С 2 часа.

Вз — Вариант исполнения:
общепромышленное (Н) по умолчанию не указывается; К1 - коррозионностойкое; К2 - кислотостойкое; Вз - взрывозащищенное (группа IIA, IIB); Вз2 - предназначены для перемещения агрессивных газопаровоздушных взрывоопасных смесей категории IIC групп Т1-Т4; ВзК1 - взрывозащищенное (группа IIA, IIB) коррозионностойкое; ВзК2 - взрывозащищенное (группа IIA, IIB) кислотостойкое; Вз2К1 - взрывозащищенное (группа IIC) коррозионностойкое; Вз2К2 - взрывозащищенное (группа IIC) кислотостойкое; Ж - термостойкое (только для ОВ); ЖК1 - термостойкое коррозионностойкое (только для ОВ).

05,50/4

Мощность электродвигателя, кВт:
от 00,12 до 37,00.

Число полюсов:
2 - 3000 об/мин; 4 - 1500 об/мин; 6 - 1000 об/мин; 8 - 750 об/мин.

06 — Исполнение серии

У1 — Климатическое исполнение и категория размещения:
У1 - умеренный климат 1-я категория размещения;
УХЛ1 - умеренно-холодный климат 1-я категория размещения;
Т1 - тропический климат 1-я категория размещения.

ВРП-С со спиральным корпусом. Исполнение 06.

Габаритные и присоединительные размеры

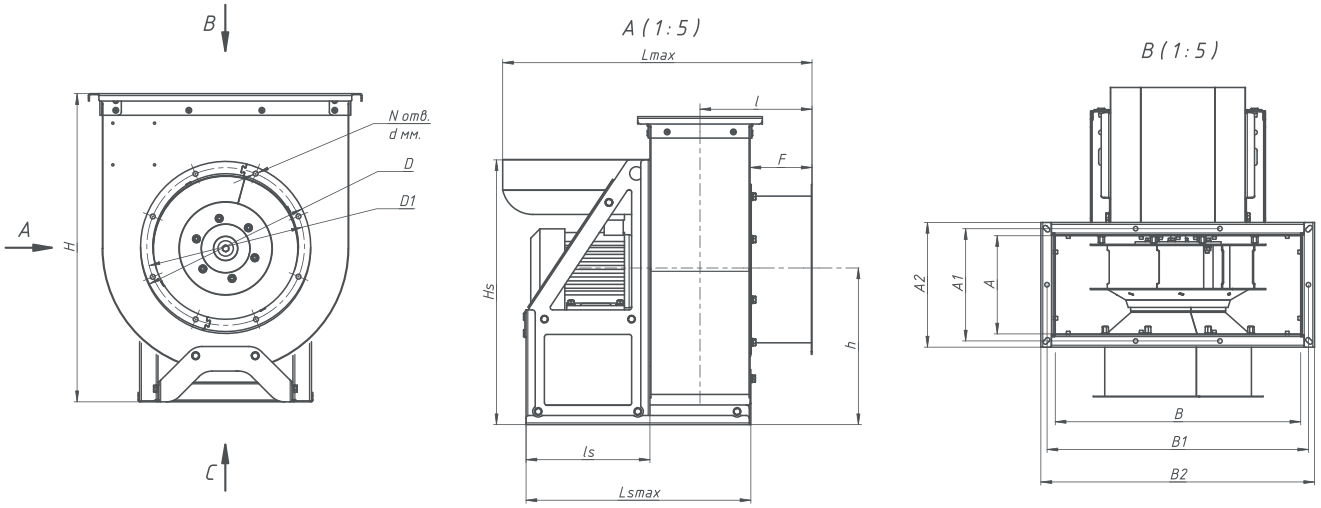

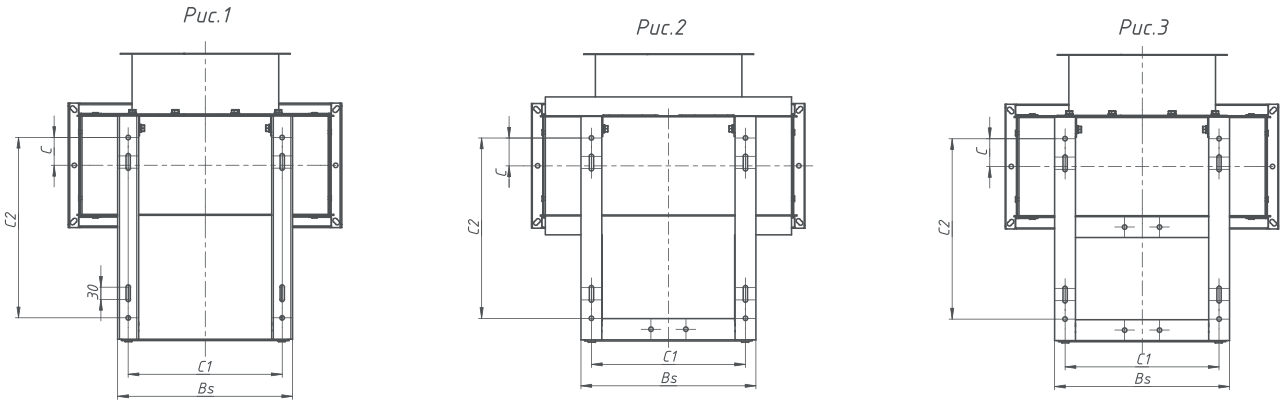

Скачать BIM модель по ссылке: bimlib.pro/model/vrp-s-06airone/38436/

Групповые характеристики ВРП-С в AirQlick: airqlick.su/vent_lines/28?_=1683101982580

Тип вентилятора	Размеры, мм																						
	Рис.	A2	B2	H	Lmax	h	l	F	Hs	ls	Lsmax	Bs	A	B	A1	B1	C	C1	N	C2	D	D1	d
ВРП-С-2,25	1	185	390	465	490	225	175	100	362	180	330	285	145	350	165	370	50	250	8	290	225	245	10
ВРП-С-2,5		200	440	500	505	250	180	100	432	205	370	285	160	400	180	420	60	250	8	330	250	270	10
ВРП-С-2,8		215	490	560	520	280	190	100	480	205	385	300	175	450	195	470	65	260	8	345	280	300	10
ВРП-С-3,15		260	585	630	620	315	260	160	535	225	430	340	200	525	230	555	75	300	8	380	315	345	10
ВРП-С-3,55		280	635	710	660	355	270	160	600	265	490	380	220	575	250	605	85	340	8	440	355	285	10
ВРП-С-4,0		310	710	800	730	400	285	160	680	305	560	410	250	650	280	680	95	350	8	500	400	440	10
ВРП-С-4,5		340	760	900	850	450	300	160	765	395	680	440	280	700	310	730	110	380	8	620	450	490	10
ВРП-С-5,0		380	860	1000	890	500	320	160	850	395	720	460	320	800	330	830	130	400	12	660	500	540	10
ВРП-С-5,6		410	960	1120	940	560	335	160	950	405	760	500	350	900	380	930	145	440	12	700	560	600	10
ВРП-С-6,3		450	1110	1260	970	630	355	160	1070	405	800	540	390	1050	420	1080	165	480	12	740	630	670	12
ВРП-С-7,1	2	500	1210	1420	1020	710	380	160	1200	405	850	560	440	1150	470	1180	185	500	16	780	710	750	12
ВРП-С-8,0		560	1410	1600	1130	800	410	160	1360	455	960	680	500	1350	530	1380	215	610	16	890	800	840	12
ВРП-С-9,0		620	1510	1800	1340	900	440	160	1530	605	1170	730	560	1450	590	1480	240	660	16	1090	900	950	12
ВРП-С-10,0	3	690	1660	2000	1410	1000	475	160	1700	605	1240	800	630	1600	660	1630	275	730	16	1160	1000	1050	12

Аэродинамические характеристики

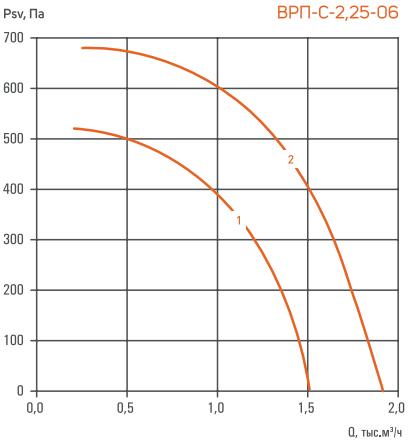

Номер кривой	Число полюсов	Исполнение	Nном, кВт ДУ	Nном, кВт ДУВ и ОВ	Lw выход, дБА	Масса, кг
1	2	А	0,18	0,18	72	20
2		Б	0,18	0,25	76	20

Клапан защитный	Козырек	Вставка гибкая ВГ	
КЗФ-ПР-225	КЗ-КР-225	ВГ-225	ВГ-350х145

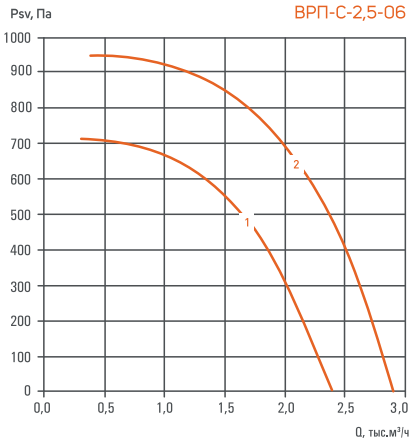

Номер кривой	Число полюсов	Исполнение	Nном, кВт ДУ	Nном, кВт ДУВ и ОВ	Lw выход, дБА	Масса, кг
1	2	А	0,25	0,37	77	23
2		Б	0,37	0,55	79	24

Клапан защитный	Козырек	Вставка гибкая ВГ	
КЗФ-ПР-250	КЗ-КР-250	ВГ-250	ВГ-400х160

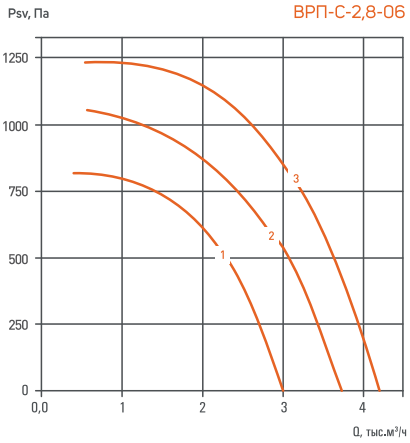

Номер кривой	Число полюсов	Исполнение	Nном, кВт ДУ	Nном, кВт ДУВ и ОВ	Lw выход, дБА	Масса, кг
1	2	А	0,37	0,55	79	26
2		Б	0,55	0,75	82	29
3		В	0,75	1,10	84	30

Клапан защитный	Козырек	Вставка гибкая ВГ	
КЗФ-ПР-280	КЗ-КР-280	ВГ-280	ВГ-470х175

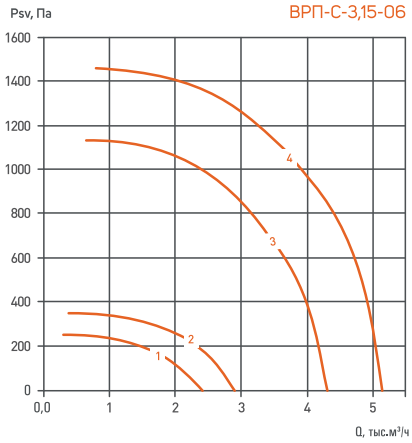

Номер кривой	Число полюсов	Исполнение	Nном, кВт ДУ	Nном, кВт ДУВ и ОВ	Lw выход, дБА	Масса, кг
1	4	А	0,12	0,18	67	30
2		Б	0,12	0,18	69	31
3	2	А	0,75	1,10	83	35
4		Б	1,10	1,50	85	38

Клапан защитный	Козырек	Вставка гибкая ВГ	
КЗФ-ПР-315	КЗ-КР-315	ВГ-315	ВГ-525х200

Аэродинамические характеристики

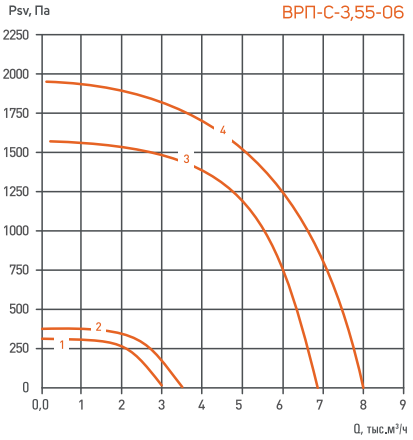

Номер кривой	Число полюсов	Исполнение	Nном, кВт ДУ	Nном, кВт ДУВ и ОВ	Lw выход, дБА	Масса, кг
1	4	А	0,12	0,18	68	37
2		Б	0,18	0,25	70	38
3	2	А	1,50	2,20	87	52
4		Б	2,20	3,00	90	53

Клапан защитный	Козырек	Вставка гибкая ВГ	
КЗФ-ПР-355	КЗ-КР-355	ВГ-355	ВГ-575х220

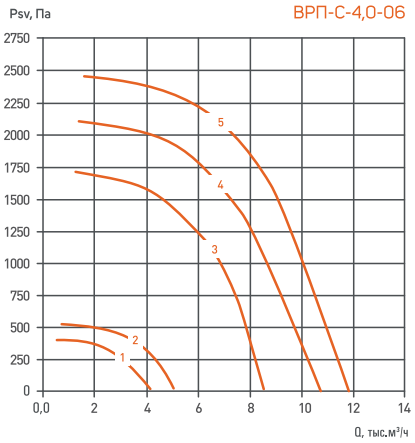

Номер кривой	Число полюсов	Исполнение	Nном, кВт ДУ	Nном, кВт ДУВ и ОВ	Lw выход, дБА	Масса, кг
1	4	А	0,25	0,37	72	48
2		Б	0,37	0,55	76	56
3	2	А	2,20	3,00	89	65
4		Б	3,00	4,00	91	68
5		В	4,00	5,50	93	73

Клапан защитный	Козырек	Вставка гибкая ВГ	
КЗФ-ПР-400	КЗ-КР-400	ВГ-400	ВГ-650х250

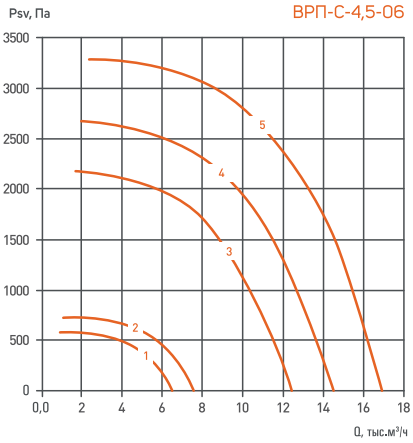

Номер кривой	Число полюсов	Исполнение	Nном, кВт ДУ	Nном, кВт ДУВ и ОВ	Lw выход, дБА	Масса, кг
1	4	А	0,55	0,37	77	67
2		Б	0,75	0,55	79	70
3	2	А	4,00	3,00	93	90
4		Б	5,50	4,00	94	97
5		В	7,50	5,50	97	118

Клапан защитный	Козырек	Вставка гибкая ВГ	
КЗФ-ПР-450	КЗ-КР-450	ВГ-450	ВГ-700х280

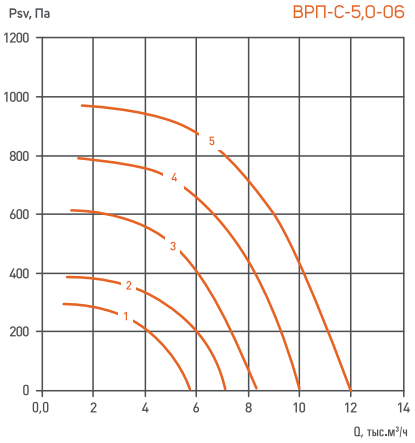

Номер кривой	Число полюсов	Исполнение	Nном, кВт ДУ	Nном, кВт ДУВ и ОВ	Lw выход, дБА	Масса, кг
1	6	А	0,25	0,37	70	77
2		Б	0,37	0,55	73	79
3	2	А	0,75	1,10	78	80
4		Б	1,10	1,50	81	82
5		В	1,50	2,20	83	84

Клапан защитный	Козырек	Вставка гибкая ВГ	
КЗФ-ПР-500	КЗ-КР-500	ВГ-500	ВГ-800х320

Аэродинамические характеристики

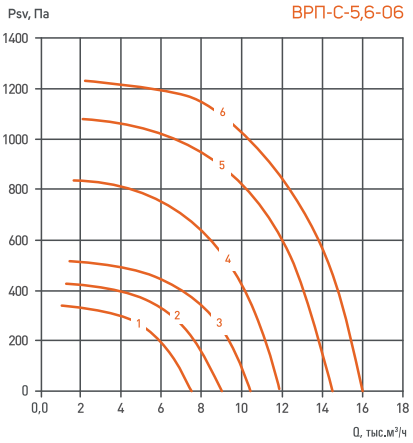

Номер кривой	Число полюсов	Исполнение	Nном, кВт ДУ	Nном, кВт ДУВ и ОВ	Lw выход, дБА	Масса, кг
1	6	А	0,37	0,55	73	92
2		Б	0,55	0,75	75	94
3		В	0,75	1,10	77	95
4	4	А	1,50	2,20	81	97
5		Б	2,20	3,00	84	103
6		В	3,00	4,00	86	111

Клапан защитный	Козырек	Вставка гибкая ВГ	
КЗФ-ПР-560	КЗ-КР-560	ВГ-560	ВГ-900х350

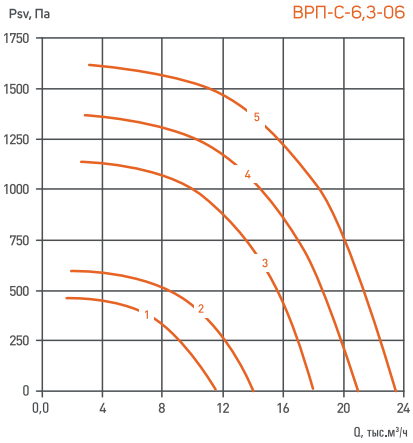

Номер кривой	Число полюсов	Исполнение	Nном, кВт ДУ	Nном, кВт ДУВ и ОВ	Lw выход, дБА	Масса, кг
1	6	А	0,75	1,10	75	126
2		Б	1,10	1,50	77	129
3	4	А	3,00	4,00	86	144
4		Б	4,00	5,50	88	149
5		В	5,50	7,50	89	171

Клапан защитный	Козырек	Вставка гибкая ВГ	
КЗФ-ПР-630	КЗ-КР-630	ВГ-630	ВГ-1050х390

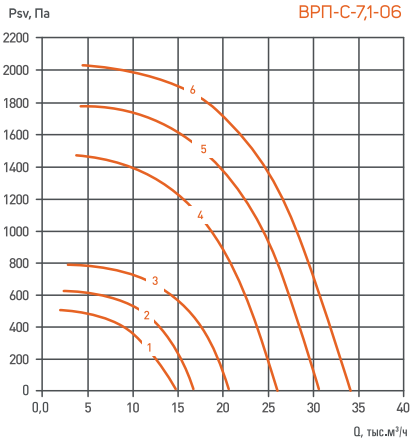

Номер кривой	Число полюсов	Исполнение	Nном, кВт ДУ	Nном, кВт ДУВ и ОВ	Lw выход, дБА	Масса, кг
1	6	А	1,10	1,50	76	176
2		Б	1,50	2,20	78	184
3		В	2,20	3,00	81	190
4	4	А	5,50	7,50	89	210
5		Б	7,50	11,00	91	223
6		В	11,00	11,00	92	225

Клапан защитный	Козырек	Вставка гибкая ВГ	
КЗФ-ПР-710	КЗ-КР-710	ВГ-710	ВГ-1150х440

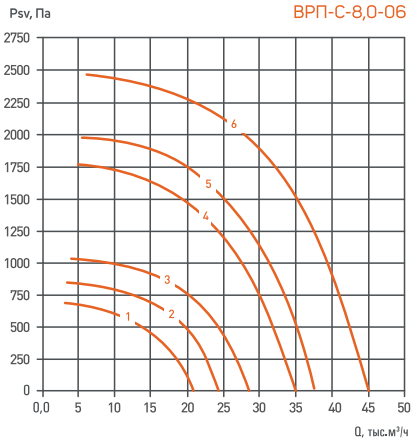

Номер кривой	Число полюсов	Исполнение	Nном, кВт ДУ	Nном, кВт ДУВ и ОВ	Lw выход, дБА	Масса, кг
1	6	А	2,20	3,00	79	235
2		Б	3,00	4,00	81	238
3		В	4,00	5,50	83	249
4	4	А	11,00	11,00	92	271
5		Б	11,00	15,00	93	325
6		В	15,00	18,50	95	343

Клапан защитный	Козырек	Вставка гибкая ВГ	
КЗФ-ПР-800	КЗ-КР-800	ВГ-800	ВГ-1350х500

Аэродинамические характеристики

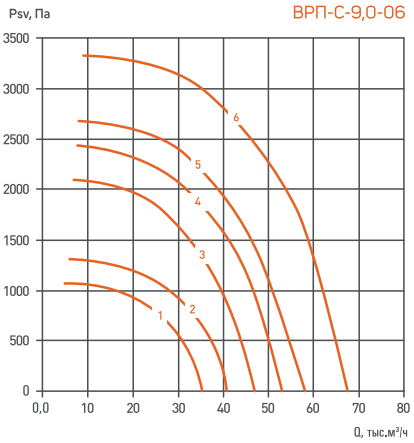

Номер кривой	Число полюсов	Исполнение	Nном, кВт ДУ	Nном, кВт ДУВ и ОВ	Lw выход, дБА	Масса, кг
1	6	А	5,50	7,50	86	298
2		Б	7,50	11,00	88	314
3	4	А	15,00	18,50	94	352
4		Б	18,50	22,00	96	363
5		В	22,00	30,00	98	393
6		Г	30,00	37,00	99	435

Клапан защитный	Козырек	Вставка гибкая ВГ	
КЗФ-ПР-900	КЗ-КР-900	ВГ-900	ВГ-1450х560

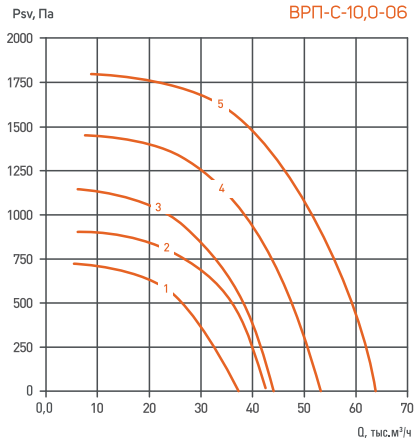

Номер кривой	Число полюсов	Исполнение	Nном, кВт ДУ	Nном, кВт ДУВ и ОВ	Lw выход, дБА	Масса, кг
1	8	А	4,00	5,50	82	463
2		Б	5,50	7,50	84	526
3	6	А	7,50	11,00	88	537
4		Б	11,00	15,00	90	546
5		В	15,00	18,50	93	561

Клапан защитный	Козырек	Вставка гибкая ВГ	
КЗФ-ПР-1000	КЗ-КР-1000	ВГ-1000	ВГ-1600х630



ВЕНТИЛЯТОРЫ ОСЕВЫЕ

КРЫШНЫЕ ПРИТОЧНЫЕ

Общие сведения

Крышные приточные вентиляторные установки предназначены в первую очередь для систем приточной противодымной вентиляции. Они устанавливаются на кровле зданий для обеспечения прямой подачи наружного воздуха в лестничные клетки, лифтовые шахты, пожаробезопасные зоны и тамбур-шлюзы.

Конструктивно крышные вентиляторные установки различаются формой защитной крыши, монтажным основанием (стаканом) и наличием устройств выравнивания потока.

Вентиляторная установка		Встроенный вентилятор	Рабочее колесо
	КРУП	ВИОС-190	Профильные лопатки из армированного полиамида
	КРУП-Кр-190 КРУП-Кр	ВИОС-190 УВОП	Профильные лопатки из армированного полиамида

Технические характеристики вентиляторных установок могут быть получены из соответствующих характеристик встроенных вентиляторов с учетом потерь на аэродинамическое сопротивление сети. Потери давления могут быть определены из привиденных ниже графиков.

КРУП

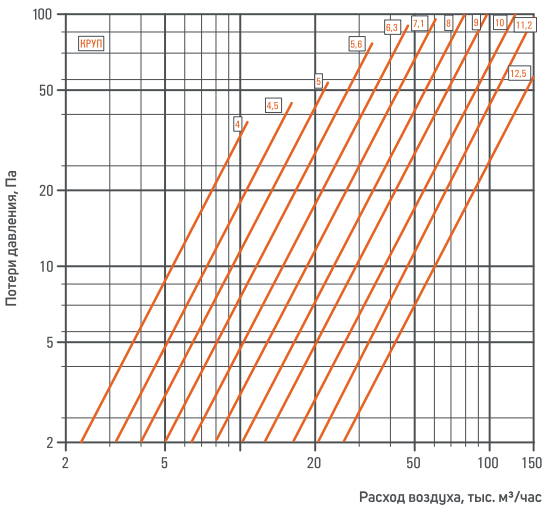

КРУП-КР-190
КРУП-КР

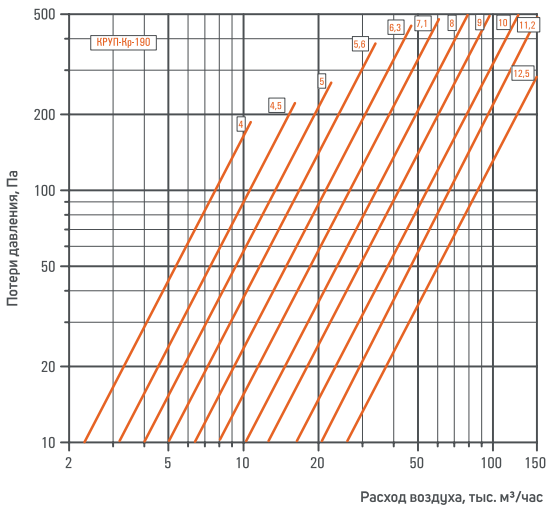



ВЕНТИЛЯТОРЫ ОСЕВЫЕ

КРЫШНЫЕ ПРИТОЧНЫЕ

КРУП крышная приточная установка

Вентиляторные устновки осевые крышные приточные серии КРУП предназначены для применения в системах вентиляции, воздушного отопления и системах приточной противодымной вентиляции.

Комплектация электродвигателями для исполнений Н (Н; К1) и Вз (Вз; ВзК1) приведена в таблицах в разделе аэродинамические характеристики.

Выпускаются в вариантах исполнения: Н; К1; Вз; ВзК1.

Вентиляторы предназначены для эксплуатации в условиях умеренного (У), умеренно-холодного (УХЛ), тропического (Т) климата 1-й категории размещения по ГОСТ 15150-69.

Температура окружающей среды от -45°С до +40°С для умеренного климата, от -60°С до +40°С для умеренно- холодного климата, от -10°С до +50°С для тропического климата.



Вентилятор состоит из:
- квадратного корпуса;
- рабочего колеса (профильные лопатки из армированного полиамида);
- асинхронного двигателя;
- монтажного стакана.

КРУП-7,1-А-К1-03,00/2-Кпр/AironeFSE24-У1

Расшифровка обозначения

Пример: Вентиляторная устновка осевая крышная приточная серии КРУП, номер вентилятора 7,1, вариант исполнения рабочего колеса А, коррозионностойкое исполнение, двигатель с номинальной мощностью 3 кВт.

С числом полюсов 2 и скоростью вращения 3000 об/мин, дополнительная комплектация противопожарный НЗ(КЛ) клапан с приводом AironeFSE, напряжение питания реверсивного электропривода 24 В, для эксплуатации в умеренном климате (У) 1-й категории размещения.

КРУП — Тип вентилятора

7,1 — Номер вентилятора (диаметр рабочего колеса, дм):
4,0; 4,5; 5,0; 5,6; 6,3; 7,1; 8,0; 9,0; 10,0; 11,2; 12,5.

А — Вариант исполнения рабочего колеса:
А; Б; В; Г; Д; Е; Ж; И; Ам; Бм; Вм; Гм; Дм; Ем; Жм.

К1 — Вариант исполнения:
общепромышленное (Н) по умолчанию не указывается;
К1 - коррозионностойкое; Вз - взрывозащищенное (группа IIA, IIB); ВзК1 - взрывозащищенное (группа IIA, IIB) коррозионностойкое.

03,00/2 — Мощность электродвигателя, кВт:
от 00,75 до 45,00.

Число полюсов:
2 - 3000 об/мин; 4 - 1500 об/мин; 6 - 1000 об/мин.

Кпр/AironeFSE24 — Дополнительная комплектация:
Кп - с клапаном на приток; Кпр - с противопожарным НЗ(КЛ) клапаном с приводом; УКп - утепленный кожух с клапаном на приток; УКпр - утепленный кожух с противопожарным НЗ(КЛ) клапаном с приводом.

Марка и модель реверсивного электропривода (при наличии Кпр): AironeFSE или BelimoBE.

Электропитание реверсивного электропривода (при наличии Кпр): 24 - 24 В; 220 - 220 В.

У1 — Климатическое исполнение и категория размещения:
У1 - умеренный климат 1-я категория размещения;
УХЛ1 - умеренно-холодный климат 1-я категория размещения;
Т1 - тропический климат 1-я категория размещения.

КРУП крышная приточная установка

Габаритные и присоединительные размеры

ИСПОЛНЕНИЕ ПО УМОЛЧАНИЮ

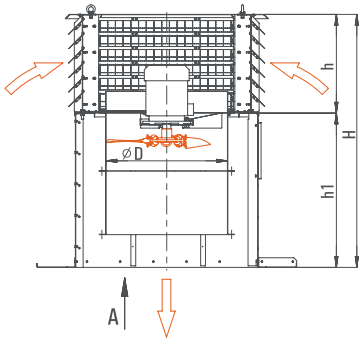

ИСПОЛНЕНИЕ Кп

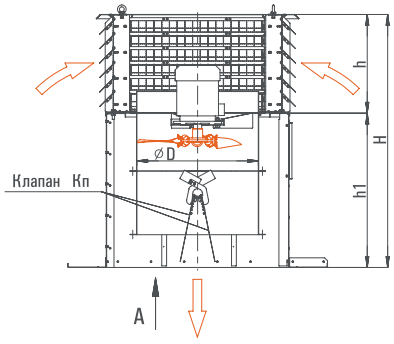

ИСПОЛНЕНИЕ Кпр

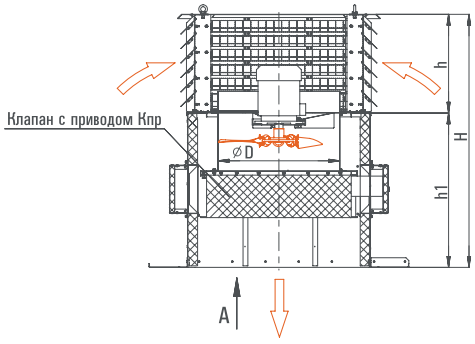

Вид А

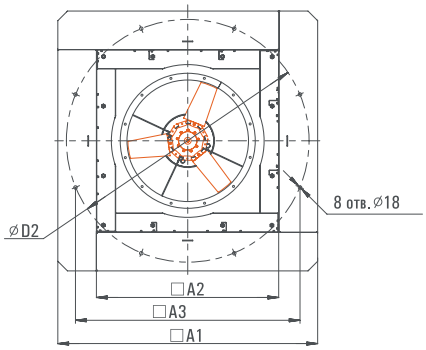

Вид А

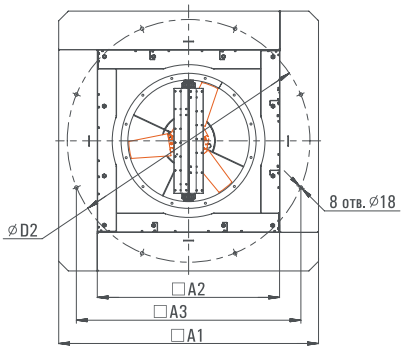

Вид А

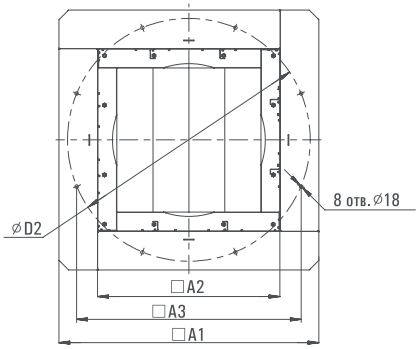

Скачать BIM модель по ссылке: bimlib.pro/model/krupairone/38438/

Групповые характеристики КРУП в AirQlick: airqlick.su/vent_lines/20?_=1683101982582

Тип вентилятора	Размеры, мм							
	A1	A2	A3	D	D2	H	h	h1
КРУП-4,0	1002	602	740	400	800	923	323	600
КРУП-4,5	1077	677	831,5	450	900	963	363	600
КРУП-5,0	1152	752	924,5	500	1000	1003	403	600
КРУП-5,6	1243	843	1035	560	1120	1052	452	600
КРУП-6,3	1348	948	1164	630	1260	1308	508	800
КРУП-7,1	1468	1061	1312	710	1420	1372	573	800
КРУП-8,0	1603	1203	1478	800	1600	1444	644	800
КРУП-9,0	1754	1353	1663	900	1800	1544	744	800
КРУП-10,0	1904	1504	1847	1000	2000	1805	805	1000
КРУП-11,2	2183	1684	2068,5	1120	2237	1901	901	1000
КРУП-12,5	2378	1879	2309	1250	2497	2005	1005	1000

Аэродинамические характеристики

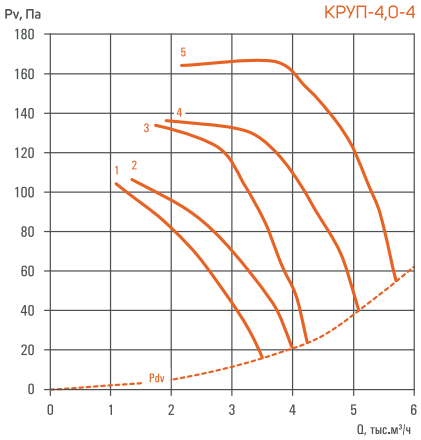

Номер кривой	Число полюсов	Исполнение	Nном, кВт Н	Nном, кВт Вз	Масса, кг max
1	2	А	0,12	0,25	85
2		Б	0,12	0,25	85
3		В	0,18	0,25	85
4		Г	0,25	0,25	85
5		Д	0,37	0,37	100

Вставка гибкая		Патрубок	Поддон
ВГ-400	ВГ-400х400	ПАСТ-400	ПоДр-470

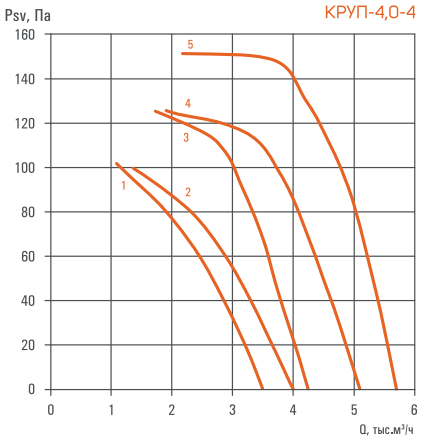

№	Среднегеометрическая частота октавы, Гц								Lw, дБА
	63	125	250	500	1000	2000	4000	8000	
	Уровень звуковой мощности в полосе, дБ								
1	67	74	70	69	67	64	61	58	72
2	69	76	72	71	69	66	66	60	74
3	73	80	76	75	73	70	70	64	78
4	73	80	76	75	73	70	70	64	78
5	75	82	78	77	75	72	72	66	80

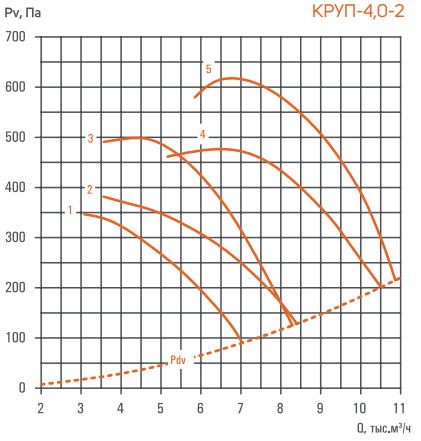

Номер кривой	Число полюсов	Исполнение	Nном, кВт Н	Nном, кВт Вз	Масса, кг max
1	2	А	0,75	0,75	110,0
2		Б	1,1	1,1	110,0
3		В	1,5	1,5	118,7
4		Г	2,2	2,2	118,7
5		Д	3	3	121,5

Вставка гибкая		Патрубок	Поддон
ВГ-400	ВГ-400х400	ПАСТ-400	ПоДр-470

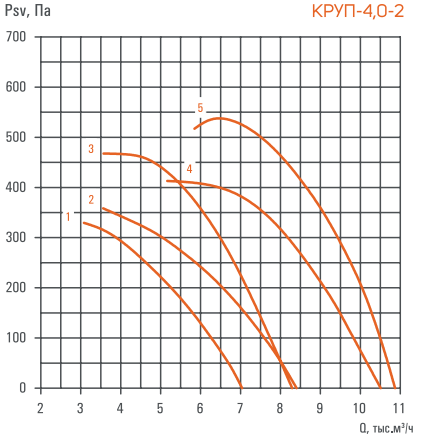

№	Среднегеометрическая частота октавы, Гц								Lw, дБА
	63	125	250	500	1000	2000	4000	8000	
	Уровень звуковой мощности в полосе, дБ								
1	76	83	79	78	76	73	70	67	81
2	78	85	81	80	78	75	72	69	83
3	81	82	90	83	81	78	75	72	87
4	83	84	92	85	83	80	77	74	89
5	85	86	88	93	85	82	79	76	92

Аэродинамические характеристики

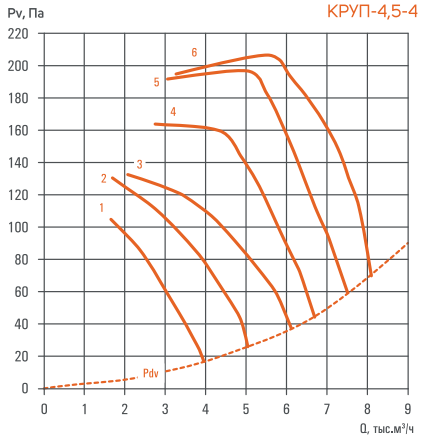

Номер кривой	Число полюсов	Исполнение	Nном, кВт Н	Nном, кВт Вз	Масса, кг max
1	4	А	0,12	0,25	100
2		Б	0,18	0,25	100
3		В	0,25	0,25	100
4		Г	0,37	0,37	110
5		Д	0,55	0,55	115
6		Е	0,75	0,75	125

Вставка гибкая		Патрубок	Поддон
ВГ-450	ВГ-450х450	ПАСТ-450	ПоДр-530

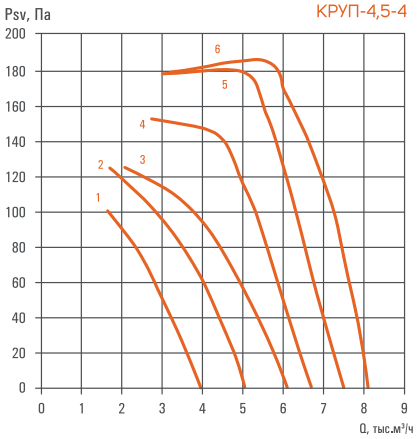

№	Среднегеометрическая частота октавы, Гц								Lw, дБА
	63	125	250	500	1000	2000	4000	8000	
	Уровень звуковой мощности в полосе, дБ								
1	71	78	74	73	71	68	65	62	76
2	71	78	74	73	71	68	65	62	76
3	73	80	76	75	73	70	67	64	78
4	76	83	79	78	76	73	70	67	81
5	83	80	76	75	73	70	67	64	78
6	79	86	82	81	79	76	73	70	84

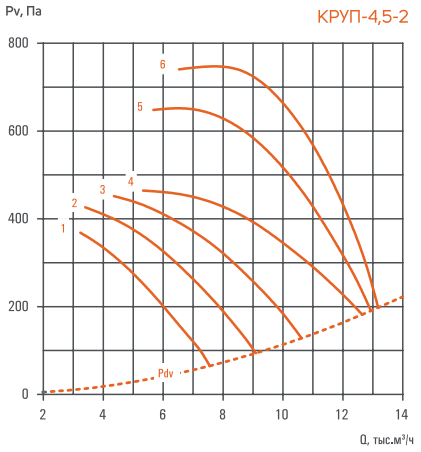

Номер кривой	Число полюсов	Исполнение	Nном, кВт Н	Nном, кВт Вз	Масса, кг max
1	2	А	0,75	0,75	120,3
2		Б	1,1	1,1	120,3
3		В	1,5	1,5	128,3
4		Г	2,2	2,2	128,3
5		Д	3	3	130,6
6		Е	4	4	143,0

Вставка гибкая		Патрубок	Поддон
ВГ-450	ВГ-450х450	ПАСТ-450	ПоДр-530

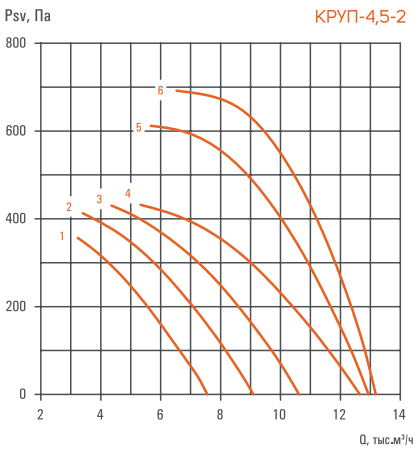

№	Среднегеометрическая частота октавы, Гц								Lw, дБА
	63	125	250	500	1000	2000	4000	8000	
	Уровень звуковой мощности в полосе, дБ								
1	77	84	80	79	77	74	71	68	82
2	79	86	82	81	79	76	73	70	84
3	80	87	83	82	80	77	74	71	85
4	82	89	85	84	82	79	76	73	87
5	85	86	94	87	85	82	79	76	91
6	86	87	89	94	86	83	80	77	93

Аэродинамические характеристики

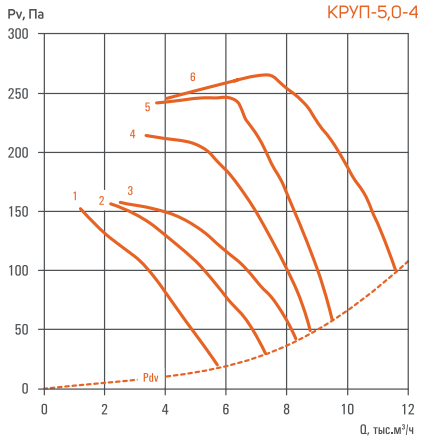

Номер кривой	Число полюсов	Исполнение	Nном, кВт Н	Nном, кВт Вз	Масса, кг max
1	4	А	0,18	0,18	115
2		Б	0,25	0,25	115
3		В	0,37	0,37	120
4		Г	0,55	0,55	125
5		Д	0,75	0,75	125
6		Е	1,10	1,10	130

Вставка гибкая		Патрубок	Поддон
ВГ-500	ВГ-500х500	ПАСТ-500	ПоДр-600

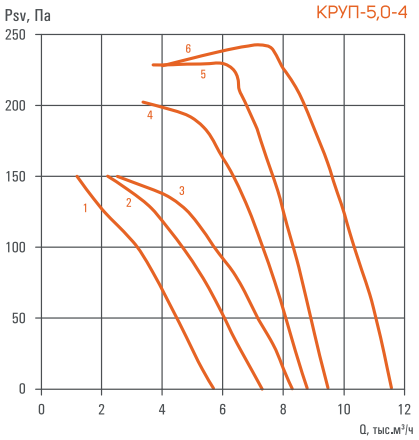

№	Среднегеометрическая частота октавы, Гц								Lw, дБА
	63	125	250	500	1000	2000	4000	8000	
	Уровень звуковой мощности в полосе, дБ								
1	84	81	77	76	74	71	68	65	79
2	84	81	77	76	74	71	68	65	79
3	76	83	79	78	76	73	70	67	81
4	81	88	84	83	81	78	77	72	86
5	79	86	82	81	79	76	73	70	84
6	82	89	85	84	82	79	76	73	87

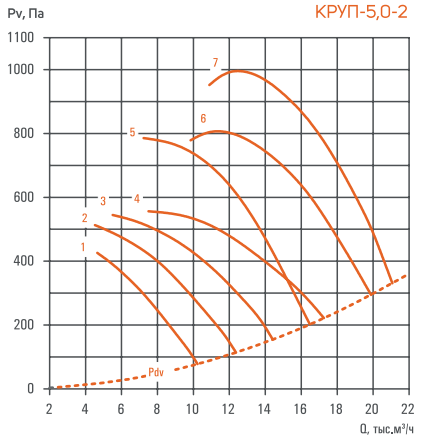

Номер кривой	Число полюсов	Исполнение	Nном, кВт Н	Nном, кВт Вз	Масса, кг max
1	2	А	1,1	1,1	149,5
2		Б	1,5	1,5	157,5
3		В	2,2	2,2	157,5
4		Г	3	3	159,5
5		Д	4	4	172,0
6		Е	5,5	5,5	172,0
7		Ж	7,5	7,5	180,4

Вставка гибкая		Патрубок	Поддон
ВГ-500	ВГ-500х500	ПАСТ-500	ПоДр-600

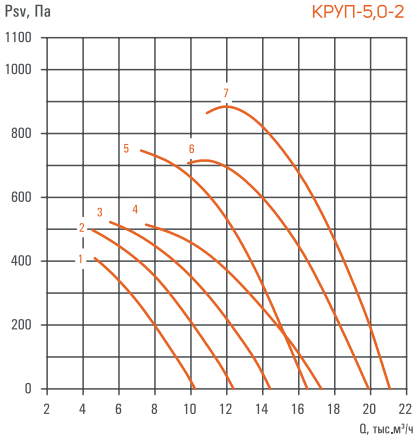

№	Среднегеометрическая частота октавы, Гц								Lw, дБА
	63	125	250	500	1000	2000	4000	8000	
	Уровень звуковой мощности в полосе, дБ								
1	79	86	82	81	79	76	73	70	84
2	81	88	84	83	81	78	75	72	86
3	82	89	85	84	82	79	76	73	87
4	84	91	87	86	84	81	78	75	89
5	87	88	96	89	87	84	81	78	93
6	89	90	98	91	89	86	83	80	95
7	91	92	94	99	91	88	85	82	98

Аэродинамические характеристики

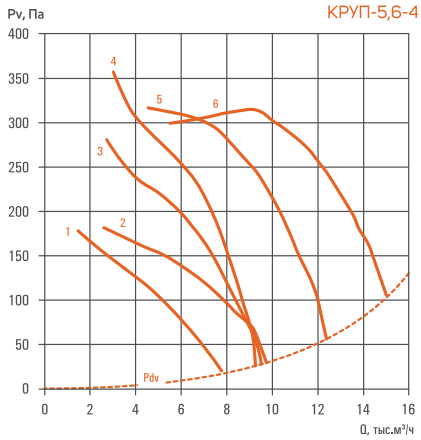

Номер кривой	Число полюсов	Исполнение	Nном, кВт Н	Nном, кВт Вз	Масса, кг max
1	4	А	0,25	0,25	140
2		Б	0,37	0,37	140
3		В	0,55	0,55	145
4		Г	0,75	0,75	145
5		Д	1,10	1,10	160
6		Е	1,50	1,50	160

Вставка гибкая		Патрубок	Поддон
ВГ-560	ВГ-600х600	ПАСТ-560	ПоДр-600

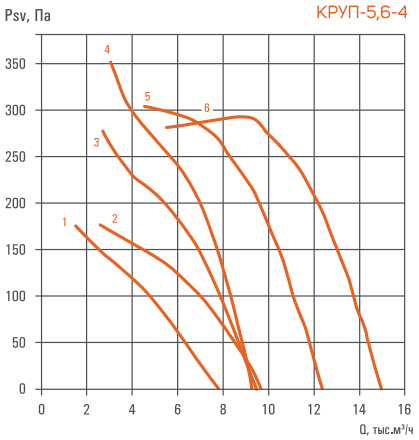

№	Среднегеометрическая частота октавы, Гц								Lw, дБА
	63	125	250	500	1000	2000	4000	8000	
	Уровень звуковой мощности в полосе, дБ								
1	75	82	78	77	75	72	69	66	80
2	75	82	78	77	75	72	69	66	80
3	78	85	81	80	78	75	72	69	83
4	81	82	90	83	81	78	75	72	87
5	87	84	80	79	77	74	71	68	82
6	84	91	87	86	84	81	78	75	89

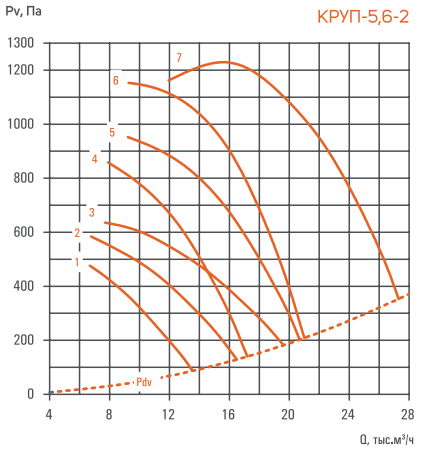

Номер кривой	Число полюсов	Исполнение	Nном, кВт Н	Nном, кВт Вз	Масса, кг max
1	2	А	1,5	1,5	173,7
2		Б	2,2	2,2	173,7
3		В	3	3	175,7
4		Г	4	4	188,2
5		Д	5,5	5,5	188,2
6		Е	7,5	7,5	196,6
7		Ж	11	11	227,6

Вставка гибкая		Патрубок	Поддон
ВГ-560	ВГ-600х600	ПАСТ-560	ПоДр-675

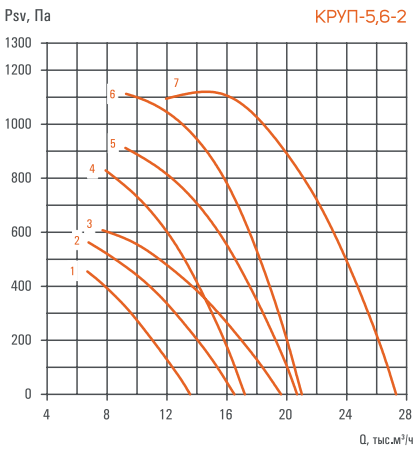

№	Среднегеометрическая частота октавы, Гц								Lw, дБА
	63	125	250	500	1000	2000	4000	8000	
	Уровень звуковой мощности в полосе, дБ								
1	81	88	84	83	81	78	75	72	86
2	83	90	86	85	83	80	77	74	88
3	85	92	88	87	85	82	79	76	90
4	87	88	96	89	87	84	81	78	93
5	89	90	98	91	89	86	83	80	95
6	91	92	94	99	91	88	85	82	98
7	93	94	96	101	93	90	87	84	100

Аэродинамические характеристики

Pv, Па

КРУП-6,3-4

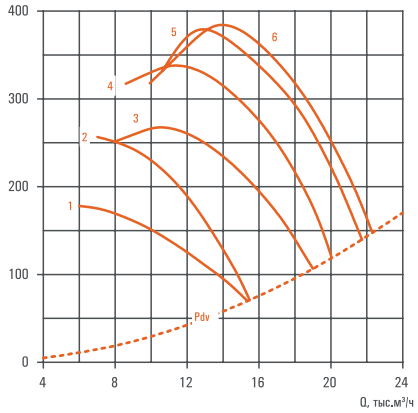

Номер кривой	Число полюсов	Исполнение	Nном, кВт Н	Nном, кВт Вз	Масса, кг max
1	4	А	0,75	0,75	239,5
2		Б	1,1	1,1	248,0
3		В	1,5	1,5	248,0
4		Г	2,2	2,2	250,5
5		Д	3	3	264,0
6		Е	4	4	264,0

Вставка гибкая		Патрубок	Поддон
ВГ-630	ВГ-650х650	ПАСТ-630	ПоДр-750

Psv, Па

КРУП-6,3-4

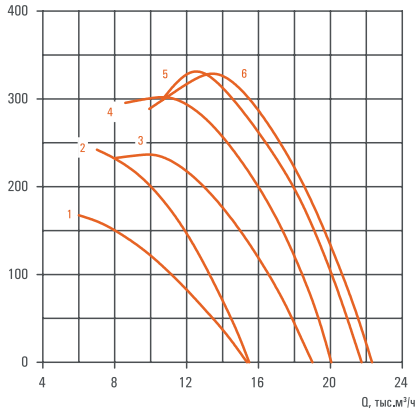

№	Среднегеометрическая частота октавы, Гц								Lw, дБА
	63	125	250	500	1000	2000	4000	8000	
	Уровень звуковой мощности в полосе, дБ								
1	80	75	77	76	74	71	68	65	79
2	77	84	80	79	77	74	71	68	82
3	78	85	81	80	78	75	72	69	83
4	81	82	90	83	81	78	75	72	87
5	82	83	91	84	82	79	76	73	88
6	83	84	92	85	83	80	77	74	89

Pv, Па

КРУП-6,3-2

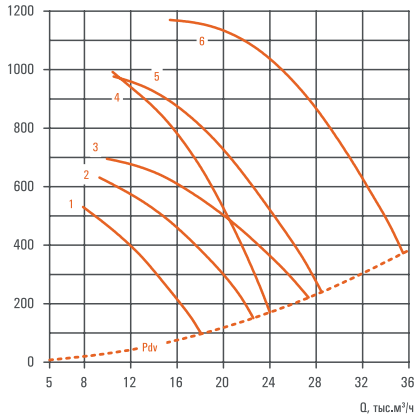

Номер кривой	Число полюсов	Исполнение	Nном, кВт Н	Nном, кВт Вз	Масса, кг max
1	2	А	2,2	2,2	247,5
2		Б	3	3	249,5
3		В	4	4	261,5
4		Г	5,5	5,5	262,3
5		Д	7,5	7,5	270,3
6		Е	11	11	301,3

Вставка гибкая		Патрубок	Поддон
ВГ-630	ВГ-650х650	ПАСТ-630	ПоДр-750

Psv, Па

КРУП-6,3-2

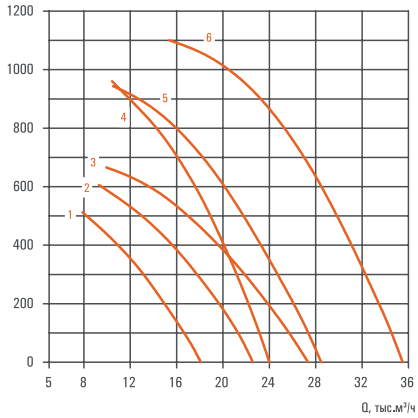

№	Среднегеометрическая частота октавы, Гц								Lw, дБА
	63	125	250	500	1000	2000	4000	8000	
	Уровень звуковой мощности в полосе, дБ								
1	83	90	86	85	83	80	77	74	88
2	85	92	88	87	85	82	79	76	90
3	87	94	90	89	87	84	81	78	92
4	89	90	98	91	89	86	83	80	95
5	90	91	99	92	90	87	84	81	96
6	93	94	102	95	93	90	87	84	99

Аэродинамические характеристики

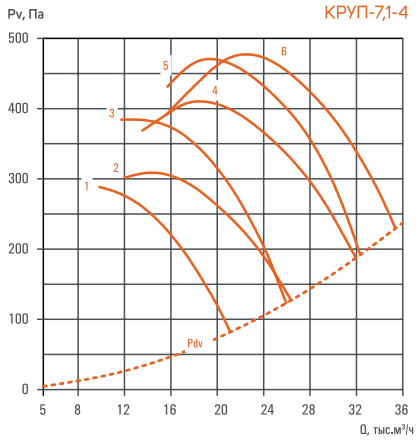

Номер кривой	Число полюсов	Исполнение	Nном, кВт Н	Nном, кВт Вз	Масса, кг max
1	4	А	1,5	1,5	314,5
2		Б	2,2	2,2	314,5
3		В	3	3	328,8
4		Г	4	4	328,8
5		Д	5,5	5,5	338,2
6		Е	7,5	7,5	389,2

Вставка гибкая		Патрубок	Поддон
ВГ-710	ВГ-750х750	ПАСТ-710	ПоДр-840

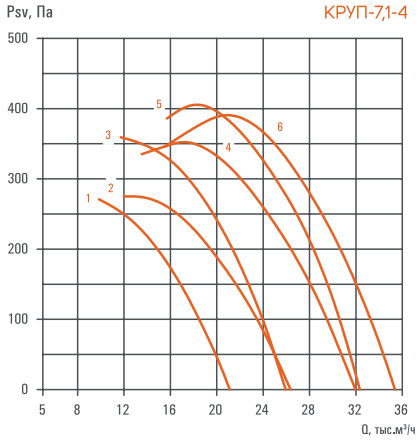

№	Среднегеометрическая частота октавы, Гц								Lw, дБА
	63	125	250	500	1000	2000	4000	8000	
	Уровень звуковой мощности в полосе, дБ								
1	79	86	82	81	79	76	73	70	84
2	81	88	84	83	81	78	75	72	86
3	82	83	91	84	82	79	76	73	88
4	85	86	94	87	85	82	79	76	91
5	86	87	95	88	86	83	80	77	92
6	87	88	96	89	87	84	81	78	93

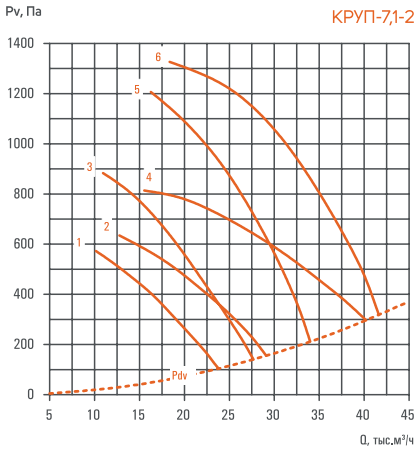

Номер кривой	Число полюсов	Исполнение	Nном, кВт Н	Nном, кВт Вз	Масса, кг max
1	2	А	3	3	316,3
2		Б	4	4	328,3
3		В	5,5	5,5	328,3
4		Г	7,5	7,5	330,3
5		Д	11	11	369,3
6		Е	15	15	409,3

Вставка гибкая		Патрубок	Поддон
ВГ-710	ВГ-750х750	ПАСТ-710	ПоДр-530

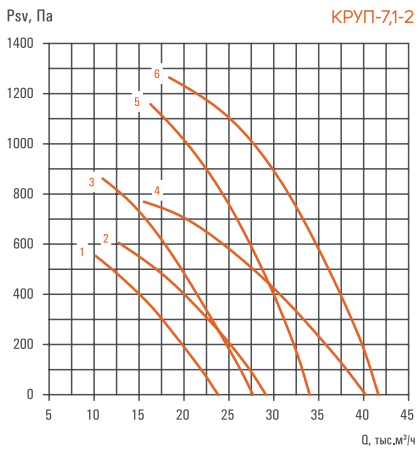

№	Среднегеометрическая частота октавы, Гц								Lw, дБА
	63	125	250	500	1000	2000	4000	8000	
	Уровень звуковой мощности в полосе, дБ								
1	84	91	87	86	84	81	78	75	89
2	86	93	89	88	86	83	80	77	91
3	88	89	97	90	88	85	82	79	94
4	90	97	93	92	90	87	84	81	95
5	93	94	102	95	93	90	87	84	99
6	94	95	103	96	94	91	88	85	100

Аэродинамические характеристики

Pv, Па — КРУП-8,0-4

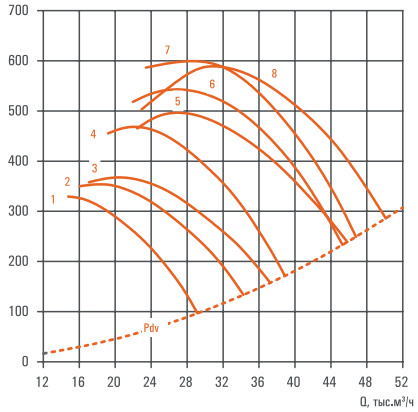

Номер кривой	Число полюсов	Исполнение	Nном, кВт Н	Nном, кВт Вз	Масса, кг max
1	4	А	2,2	2,2	324,0
2		Б	3	3	336,6
3		В	4	4	336,6
4		Г	5,5	5,5	344,0
5		Д	7,5	7,5	395,0
6		Е	11	11	379,9
7		Ж	11	11	378,9
8		И	15	15	423,3

Вставка гибкая		Патрубок	Поддон
ВГ-800	ВГ-800х800	ПАСТ-800	ПоДр-945

Psv, Па — КРУП-8,0-4

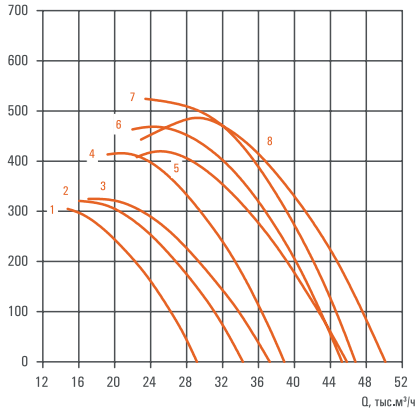

№	Среднегеометрическая частота октавы, Гц								Lw, дБА
	63	125	250	500	1000	2000	4000	8000	
	Уровень звуковой мощности в полосе, дБ								
1	81	88	84	83	81	78	75	72	86
2	83	90	86	85	83	80	77	74	88
3	84	91	87	86	84	81	78	75	89
4	86	87	95	88	86	83	80	77	92
5	88	89	97	90	88	85	82	79	94
6	89	90	98	91	89	86	83	80	95
7	90	91	99	92	90	87	84	81	96
8	91	92	100	93	91	88	85	82	97

Pv, Па — КРУП-8,0-2

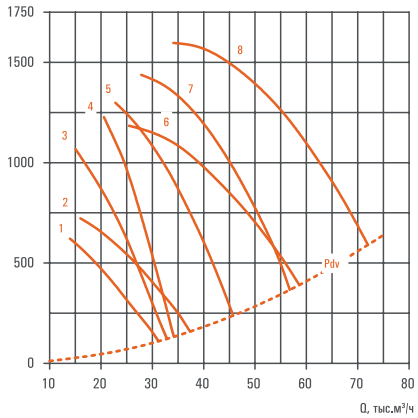

Номер кривой	Число полюсов	Исполнение	Nном, кВт Н	Nном, кВт Вз	Масса, кг max
1	2	А	4	4	336,8
2		Б	5,5	5,5	336,8
3		В	7,5	7,5	345,3
4		Г	11	11	379,0
5		Д	15	15	421,0
6		Е	18,5	18,5	485,0
7		Ж	22	22	470,4
8		И	30	30	527,4

Вставка гибкая		Патрубок	Поддон
ВГ-800	ВГ-800х800	ПАСТ-800	ПоДр-945

Psv, Па — КРУП-8,0-2

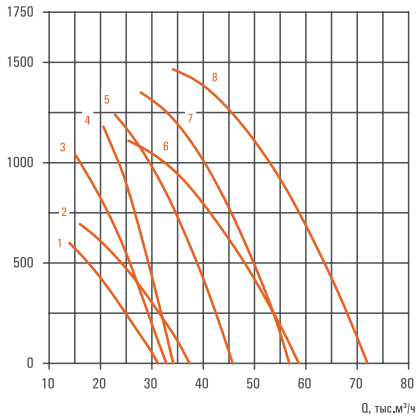

№	Среднегеометрическая частота октавы, Гц								Lw, дБА
	63	125	250	500	1000	2000	4000	8000	
	Уровень звуковой мощности в полосе, дБ								
1	86	93	89	88	86	83	80	77	91
2	88	95	91	90	88	85	82	79	93
3	91	92	100	93	91	88	85	82	97
4	94	95	97	102	94	91	88	85	101
5	94	95	103	96	94	91	88	85	100
6	95	96	104	97	95	92	89	86	101
7	97	98	106	99	97	94	91	88	103
8	99	100	108	101	99	96	93	90	105

Аэродинамические характеристики

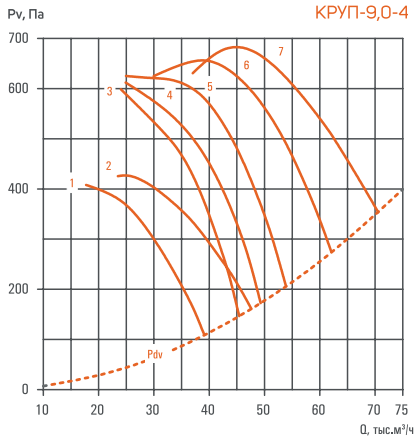

Номер кривой	Число полюсов	Исполнение	Nном, кВт Н	Nном, кВт Вз	Масса, кг max
1	4	А	4	4	416,0
2		Б	5,5	5,5	424,0
3		В	7,5	7,5	477,7
4		Г	11	11	457,7
5		Д	11	11	458,2
6		Е	15	15	500,4
7		Ж	18,5	18,5	575,4

Вставка гибкая		Патрубок	Поддон
ВГ-900	ВГ-900х900	ПАСТ-900	ПоДр-1065

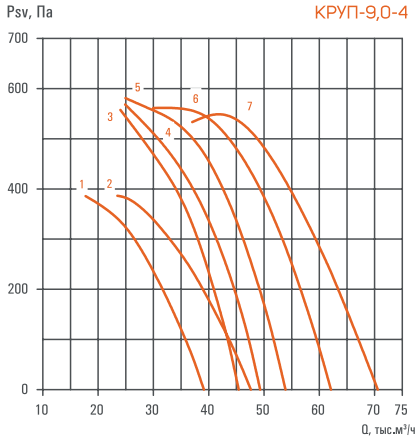

№	Среднегеометрическая частота октавы, Гц								Lw, дБА
	63	125	250	500	1000	2000	4000	8000	
	Уровень звуковой мощности в полосе, дБ								
1	84	91	87	86	84	81	78	75	89
2	86	93	89	88	86	83	80	77	91
3	88	89	97	90	88	85	82	79	94
4	89	90	98	91	89	86	83	80	95
5	90	91	99	92	90	87	84	81	96
6	91	92	100	93	91	88	85	82	97
7	93	94	102	95	93	90	87	84	99

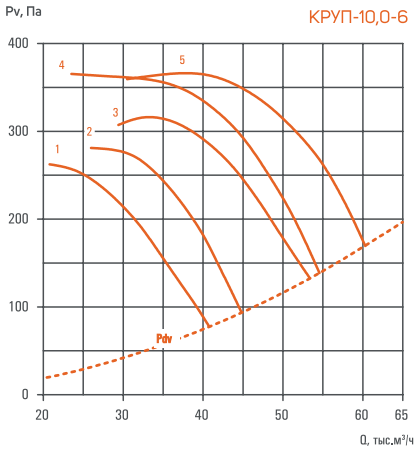

Номер кривой	Число полюсов	Исполнение	Nном, кВт Н	Nном, кВт Вз	Масса, кг max
1	6	А	3	3	605,7
2		Б	4	4	606,5
3		В	5,5	5,5	646,2
4		Г	7,5	7,5	667,2
5		Д	11	11	744,7

Вставка гибкая		Патрубок	Поддон
ВГ-1000	ВГ-1000х1000	ПАСТ-1000	ПоДр-1200

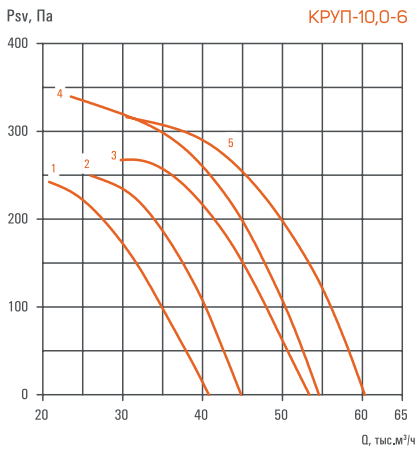

№	Среднегеометрическая частота октавы, Гц								Lw, дБА
	63	125	250	500	1000	2000	4000	8000	
	Уровень звуковой мощности в полосе, дБ								
1	80	87	83	82	80	77	74	71	85
2	82	83	91	84	82	79	76	73	88
3	84	85	93	86	84	81	78	75	90
4	86	87	95	88	86	83	80	77	92
5	86	87	95	88	86	83	80	77	92

Аэродинамические характеристики

Pv, Па — КРУП-10,0-4

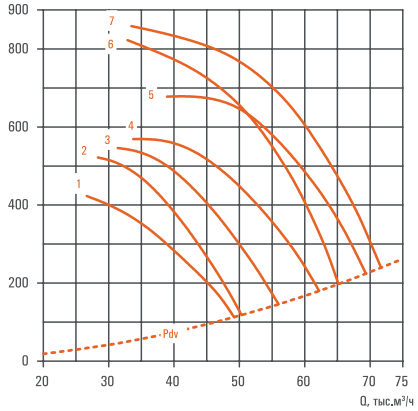

Номер кривой	Число полюсов	Исполнение	Nном, кВт Н	Nном, кВт Вз	Масса, кг max
1	4	А	5,5	5,5	604,7
2		Б	7,5	7,5	658,8
3		В	11	11	638,8
4		Г	11	11	639,8
5		Д	15	15	682,8
6		Е	18,5	18,5	760,0
7		Ж	22	22	776,2

Вставка гибкая		Патрубок	Поддон
ВГ-1000	ВГ-1000х1000	ПАСТ-1000	ПоДр-1200

Psv, Па — КРУП-10,0-4

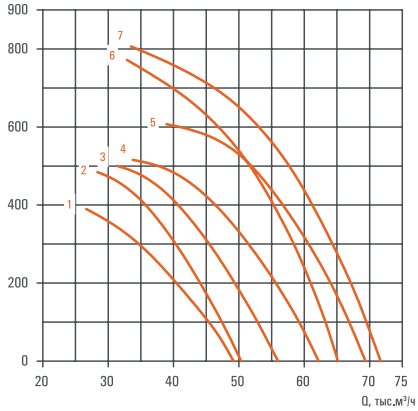

№	Среднегеометрическая частота октавы, Гц								Lw, дБА
	63	125	250	500	1000	2000	4000	8000	
	Уровень звуковой мощности в полосе, дБ								
1	86	93	89	88	86	83	80	77	91
2	88	89	97	90	88	85	82	79	94
3	88	89	97	90	88	85	82	79	94
4	89	90	98	91	89	86	83	80	95
5	92	93	101	94	92	89	86	83	98
6	92	93	95	100	92	89	86	83	99
7	93	94	96	101	93	90	87	84	100

Pv, Па — КРУП-11,2-6

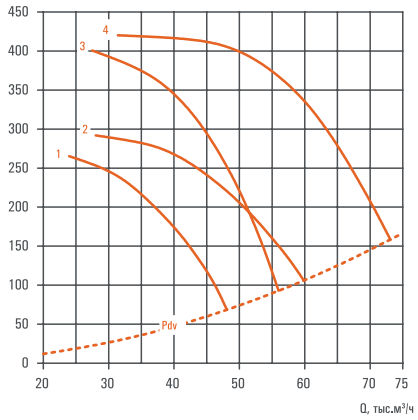

Номер кривой	Число полюсов	Исполнение	Nном, кВт Н	Nном, кВт Вз	Масса, кг max
1	6	А	4	4	721,7
2		Б	5,5	5,5	762,2
3		В	7,5	7,5	782,2
4		Г	11	11	860,2

Вставка гибкая		Патрубок	Поддон
ВГ-1120	ВГ-1150х1150	ПАСТ-1120	ПоДр-1350

Psv, Па — КРУП-11,2-6

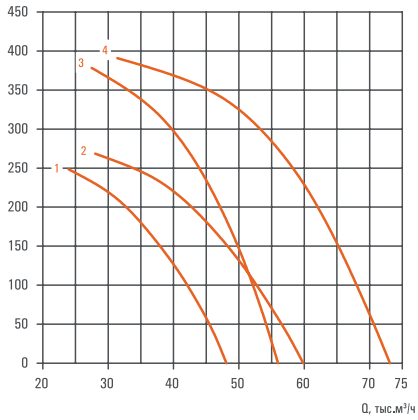

№	Среднегеометрическая частота октавы, Гц								Lw, дБА
	63	125	250	500	1000	2000	4000	8000	
	Уровень звуковой мощности в полосе, дБ								
1	81	88	84	83	81	78	75	72	86
2	83	90	86	85	83	80	77	74	88
3	86	87	95	88	86	83	80	77	92
4	88	89	97	90	88	85	82	79	94

Аэродинамические характеристики

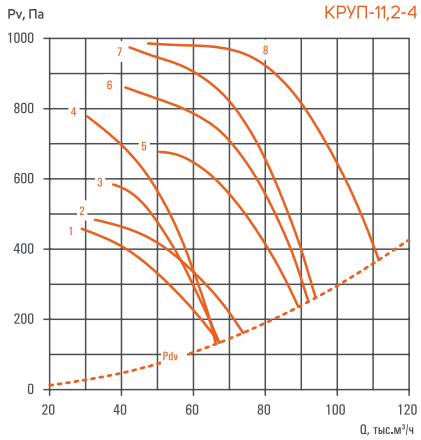

Номер кривой	Число полюсов	Исполнение	Nном, кВт Н	Nном, кВт Вз	Масса, кг max
1	4	А	7,5	7,5	774,0
2		Б	11	11	754,0
3		В	11	11	754,7
4		Г	15	15	798,0
5		Д	18,5	18,5	873,0
6		Е	22	22	891,0
7		Ж	30	30	922,0
8		И	37	37	991,5

Вставка гибкая		Патрубок	Поддон
ВГ-1120	ВГ-1150х1150	ПАСТ-1120	ПоДр-1350

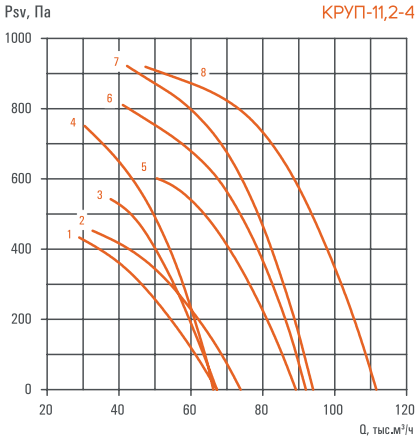

№	Среднегеометрическая частота октавы, Гц								Lw, дБА
	63	125	250	500	1000	2000	4000	8000	
	Уровень звуковой мощности в полосе, дБ								
1	87	94	90	89	87	84	81	78	92
2	88	95	91	90	88	85	82	79	93
3	89	90	98	91	89	86	83	80	95
4	91	92	100	93	91	88	85	82	97
5	92	93	101	94	92	89	86	83	98
6	94	95	103	96	94	91	88	85	100
7	96	97	99	104	96	93	90	87	103
8	97	98	100	105	97	94	91	88	104

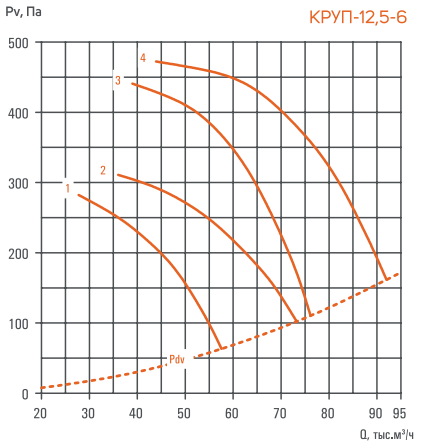

Номер кривой	Число полюсов	Исполнение	Nном, кВт Н	Nном, кВт Вз	Масса, кг max
1	6	А	5,5	5,5	887,0
2		Б	7,5	7,5	906,0
3		В	11	11	982,0
4		Г	15	15	1007,0

Вставка гибкая		Патрубок	Поддон
ВГ-1250	ВГ-1250х1250	ПАСТ-1250	ПоДр-1500

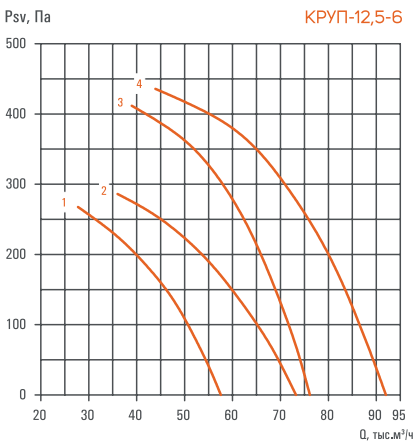

№	Среднегеометрическая частота октавы, Гц								Lw, дБА
	63	125	250	500	1000	2000	4000	8000	
	Уровень звуковой мощности в полосе, дБ								
1	82	89	85	84	82	79	76	73	87
2	84	91	87	86	84	81	78	75	89
3	88	89	97	90	88	85	82	79	94
4	90	91	99	92	90	87	84	81	96

Аэродинамические характеристики

Pv, Па — КРУП-12,5-4

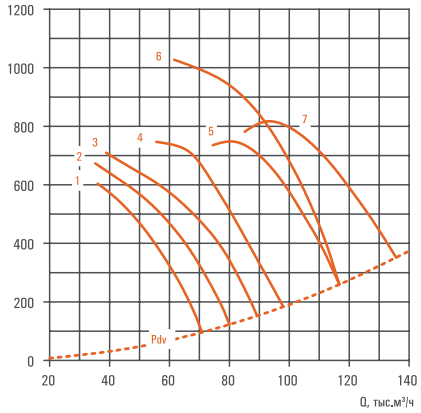

Номер кривой	Число полюсов	Исполнение	Nном, кВт Н	Nном, кВт Вз	Масса, кг max
1	4	А	11	11	881,0
2		Б	15	15	921,0
3		В	18,5	18,5	996,0
4		Г	22	22	1012,0
5		Д	30	30	1041,0
6		Е	37	37	1111,0
7		Ж	45	45	1122,0

Вставка гибкая		Патрубок	Поддон
ВГ-1250	ВГ-1250х1250	ПАСТ-1250	ПоДр-1500

Psv, Па — КРУП-12,5-4

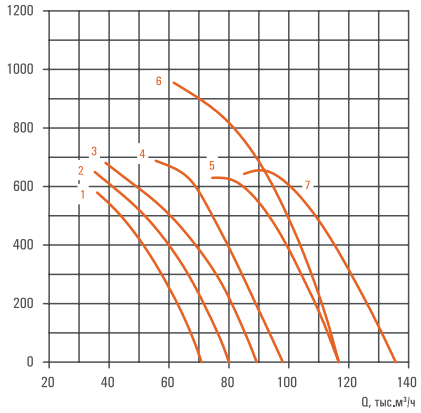

№	Среднегеометрическая частота октавы, Гц								Lw, дБА
	63	125	250	500	1000	2000	4000	8000	
	Уровень звуковой мощности в полосе, дБ								
1	90	91	99	92	90	87	84	81	96
2	90	91	99	92	90	87	84	81	96
3	92	93	101	94	92	89	86	83	98
4	94	95	103	96	94	91	88	85	100
5	95	96	104	97	95	92	89	86	101
6	97	98	100	105	97	94	91	88	104
7	97	98	106	99	97	94	91	88	103

Pv, Па — КРУП-12,5м-4

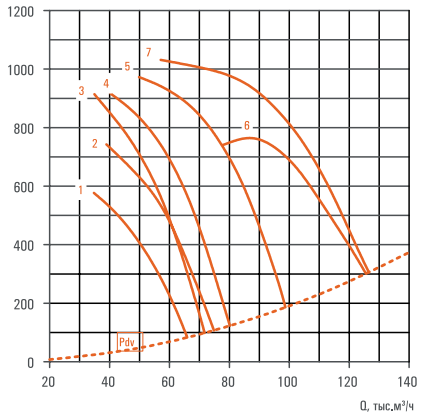

Номер кривой	Число полюсов	Исполнение	Nном, кВт Н	Nном, кВт Вз	Масса, кг max
1	4	Ам	11	11	881,0
2		Бм	15	15	921,0
3		Вм	18,5	18,5	996,0
4		Гм	22	22	1012,0
5		Дм	30	30	1041,0
6		Ем	37	37	1111,0
7		Жм	45	45	1122,0

Вставка гибкая		Патрубок	Поддон
ВГ-1250	ВГ-1250х1250	ПАСТ-1250	ПоДр-1500

Psv, Па — КРУП-12,5м-4

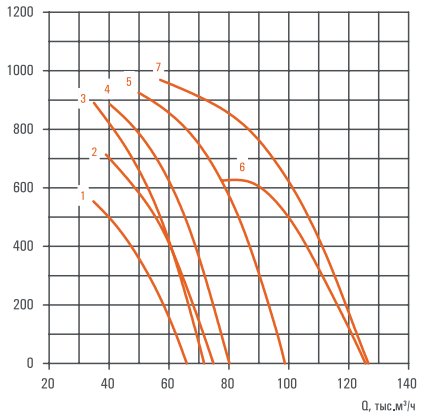

№	Среднегеометрическая частота октавы, Гц								Lw, дБА
	63	125	250	500	1000	2000	4000	8000	
	Уровень звуковой мощности в полосе, дБ								
1	89	90	98	91	89	86	83	80	95
2	92	93	101	94	92	89	86	83	98
3	93	94	96	101	93	90	87	84	100
4	94	95	97	102	94	91	88	85	101
5	96	97	99	104	96	93	90	87	103
6	97	98	106	99	97	94	91	88	103
7	98	99	101	106	98	95	92	89	105

КРУП-Кр-190
крышная приточная установка

Вентиляторные установки осевые крышные приточные серии КРУП-Кр-190 предназначены для применения в системах вентиляции, воздушного отопления и системах приточной противодымной вентиляции.

Встроенный вентилятор - ВИОС-190.

Выпускаются в вариантах исполнения: Н; К1; Вз; ВзК1.

Вентиляторы предназначены для эксплуатации в условиях умеренного (У), умеренно-холодного (УХЛ), тропического (Т) климата 1-й категории размещения по ГОСТ 15150-69.

Температура окружающей среды от -45°С до +40°С для умеренного климата, от -60°С до +40°С для умеренно- холодного климата, от -10°С до +50°С для тропического климата.



Вентилятор состоит из:
- круглого корпуса;
- рабочего колеса (профильные лопатки из армированного полиамида);
- асинхронного двигателя;
- монтажного стакана.

КРУП-Кр-190-7,1-Д-К1-11,00/2-СУ-У1

Расшифровка обозначения

Пример: Вентиляторная установка осевая крышная приточная серии КРУП-Кр-190, номер вентилятора 7,1, вариант исполнения рабочего колеса Д, коррозионностойкое исполнение.

Двигатель с номинальной мощностью 11 кВт, с числом полюсов 2 и скоростью вращения 3000 об/мин, дополнительная комплектация стакан утепленный, для эксплуатации в умеренном климате (У) 1-й категории размещения.

КРУП-Кр-190 Тип вентилятора

7,1 — Номер вентилятора (диаметр рабочего колеса, дм):
4,0; 4,5; 5,0; 5,6; 6,3; 7,1; 8,0; 9,0; 10,0; 11,2; 12,5.

Д — Вариант исполнения рабочего колеса:
А; Б; В; Г; Д; Е; Ж; И; Ам; Бм; Вм; Гм; Дм; Ем; Жм.

К1 — Вариант исполнения:
общепромышленное (Н) по умолчанию не указывается;
К1 - коррозионностойкое; Вз - взрывозащищенное (группа IIA, IIB); ВзК1 - взрывозащищенное (группа IIA, IIB) коррозионностойкое.

11,00/2
Мощность электродвигателя, кВт:
от 00,12 до 45,00.
Число полюсов:
2 - 3000 об/мин; 4 - 1500 об/мин; 6 - 1000 об/мин.

СУ — Дополнительная комплектация:
по умолчанию не указывается; С - стакан; СУ - стакан утепленный; СКп - стакан с клапаном на приток; СУКп - стакан утепленный с клапаном на приток.

У1 — Климатическое исполнение и категория размещения:
У1 - умеренный климат 1-я категория размещения;
УХЛ1 - умеренно-холодный климат 1-я категория размещения;
Т1 - тропический климат 1-я категория размещения.

КРУП-Кр-190 крышная приточная установка

Габаритные и присоединительные размеры

ИСПОЛНЕНИЕ
БЕЗ СТАКАНА И КЛАПАНА

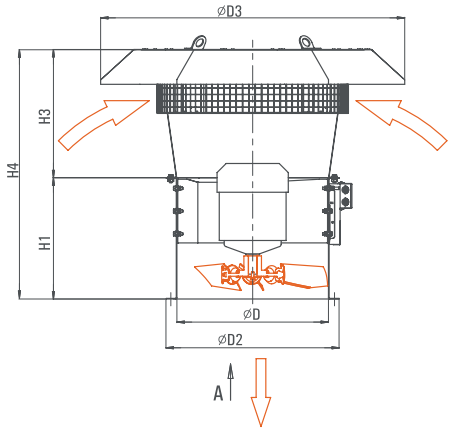

ИСПОЛНЕНИЕ
СО СТАКАНОМ БЕЗ КЛАПАНА

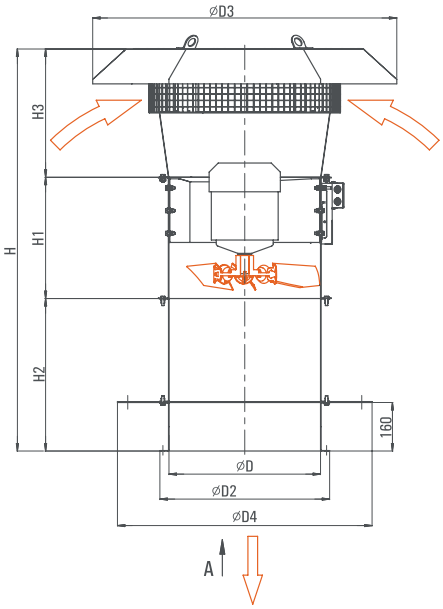

ИСПОЛНЕНИЕ
СО СТАКАНОМ И КЛАПАНОМ

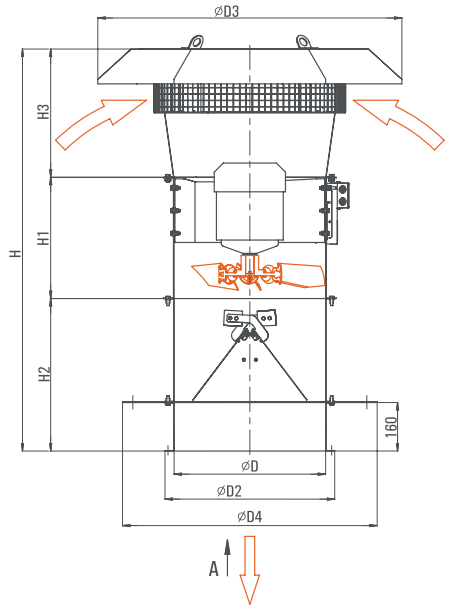

Вид А

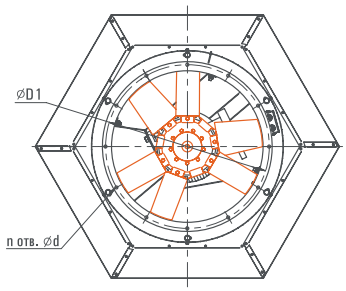

Вид А

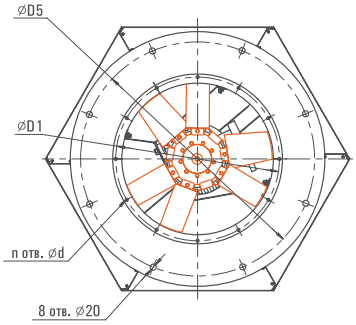

Вид А

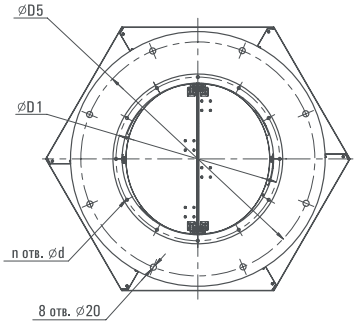

Скачать BIM модель по ссылке: bimlib.pro/model/krup-kr-190airone/38439/

Групповые характеристики КРУП-Кр-190 в AirQlick: airqlick.su/vent_lines/23?_=1683101982583

Тип вентилятора	Размеры, мм													Масса max, кг (без двигателя)	Масса max, кг (Вз по максимальному двигателю)
	D	D1	D2	D3	D4	D5	d	H	H1	H2	H3	H4	n		
КРУП-Кр-190-4,0	400	440	460	780	840	772	10	1119	350	413	356	706	8	47,5	71,5
КРУП-Кр-190-4,5	450	490	520	898	840	772	10	1244	400	453	391	791	8	56,9	93,0
КРУП-Кр-190-5,0	500	540	570	1003	840	772	10	1326	400	503	423	823	12	59,9	104,0
КРУП-Кр-190-5,6	560	600	630	1113	840	772	10	1469	450	563	456	906	12	73,3	148,3
КРУП-Кр-190-6,3	630	670	700	1160	1140	1072	10	1588	475	615	498	973	12	111,0	186,0
КРУП-Кр-190-7,1	710	750	780	1293	1140	1072	10	1811	550	714	547	1097	16	130,4	245,0
КРУП-Кр-190-8,0	800	840	880	1450	1140	1072	10	2011	600	814	597	1197	16	172,2	393,0
КРУП-Кр-190-9,0	900	950	980	1597	–	1272	10	–	600	–	647	1247	16	243,8	434,0
КРУП-Кр-190-10,0	1000	1050	1080	1743	–	1272	10	–	650	–	697	1347	16	299,2	504,0
КРУП-Кр-190-11,2	1120	1170	1200	1928	–	1522	12	–	775	–	747	1522	20	380,0	688,0
КРУП-Кр-190-12,5	1250	1300	1330	2142	–	1522	12	–	825	–	802	1627	20	462,0	777,0

КРУП-Кр
крышная приточная установка

Вентиляторные установки осевые крышные приточные серии КРУП-Кр-190 предназначены для применения в системах вентиляции, воздушного отопления и системах приточной противодымной вентиляции.

Встроенный вентилятор - УВОП.

Выпускаются в вариантах исполнения: Н; К1; Вз; ВзК1.

Вентиляторы предназначены для эксплуатации в условиях умеренного (У), умеренно-холодного (УХЛ), тропического (Т) климата 1-й категории размещения по ГОСТ 15150-69.

Температура окружающей среды от -45°С до +40°С для умеренного климата, от -60°С до +40°С для умеренно- холодного климата, от -10°С до +50°С для тропического климата.



Вентилятор состоит из:
- круглого корпуса;
- рабочего колеса (профильные лопатки из армированного полиамида);
- асинхронного двигателя;
- монтажного стакана.

КРУП-Кр-8,0-А-К1-11,00/2-СУ-У1

Расшифровка обозначения

Пример: Вентиляторная установка осевая крышная приточная серии КРУП-Кр, номер вентилятора 8,0, вариант исполнения рабочего колеса А, коррозионностойкое исполнение.

Двигатель с номинальной мощностью 11 кВт, с числом полюсов 2 и скоростью вращения 3000 об/мин, дополнительная комплектация стакан утепленный, для эксплуатации в умеренном климате (У) 1-й категории размещения.

КРУП-КР — Тип вентилятора

8,0 — Номер вентилятора (диаметр рабочего колеса, дм):
5,0; 6,3; 8,0; 10,0; 12,5.

А — Вариант исполнения рабочего колеса:
А; Б; В; Г; Д; Е; Ж.

К1 — Вариант исполнения:
общепромышленное (Н) по умолчанию не указывается;
К1 - коррозионностойкое; Вз - взрывозащищенное (группа IIA, IIB); ВзК1 - взрывозащищенное (группа IIA, IIB) коррозионностойкое.

11,00/2 — Мощность электродвигателя, кВт:
от 00,75 до 45,00.

Число полюсов:
2 - 3000 об/мин; 4 - 1500 об/мин; 6 - 1000 об/мин.

СУ — Дополнительная комплектация:
по умолчанию не указывается; С - стакан; СУ - стакан утепленный; СКп - стакан с клапаном на приток; СУКп - стакан утепленный с клапаном на приток.

У1 — Климатическое исполнение и категория размещения:
У1 - умеренный климат 1-я категория размещения;
УХЛ1 - умеренно-холодный климат 1-я категория размещения;
Т1 - тропический климат 1-я категория размещения.

КРУП-Кр крышная приточная установка

Габаритные и присоединительные размеры

ИСПОЛНЕНИЕ
БЕЗ СТАКАНА И КЛАПАНА

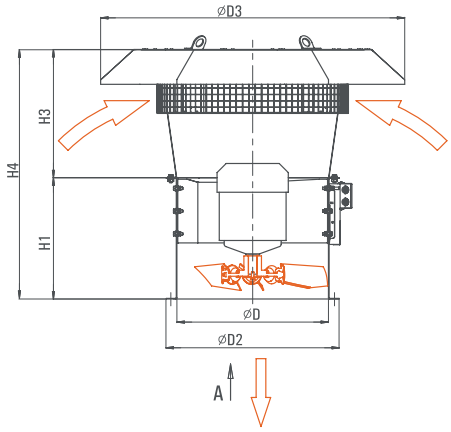

ИСПОЛНЕНИЕ
СО СТАКАНОМ БЕЗ КЛАПАНА

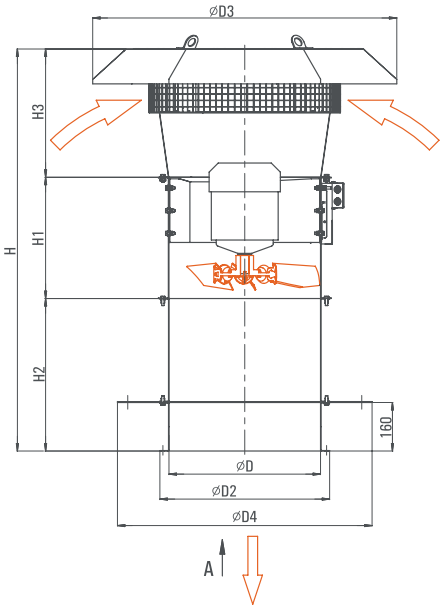

ИСПОЛНЕНИЕ
СО СТАКАНОМ И КЛАПАНОМ

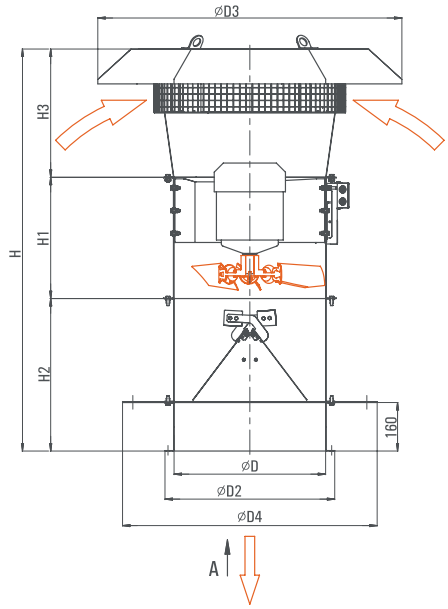

Вид А

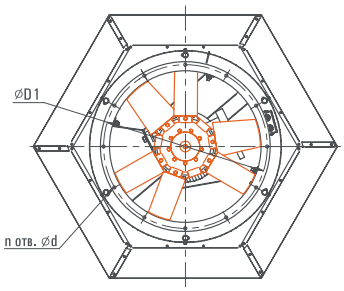

Вид А

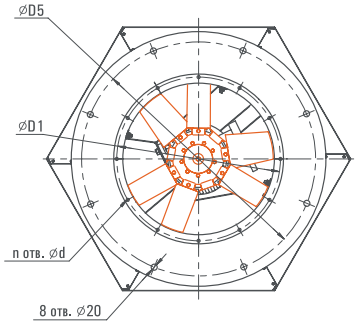

Вид А

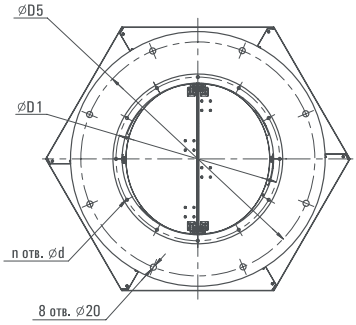

Групповые характеристики КРУП-Кр в AirQlick: airqlick.su/vent_lines/22?_=1683101982584

Тип вентилятора	Размеры, мм													Масса max, кг (без двигателя)	Масса max, кг (Вз по максимальному двигателю)
	D	D1	D2	D3	D4	D5	d	H	H1	H2	H3	H4	n		
КРУП-Кр-5,0	500	540	570	1003	840	772	10	1326	400	503	423	823	12	59,9	104,0
КРУП-Кр-6,3	630	670	700	1160	1140	1072	10	1588	475	615	498	973	12	111,0	186,0
КРУП-Кр-8,0	800	840	880	1450	1140	1072	10	2011	600	814	597	1197	16	172,2	393,0
КРУП-Кр-10,0	1000	1050	1080	1743	–	1272	–	2366	650	–	697	1347	16	299,2	504,0
КРУП-Кр-12,5	1250	1300	1330	2142	–	1522	–	2847	825	–	802	1627	20	462,0	777,0

Аэродинамические характеристики

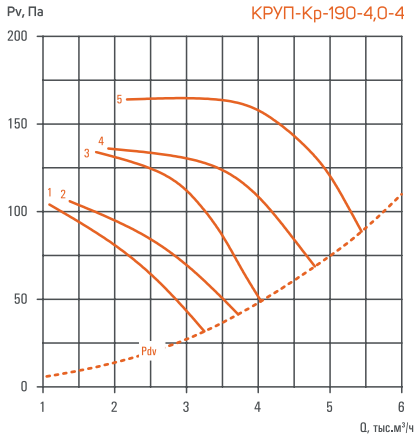

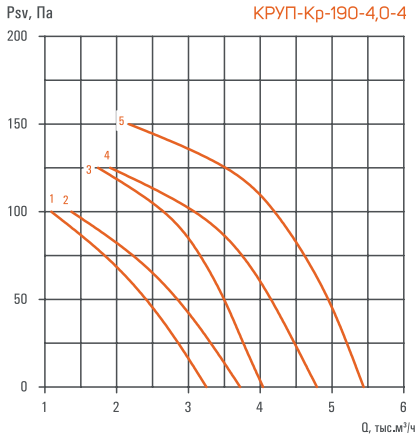

Номер кривой	Число полюсов	Исполнение	Nном, кВт Н	Nном, кВт Вз	Масса, кг max
1	4	А	0,12	0,25	28,3
2		Б	0,12	0,25	28,3
3		В	0,18	0,25	28,6
4		Г	0,25	0,25	28,6
5		Д	0,37	0,37	28,9

Переходник	Стакан	Поддон
ПеКр-400	МонСт-530	ПоДр-530

№	Среднегеометрическая частота октавы, Гц								Lw, дБА
	63	125	250	500	1000	2000	4000	8000	
	Уровень звуковой мощности в полосе, дБ								
1	71	78	74	73	71	68	65	62	76
2	73	80	76	75	73	70	67	64	78
3	77	84	80	79	77	74	71	68	82
4	77	84	80	79	77	74	71	68	82
5	79	86	82	81	79	76	73	70	84

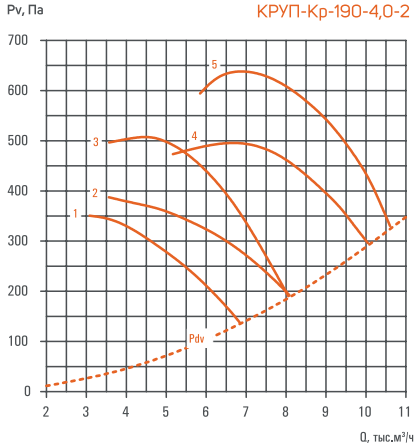

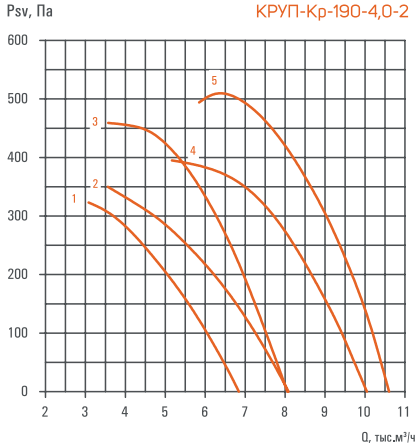

Номер кривой	Число полюсов	Исполнение	Nном, кВт Н	Nном, кВт Вз	Масса, кг max
1	2	А	0,75	0,75	31,3
2		Б	1,1	1,1	31,3
3		В	1,5	1,5	39,6
4		Г	2,2	2,2	39,6
5		Д	3	3	41,9

Переходник	Стакан	Поддон
ПеКр-400	МонСт-530	ПоДр-530

№	Среднегеометрическая частота октавы, Гц								Lw, дБА
	63	125	250	500	1000	2000	4000	8000	
	Уровень звуковой мощности в полосе, дБ								
1	80	87	83	82	80	77	74	71	85
2	82	89	85	84	82	79	76	73	87
3	85	86	94	87	85	82	79	76	91
4	87	88	96	89	87	84	81	78	93
5	89	90	92	97	89	86	83	80	96

Аэродинамические характеристики

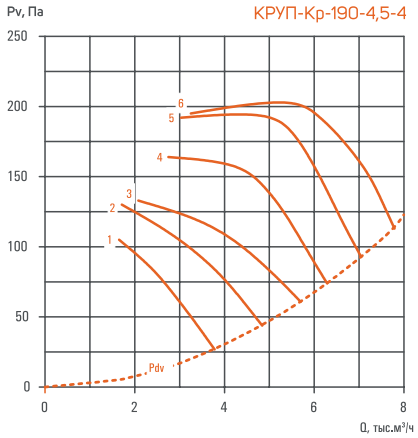

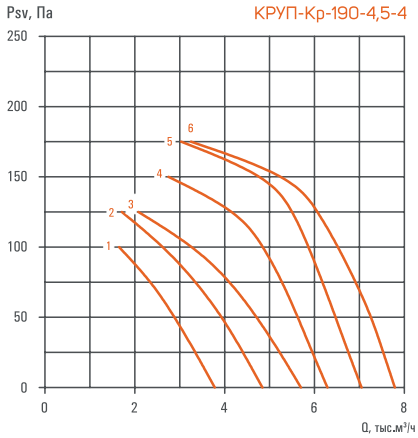

Номер кривой	Число полюсов	Исполнение	Nном, кВт Н	Nном, кВт Вз	Масса, кг max
1	4	А	0,12	0,25	33,3
2		Б	0,18	0,25	33,3
3		В	0,25	0,25	33,3
4		Г	0,37	0,37	33,6
5		Д	0,55	0,55	37,0
6		Е	0,75	0,75	37,0

Переходник	Стакан	Поддон
ПеКр-450	МонСт-600	ПоДр-600

№	Среднегеометрическая частота октавы, Гц								Lw, дБА
	63	125	250	500	1000	2000	4000	8000	
	Уровень звуковой мощности в полосе, дБ								
1	85	82	78	77	75	72	69	66	80
2	85	82	78	77	75	72	69	66	80
3	87	84	80	79	77	74	71	68	82
4	80	87	83	82	80	77	74	71	85
5	87	84	80	79	77	74	71	68	82
6	83	90	86	85	83	80	77	74	88

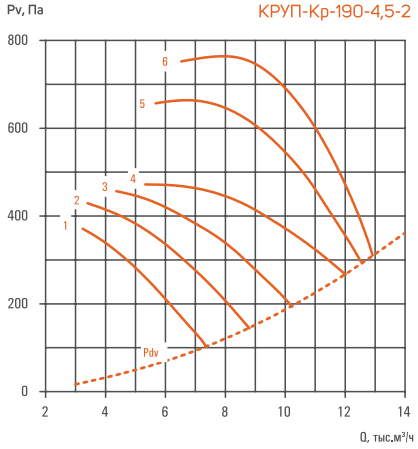

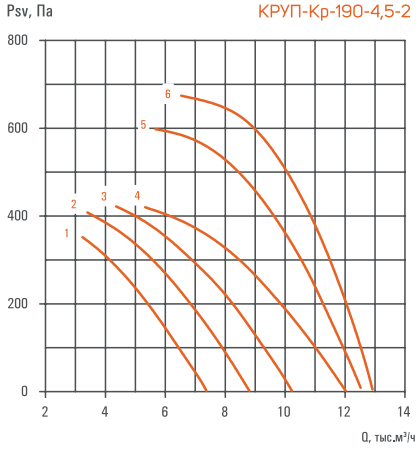

Номер кривой	Число полюсов	Исполнение	Nном, кВт Н	Nном, кВт Вз	Масса, кг max
1	2	А	0,75	0,75	36,3
2		Б	1,1	1,1	36,3
3		В	1,5	1,5	44,3
4		Г	2,2	2,2	44,3
5		Д	3	3	46,6
6		Е	4	4	59,0

Переходник	Стакан	Поддон
ПеКр-450	МонСт-600	ПоДр-600

№	Среднегеометрическая частота октавы, Гц								Lw, дБА
	63	125	250	500	1000	2000	4000	8000	
	Уровень звуковой мощности в полосе, дБ								
1	81	88	84	83	81	78	75	72	86
2	83	90	86	85	83	80	77	74	88
3	84	91	87	86	84	81	78	75	89
4	86	93	89	88	86	83	80	77	91
5	89	90	98	91	89	86	83	80	95
6	90	91	93	98	90	87	84	81	97

Аэродинамические характеристики

Pv, Па — КРУП-Кр-190-5,0-4

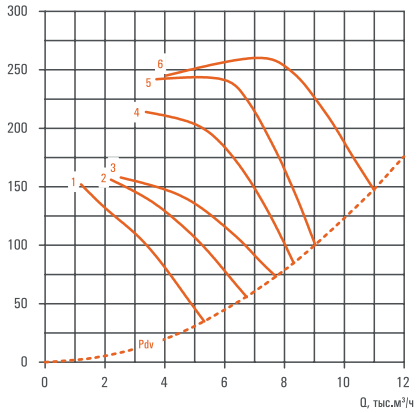

Номер кривой	Число полюсов	Исполнение	Nном, кВт Н	Nном, кВт Вз	Масса, кг max
1	4	А	0,18	0,25	34,1
2		Б	0,25	0,25	34,1
3		В	0,37	0,37	34,1
4		Г	0,55	0,55	37,6
5		Д	0,75	0,75	38,0
6		Е	1,1	1,1	38,0

Переходник	Стакан	Поддон
ПеКр-500	МонСт-675	ПоДр-675

Psv, Па — КРУП-Кр-190-5,0-4

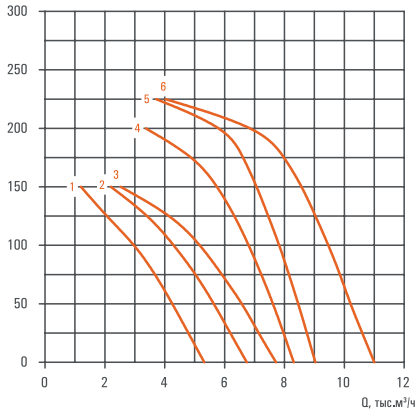

№	Среднегеометрическая частота октавы, Гц								Lw, дБА
	63	125	250	500	1000	2000	4000	8000	
	Уровень звуковой мощности в полосе, дБ								
1	88	85	81	80	78	75	72	69	83
2	88	85	81	80	78	75	72	69	83
3	80	87	83	82	80	77	74	71	85
4	85	92	88	87	85	82	79	76	90
5	83	90	86	85	83	80	77	74	88
6	86	93	89	88	86	83	80	77	91

Pv, Па — КРУП-Кр-190-5,0-2

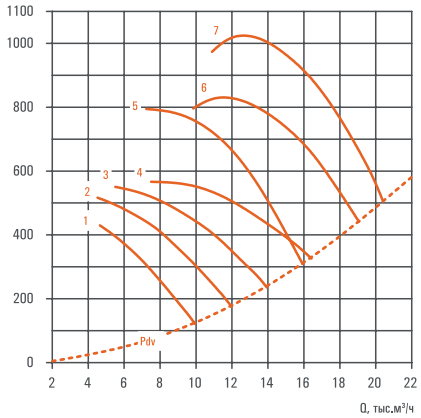

Номер кривой	Число полюсов	Исполнение	Nном, кВт Н	Nном, кВт Вз	Масса, кг max
1	2	А	1,1	1,1	37,1
2		Б	1,5	1,5	44,1
3		В	2,2	2,2	44,1
4		Г	3	3	45,1
5		Д	4	4	59,6
6		Е	5,5	5,5	59,6
7		Ж	7,5	7,5	68,0

Переходник	Стакан	Поддон
ПеКр-500	МонСт-675	ПоДр-675

Psv, Па — КРУП-Кр-190-5,0-2

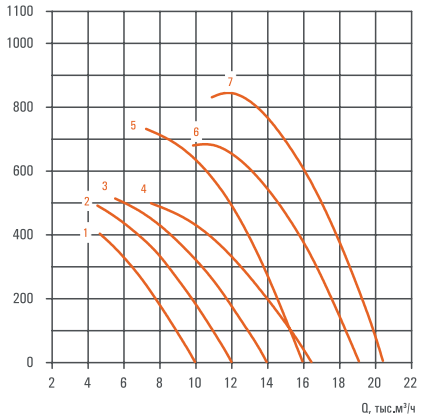

№	Среднегеометрическая частота октавы, Гц								Lw, дБА
	63	125	250	500	1000	2000	4000	8000	
	Уровень звуковой мощности в полосе, дБ								
1	83	90	86	85	83	80	77	74	88
2	85	92	88	87	85	82	79	76	90
3	86	93	89	88	86	83	80	77	91
4	88	95	91	90	88	85	82	79	93
5	91	92	100	93	91	88	85	82	97
6	93	94	102	95	93	90	87	84	99
7	95	96	98	103	95	92	89	86	102

Аэродинамические характеристики

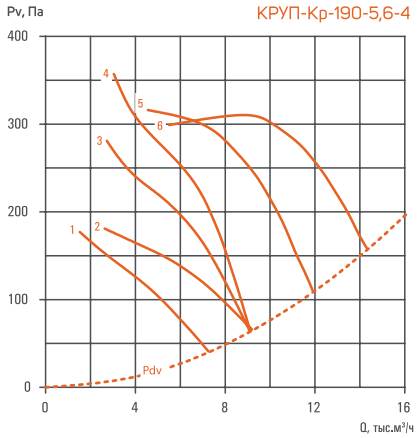

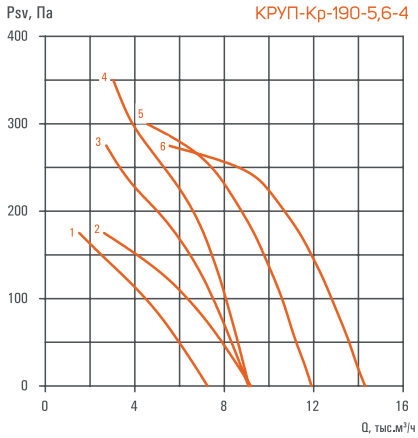

Номер кривой	Число полюсов	Исполнение	Nном, кВт Н	Nном, кВт Вз	Масса, кг max
1	4	А	0,25	0,25	43,7
2		Б	0,37	0,37	43,7
3		В	0,55	0,55	47,2
4		Г	0,75	0,75	47,2
5		Д	1,1	1,1	55,2
6		Е	1,5	1,5	55,6

Переходник	Стакан	Поддон
ПеКр-560	МонСт-750	ПоДр-750

№	Среднегеометрическая частота октавы, Гц								Lw, дБА
	63	125	250	500	1000	2000	4000	8000	
	Уровень звуковой мощности в полосе, дБ								
1	81	88	84	83	81	78	75	72	86
2	80	87	83	82	80	77	74	71	85
3	84	91	87	86	84	81	78	75	89
4	84	91	87	86	84	81	78	75	89
5	87	94	90	89	87	84	81	78	92
6	84	91	87	86	84	81	78	75	89

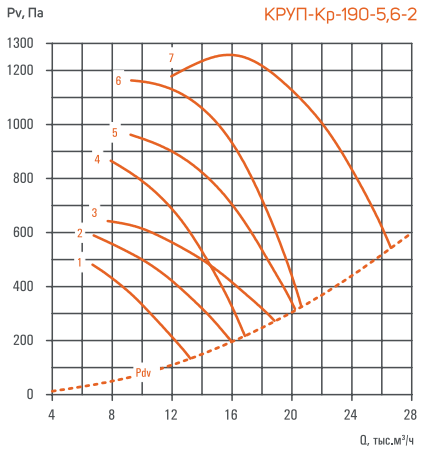

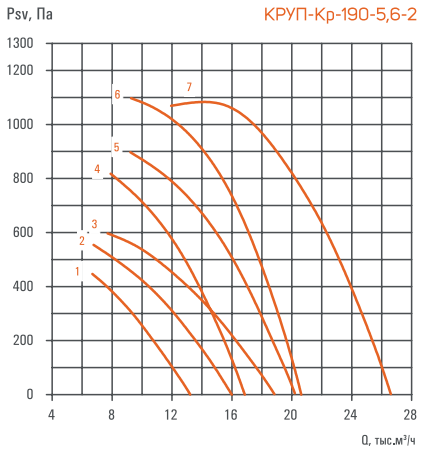

Номер кривой	Число полюсов	Исполнение	Nном, кВт Н	Nном, кВт Вз	Масса, кг max
1	2	А	1,5	1,5	54,7
2		Б	2,2	2,2	54,7
3		В	3	3	56,7
4		Г	4	4	69,2
5		Д	5,5	5,5	69,2
6		Е	7,5	7,5	77,6
7		Ж	11	11	108,6

Переходник	Стакан	Поддон
ПеКр-560	МонСт-750	ПоДр-750

№	Среднегеометрическая частота октавы, Гц								Lw, дБА
	63	125	250	500	1000	2000	4000	8000	
	Уровень звуковой мощности в полосе, дБ								
1	85	92	88	87	85	82	79	76	90
2	87	94	90	89	87	84	81	78	92
3	89	96	92	91	89	86	83	80	94
4	91	92	100	93	91	88	85	82	97
5	93	94	102	95	93	90	87	84	99
6	95	96	98	103	95	92	89	86	102
7	97	98	100	105	97	94	91	88	104

Аэродинамические характеристики

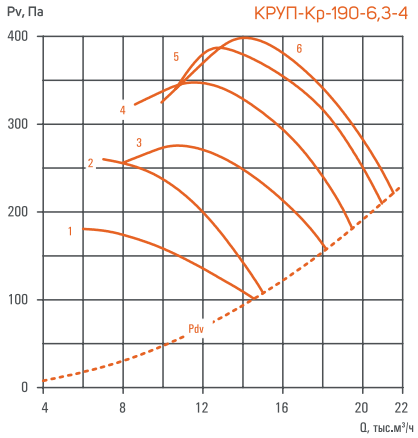

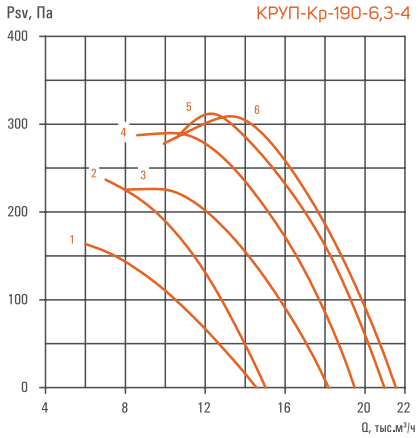

Номер кривой	Число полюсов	Исполнение	Nном, кВт Н	Nном, кВт Вз	Масса, кг max
1	4	А	0,75	0,75	50,5
2		Б	1,1	1,1	51,5
3		В	1,5	1,5	60,3
4		Г	2,2	2,2	61,8
5		Д	3	3	75,4
6		Е	4	4	75,2

Переходник	Стакан	Поддон
ПеКр-630	МонСт-840	ПоДр-840

№	Среднегеометрическая частота октавы, Гц								Lw, дБА
	63	125	250	500	1000	2000	4000	8000	
	Уровень звуковой мощности в полосе, дБ								
1	84	79	81	80	78	75	72	69	83
2	81	88	84	83	81	78	75	72	86
3	82	89	85	84	82	79	76	73	87
4	85	86	94	87	85	82	79	76	91
5	86	87	95	88	86	83	80	77	92
6	87	88	96	89	87	84	81	78	93

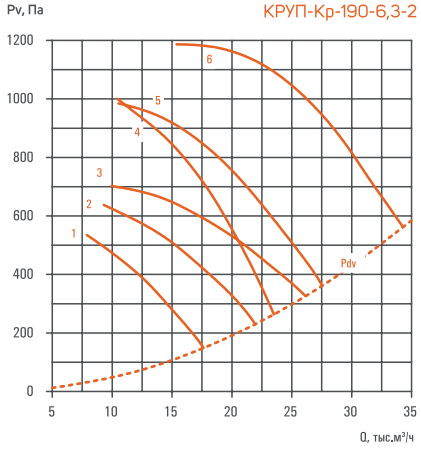

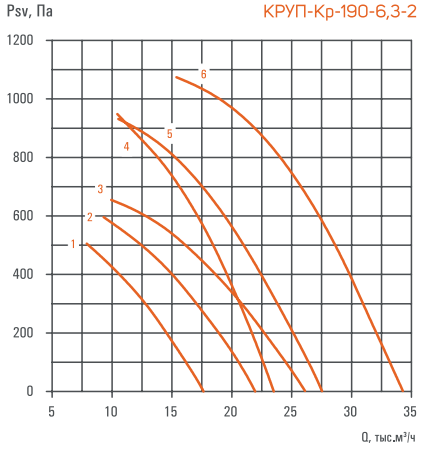

Номер кривой	Число полюсов	Исполнение	Nном, кВт Н	Nном, кВт Вз	Масса, кг max
1	2	А	2,2	2,2	60,5
2		Б	3	3	60,5
3		В	4	4	72,5
4		Г	5,5	5,5	73,3
5		Д	7,5	7,5	87,3
6		Е	11	11	112,3

Переходник	Стакан	Поддон
ПеКр-630	МонСт-840	ПоДр-840

№	Среднегеометрическая частота октавы, Гц								Lw, дБА
	63	125	250	500	1000	2000	4000	8000	
	Уровень звуковой мощности в полосе, дБ								
1	87	94	90	89	87	84	81	78	92
2	89	96	92	91	89	86	83	80	94
3	91	98	94	93	91	88	85	82	96
4	93	94	102	95	93	90	87	84	99
5	94	95	103	96	94	91	88	85	100
6	97	98	106	99	97	94	91	88	103

Аэродинамические характеристики

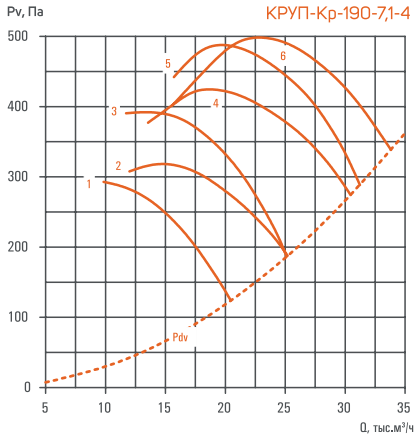

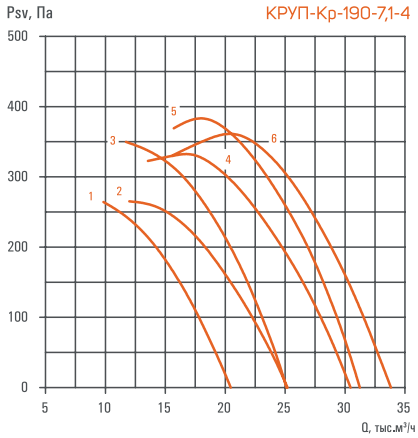

Номер кривой	Число полюсов	Исполнение	Nном, кВт Н	Nном, кВт Вз	Масса, кг max
1	4	А	1,5	1,5	65,4
2		Б	2,2	2,2	67,4
3		В	3	3	79,7
4		Г	4	4	79,7
5		Д	5,5	5,5	89,1
6		Е	7,5	7,5	140,1

Переходник	Стакан	Поддон
ПеКр-710	МонСт-945	ПоДр-945

№	Среднегеометрическая частота октавы, Гц								Lw, дБА
	63	125	250	500	1000	2000	4000	8000	
	Уровень звуковой мощности в полосе, дБ								
1	83	90	86	85	83	80	77	74	88
2	85	92	88	87	85	82	79	76	90
3	86	87	95	88	86	83	80	77	92
4	89	90	98	91	89	86	83	80	95
5	90	91	99	92	90	87	84	81	96
6	91	92	100	93	91	88	85	82	97

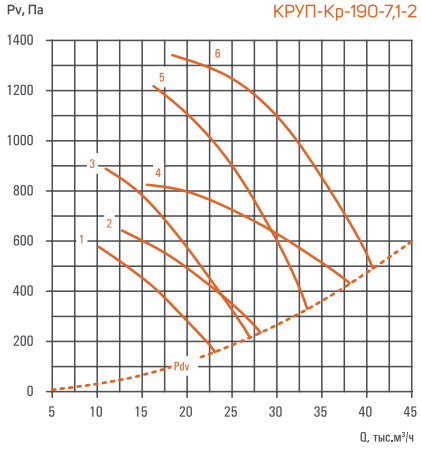

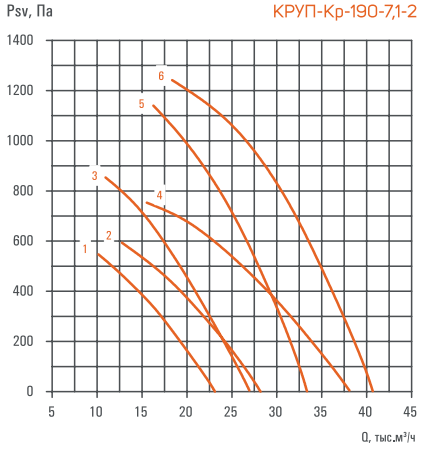

Номер кривой	Число полюсов	Исполнение	Nном, кВт Н	Nном, кВт Вз	Масса, кг max
1	2	А	3	3	67,2
2		Б	4	4	79,2
3		В	5,5	5,5	79,2
4		Г	7,5	7,5	87,2
5		Д	11	11	120,1
6		Е	15	15	160,1

Переходник	Стакан	Поддон
ПеКр-710	МонСт-945	ПоДр-945

№	Среднегеометрическая частота октавы, Гц								Lw, дБА
	63	125	250	500	1000	2000	4000	8000	
	Уровень звуковой мощности в полосе, дБ								
1	88	95	91	90	88	85	82	79	93
2	90	97	93	92	90	87	84	81	95
3	92	93	101	94	92	89	86	83	98
4	94	101	97	96	94	91	88	85	99
5	97	98	106	99	97	94	91	88	103
6	98	99	107	100	98	95	92	89	104

Аэродинамические характеристики

Pv, Па — КРУП-Кр-190-8,0-4

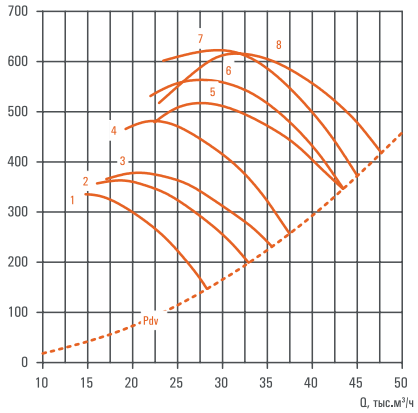

Номер кривой	Число полюсов	Исполнение	Nном, кВт Н	Nном, кВт Вз	Масса, кг max
1	4	А	2,2	2,2	96,6
2		Б	3	3	109,2
3		В	4	4	109,2
4		Г	5,5	5,5	116,4
5		Д	7,5	7,5	167,4
6		Е	11	11	151,2
7		Ж	11	11	151,2
8		И	15	15	195,6

Переходник	Стакан	Поддон
ПеКр-800	МонСт-1065	ПоДр-1065

Psv, Па — КРУП-Кр-190-8,0-4

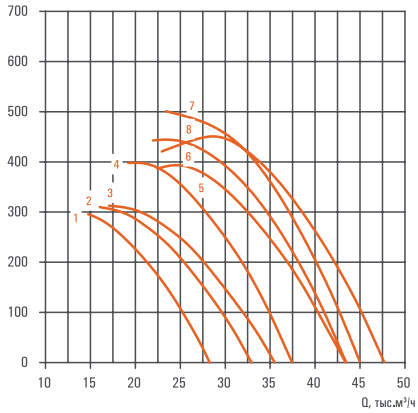

№	Среднегеометрическая частота октавы, Гц								Lw, дБА
	63	125	250	500	1000	2000	4000	8000	
	Уровень звуковой мощности в полосе, дБ								
1	85	92	88	87	85	82	79	76	90
2	87	94	90	89	87	84	81	78	92
3	88	95	91	90	88	85	82	79	93
4	90	91	99	92	90	87	84	81	96
5	92	93	101	94	92	89	86	83	98
6	93	94	102	95	93	90	87	84	99
7	94	95	103	96	94	91	88	85	100
8	95	96	104	97	95	92	89	86	101

Pv, Па — КРУП-Кр-190-8,0-2

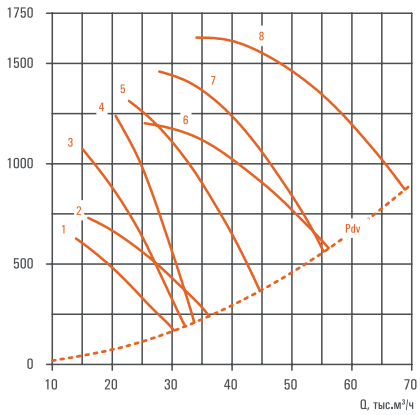

Номер кривой	Число полюсов	Исполнение	Nном, кВт Н	Nном, кВт Вз	Масса, кг max
1	2	А	4	4	107,7
2		Б	5,5	5,5	107,7
3		В	7,5	7,5	116,2
4		Г	11	11	149,9
5		Д	15	15	192,8
6		Е	18,5	18,5	257,7
7		Ж	22	22	247,2
8		И	30	30	300,2

Переходник	Стакан	Поддон
ПеКр-800	МонСт-1065	ПоДр-1065

Psv, Па — КРУП-Кр-190-8,0-2

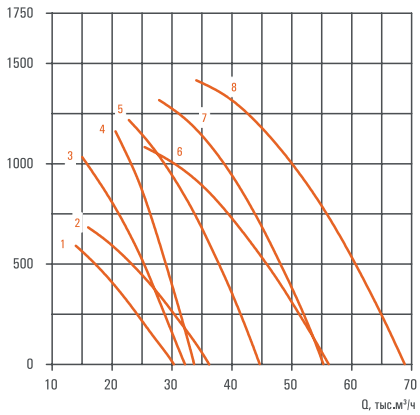

№	Среднегеометрическая частота октавы, Гц								Lw, дБА
	63	125	250	500	1000	2000	4000	8000	
	Уровень звуковой мощности в полосе, дБ								
1	90	97	93	92	90	87	84	81	95
2	92	99	95	94	92	89	86	83	97
3	95	96	104	97	95	92	89	86	101
4	98	99	101	106	98	95	92	89	105
5	98	99	107	100	98	95	92	89	104
6	99	100	108	101	99	96	93	90	105
7	101	102	110	103	101	98	95	92	107
8	103	104	112	105	103	100	97	94	109

Аэродинамические характеристики

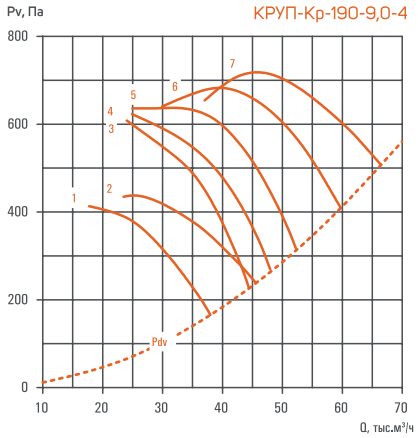

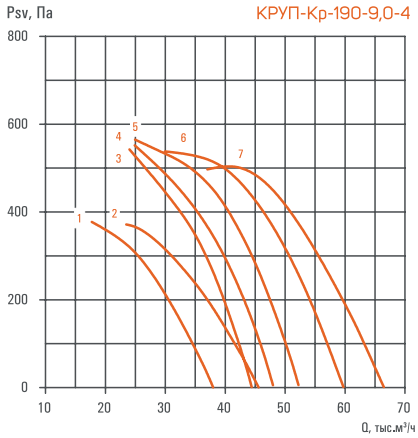

Номер кривой	Число полюсов	Исполнение	Nном, кВт Н	Nном, кВт Вз	Масса, кг max
1	4	А	4	4	123,4
2		Б	5,5	5,5	131,4
3		В	7,5	7,5	185,4
4		Г	11	11	165,4
5		Д	11	11	165,9
6		Е	15	15	208,3
7		Ж	18,5	18,5	283,1

Переходник	Стакан	Поддон
ПеКр-900	МонСт-1200	ПоДр-1200

№	Среднегеометрическая частота октавы, Гц								Lw, дБА
	63	125	250	500	1000	2000	4000	8000	
	Уровень звуковой мощности в полосе, дБ								
1	88	95	91	90	88	85	82	79	93
2	90	97	93	92	90	87	84	81	95
3	92	93	101	94	92	89	86	83	98
4	93	94	102	95	93	90	87	84	99
5	94	95	103	96	94	91	88	85	100
6	95	96	104	97	95	92	89	86	101
7	97	98	106	99	97	94	91	88	103

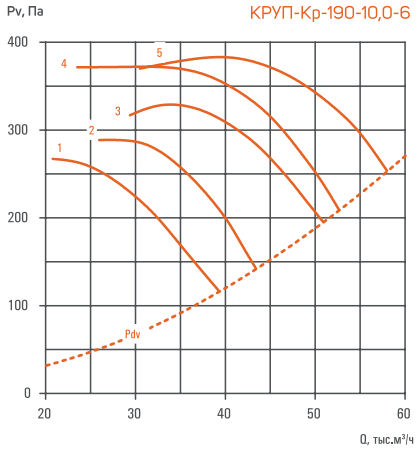

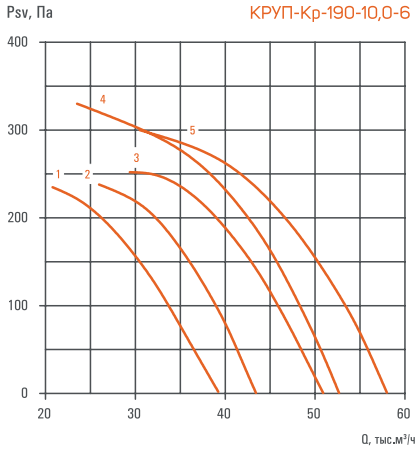

Номер кривой	Число полюсов	Исполнение	Nном, кВт Н	Nном, кВт Вз	Масса, кг max
1	6	А	3	3	144,7
2		Б	4	4	145,5
3		В	5,5	5,5	185,2
4		Г	7,5	7,5	206,2
5		Д	11	11	283,7

Переходник	Стакан	Поддон
ПеКр-1000	МонСт-1350	ПоДр-1350

№	Среднегеометрическая частота октавы, Гц								Lw, дБА
	63	125	250	500	1000	2000	4000	8000	
	Уровень звуковой мощности в полосе, дБ								
1	84	91	87	86	84	81	78	75	89
2	86	87	95	88	86	83	80	77	92
3	88	89	97	90	88	85	82	79	94
4	90	91	99	92	90	87	84	81	96
5	91	92	100	93	91	88	85	82	97

Аэродинамические характеристики

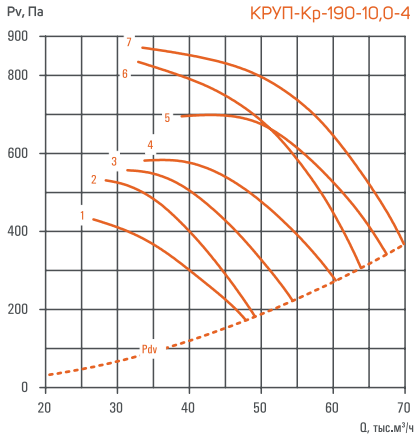

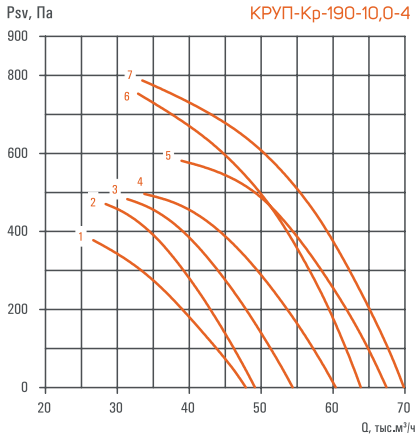

Номер кривой	Число полюсов	Исполнение	Nном, кВт Н	Nном, кВт Вз	Масса, кг max
1	4	А	5,5	5,5	143,7
2		Б	7,5	7,5	197,8
3		В	11	11	177,8
4		Г	11	11	178,7
5		Д	15	15	221,6
6		Е	18,5	18,5	298,9
7		Ж	22	22	315,1

Переходник	Стакан	Поддон
ПеКр-1000	МонСт-1350	ПоДр-1350

№	Среднегеометрическая частота октавы, Гц								Lw, дБА
	63	125	250	500	1000	2000	4000	8000	
	Уровень звуковой мощности в полосе, дБ								
1	90	97	93	92	90	87	84	81	95
2	92	93	101	94	92	89	86	83	98
3	92	93	101	94	92	89	86	83	98
4	93	94	102	95	93	90	87	84	99
5	96	97	105	98	96	93	90	87	102
6	96	97	99	104	96	93	90	87	103
7	97	98	100	105	97	94	91	88	104

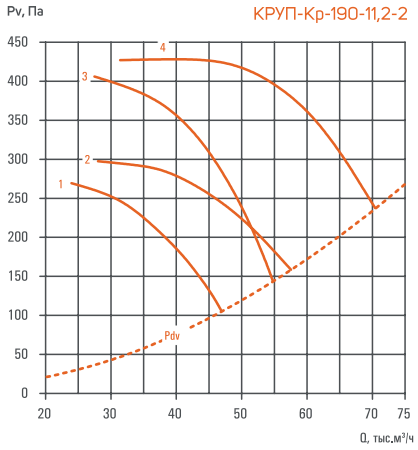

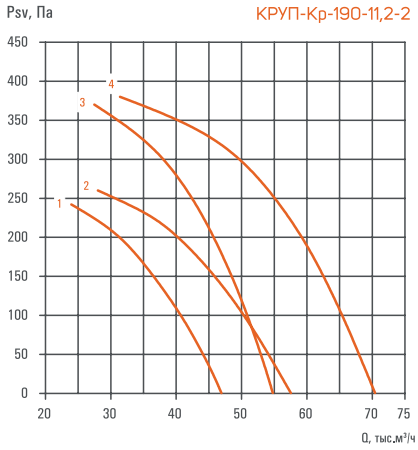

Номер кривой	Число полюсов	Исполнение	Nном, кВт Н	Nном, кВт Вз	Масса, кг max
1	6	А	4	4	178,2
2		Б	5,5	5,5	218,7
3		В	7,5	7,5	238,8
4		Г	11	11	316,8

Переходник	Стакан	Поддон
ПеКр-1120	МонСт-1500	ПоДр-1500

№	Среднегеометрическая частота октавы, Гц								Lw, дБА
	63	125	250	500	1000	2000	4000	8000	
	Уровень звуковой мощности в полосе, дБ								
1	85	92	88	87	85	82	79	76	90
2	87	94	90	89	87	84	81	78	92
3	90	91	99	92	90	87	84	81	96
4	92	93	101	94	92	89	86	83	98

Аэродинамические характеристики

Pv, Па

КРУП-Кр-190-11,2-4

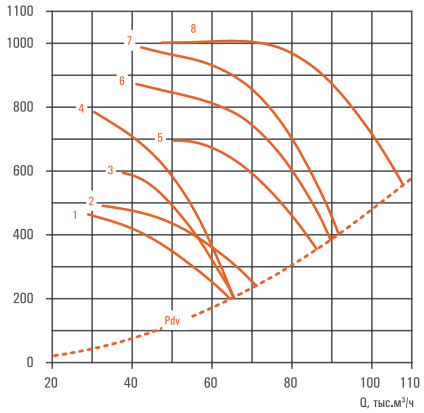

Номер кривой	Число полюсов	Исполнение	Nном, кВт Н	Nном, кВт Вз	Масса, кг max
1	4	А	7,5	7,5	230,5
2		Б	11	11	210,5
3		В	11	11	211,2
4		Г	15	15	254,6
5		Д	18,5	18,5	329,2
6		Е	22	22	347,1
7		Ж	30	30	378,2
8		И	37	37	452,7

Переходник	Стакан	Поддон
ПеКр-1120	МонСт-1500	ПоДр-1500

Psv, Па

КРУП-Кр-190-11,2-4

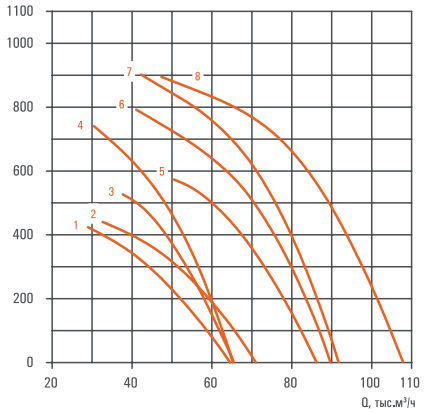

№	Среднегеометрическая частота октавы, Гц								Lw, дБА
	63	125	250	500	1000	2000	4000	8000	
	Уровень звуковой мощности в полосе, дБ								
1	91	98	94	93	91	88	85	82	96
2	92	99	95	94	92	89	86	83	97
3	93	94	102	95	93	90	87	84	99
4	95	96	104	97	95	92	89	86	101
5	96	97	105	98	96	93	90	87	102
6	98	99	107	100	98	95	92	89	104
7	100	101	103	108	100	97	94	91	107
8	101	102	104	109	101	98	95	92	108

Pv, Па

КРУП-Кр-190-12,5-6

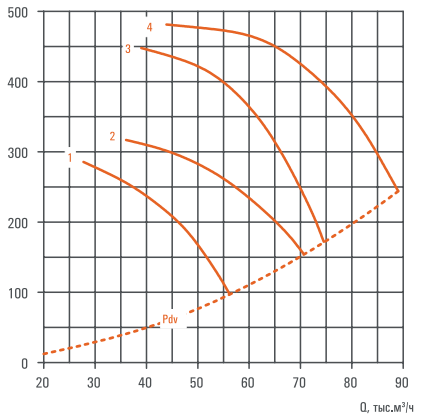

Номер кривой	Число полюсов	Исполнение	Nном, кВт Н	Nном, кВт Вз	Масса, кг max
1	6	А	5,5	5,5	244,8
2		Б	7,5	7,5	263,8
3		В	11	11	339,8
4		Г	15	15	304,8

Переходник	Стакан	Поддон
ПеКр-1250	МонСт-1680	ПоДр-1680

Psv, Па

КРУП-Кр-190-12,5-6

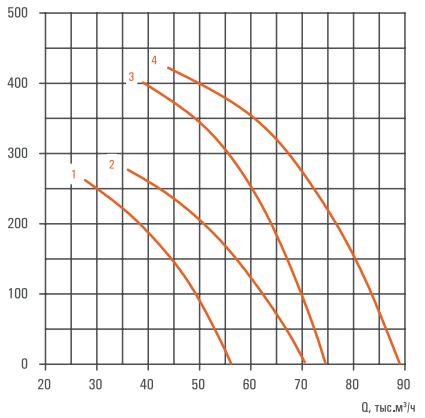

№	Среднегеометрическая частота октавы, Гц								Lw, дБА
	63	125	250	500	1000	2000	4000	8000	
	Уровень звуковой мощности в полосе, дБ								
1	86	93	89	88	86	83	80	77	91
2	88	95	91	90	88	85	82	79	93
3	92	93	101	94	92	89	86	83	98
4	94	95	103	96	94	91	88	85	100

Аэродинамические характеристики

Pv, Па — КРУП-Кр-190-12,5-4

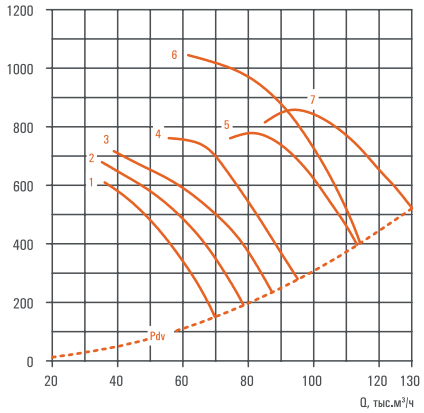

Номер кривой	Число полюсов	Исполнение	Nном, кВт Н	Nном, кВт Вз	Масса, кг max
1	4	А	11	11	238,8
2		Б	15	15	278,8
3		В	18,5	18,5	353,8
4		Г	22	22	369,8
5		Д	30	30	398,8
6		Е	37	37	473,8
7		Ж	45	45	479,8

Переходник	Стакан	Поддон
ПеКр-1250	МонСт-1680	ПоДр-1680

Psv, Па — КРУП-Кр-190-12,5-4

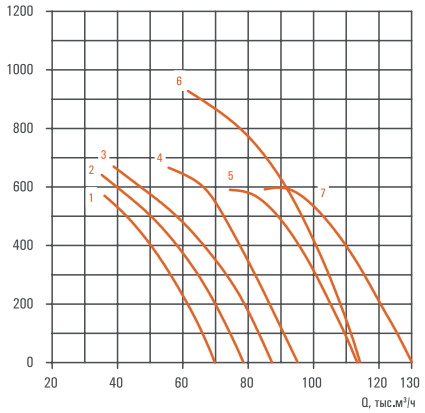

№	Среднегеометрическая частота октавы, Гц								Lw, дБА
	63	125	250	500	1000	2000	4000	8000	
	Уровень звуковой мощности в полосе, дБ								
1	94	95	103	96	94	91	88	85	100
2	94	95	103	96	94	91	88	85	100
3	96	97	105	98	96	93	90	87	102
4	98	99	107	100	98	95	92	89	104
5	99	100	108	101	99	96	93	90	105
6	101	102	104	109	101	98	95	92	108
7	101	102	110	103	101	98	95	92	107

Pv, Па — КРУП-Кр-190-12,5м-4

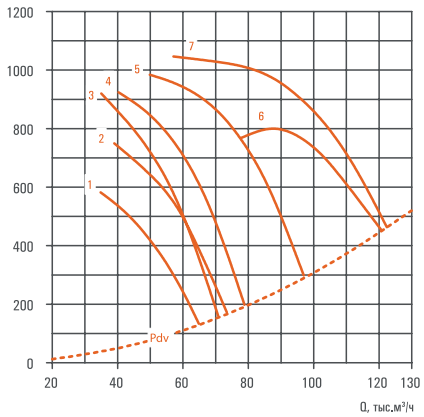

Номер кривой	Число полюсов	Исполнение	Nном, кВт Н	Nном, кВт Вз	Масса, кг max
1	4	Ам	11	11	238,8
2		Бм	15	15	278,8
3		Вм	18,5	18,5	353,8
4		Гм	22	22	369,8
5		Дм	30	30	398,8
6		Ем	37	37	473,8
7		Жм	45	45	479,8

Переходник	Стакан	Поддон
ПеКр-1250	МонСт-1680	ПоДр-1680

Psv, Па — КРУП-Кр-190-12,5м-4

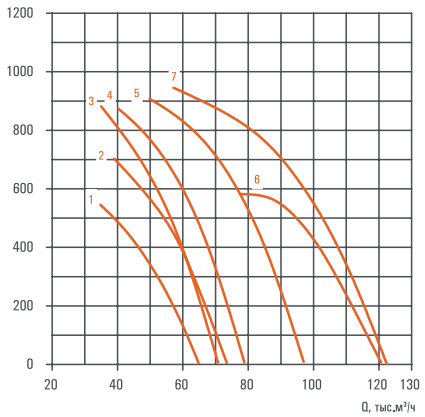

№	Среднегеометрическая частота октавы, Гц								Lw, дБА
	63	125	250	500	1000	2000	4000	8000	
	Уровень звуковой мощности в полосе, дБ								
1	94	95	103	96	94	91	88	85	100
2	94	95	103	96	94	91	88	85	100
3	96	97	105	98	96	93	90	87	102
4	98	99	107	100	98	95	92	89	104
5	99	100	108	101	99	96	93	90	105
6	101	102	104	109	101	98	95	92	108
7	101	102	110	103	101	98	95	92	107

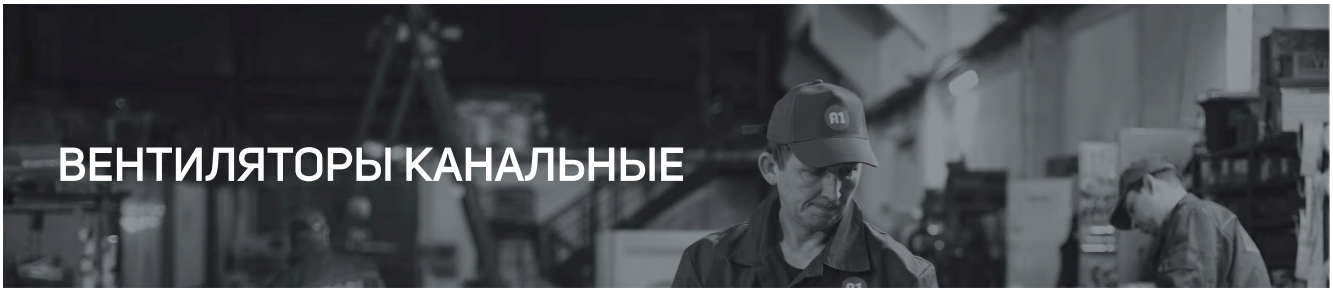

ВЕНТИЛЯТОРЫ КАНАЛЬНЫЕ

КРАВ-П для прямоугольных каналов

Вентиляторы канальные серии КРАВ-П предназначены для применения в системах общеобменной вентиляции, воздушного отопления и системах приточной противодымной вентиляции.

Могут монтироваться непосредственно в воздуховоды в любом положении (горизонтально, вертикально, наклонно).

Комплектация электродвигателями для исполнений Н (Н; К1) и Вз (Вз; ВзК1) приведена в таблицах в разделе аэродинамические характеристики.

Выпускаются в вариантах исполнения: ОВ; К1; Вз; ВзК1.

Вентиляторы предназначены для эксплуатации в условиях умеренного (У), умеренно-холодного (УХЛ), тропического (Т) климата 3-й категории размещения по ГОСТ 15150-69.

Температура окружающей среды от -45°С до +40°С для умеренного климата, от -60°С до +40°С для умеренно- холодного климата, от -10°С до +50°С для тропического климата.



Вентилятор состоит из:
- прямоугольного корпуса;
- рабочего колеса;
- асинхронного двигателя.

КРАВ-ПШ-50х25-В-К1-00,25/2-1-У3

Расшифровка обозначения

Пример: Вентилятор канальный серии КРАВ-П (для прямоугольных каналов), корпус с шумоизоляцией, размер сечения канала 50х25 см, вариант исполнения рабочего колеса В, коррозионностойкое исполнение.

Двигатель с номинальной мощностью 0,25 кВт, с числом полюсов 2 и скоростью вращения 3000 об/мин, напряжение питания 220 В, для эксплуатации в умеренном климате (У) 3-й категории размещения.

КРАВ — Тип вентилятора

ПШ — Исполнение корпуса:
по умолчанию не указывается; Ш - корпус с шумоизоляцией.

50х25 — Размер сечения канала АхВ, см:
40х20; 50х25; 50х30; 60х30; 60х35; 70х40; 80х50; 90х50; 100х50; 100х60; 120х70; 140х80; 160х90.

В — Вариант исполнения рабочего колеса:
А; Б; В; Г.

К1 — Вариант исполнения: общепромышленное (Н) по умолчанию не указывается; К1 - коррозионностойкое; Вз - взрывозащищенное (группа IIA, IIB); ВзК1 - взрывозащищенное (группа IIA, IIB) коррозионностойкое.

00,25/2 — Мощность электродвигателя, кВт:
от 00,12 до 22,00.

Число полюсов: 2 - 3000 об/мин; 4 - 1500 об/мин; 6 - 1000 об/мин.

1 — Количество фаз электрической сети:
электрической сети: 1 - 220 В; 3 - 380 В.
Однофазные электродвигатели могут устанавливаться взамен 3-х фазных при мощности 2,2 кВт и ниже.

У3 — Климатическое исполнение и категория размещения:
У3 - умеренный климат 3-я категория размещения;
УХЛ3 - умеренно-холодный климат 3-я категория размещения;
Т3 - тропический климат 3-я категория размещения.

КРАВ-П для прямоугольных каналов

Габаритные и присоединительные размеры

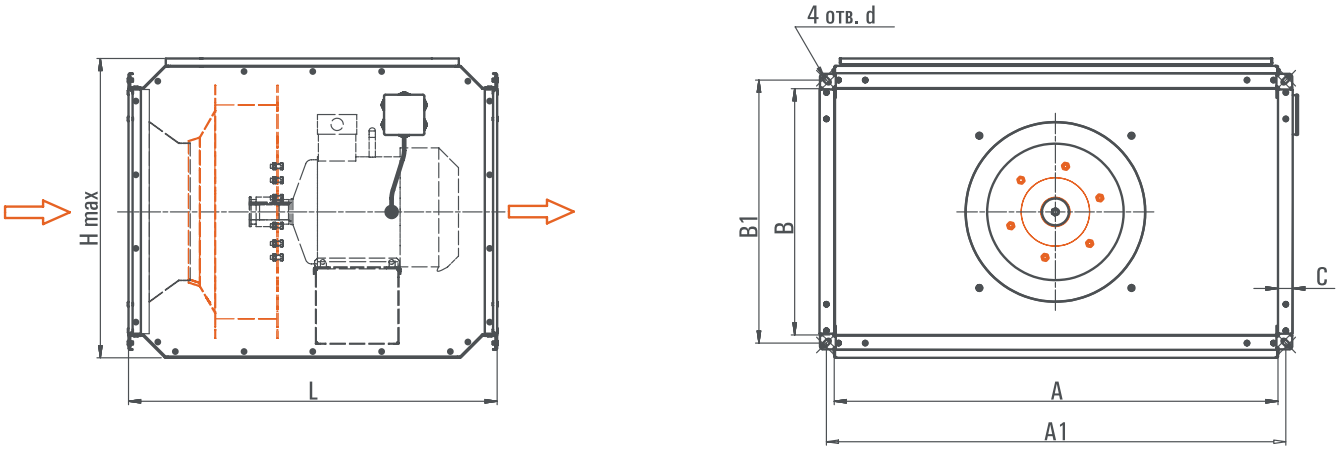

Скачать BIM модель по ссылке: bimlib.pro/model/krav-pairone/38420/

Групповые характеристики КРАВ-П в AirQlick: airqlick.su/vent_lines/1?_=1683101982564

Тип вентилятора	Размеры, мм							
	A	A1	B	B1	C	d	H max	L
КРАВ-П-40х20	400	426	200	225	20	8х14	333	450
КРАВ-П-50х25	500	526	250	276	20	8х14	347	480
КРАВ-П-50х30	500	526	300	326	20	8х14	407	535
КРАВ-П-60х30	600	626	300	326	20	8х14	407	565
КРАВ-П-60х35	600	626	350	376	20	8х14	449	580
КРАВ-П-70х40	700	726	400	426	20	8х14	517	700
КРАВ-П-80х50	800	835	500	535	30	10х21	609	735
КРАВ-П-90х50	900	935	500	535	30	10х21	609	750
КРАВ-П-100х50	1000	1035	500	535	30	10х21	667	765
КРАВ-П-100х60	1000	1035	600	635	30	10х21	769	780
КРАВ-П-120х70	1200	1233	700	733	30	10х21	829	820
КРАВ-П-140х80	1400	1435	800	835	30	10х21	929	860
КРАВ-П-160х90	1600	1634	900	934	30	10х21	1040	950

Технические характеристики

В таблицах приводится уровень звуковой мощности Lw (дБА) вентилятора на номинальном режиме со стороны нагнетания и через стенки.
Уровень звуковой мощности со стороны всасывания на 4 дБ меньше чем со стороны нагнетания.
Уровень звуковой мощности в октавных полосах частот может быть определен из соотношения: $Lwi = Lw + \Delta Lwi$.

Направление излучения	Число полюсов двигателя	Поправки Δ Lwi, дБ в октавных полосах частот со среднегеометрическими частотами, Гц							
		63	125	250	500	1000	2000	4000	8000
На входе (выходе)	2	-13	-9	-5	-3	-3	-4	-9	-14
	4	-9	-5	-3	-3	-4	-9	-14	-19
	6	-7	-4	-3	-4	-7	-12	-17	-22
Через стенки	2	+1	+3	+3	-3	-5	-6	-10	-16
	4	+5	+7	+5	-3	-6	-11	-15	-21
	6	+7	+8	+5	-4	-9	-14	-18	-24

Аэродинамические характеристики

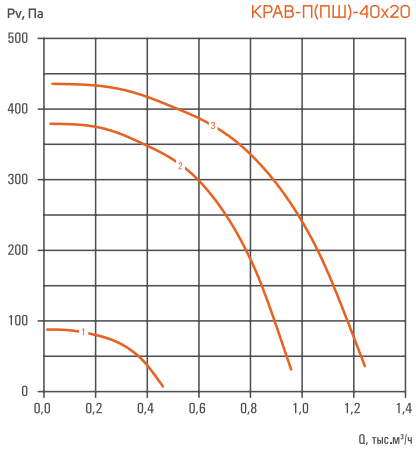

Номер кривой	Число полюсов	Исполнение	Nном, кВт Н	Nном, кВт Вз	Lw выход, дБА	Lw стенки, дБА	Масса, кг max
1	4	А	0,12	0,25	54	41(31)	31,5
2	2	А	0,18	0,37	70	57(47)	31,5
3		Б	0,18	0,37	73	60(50)	31,7
Вставка гибкая		Клапан гравитационный			Автоматика		
ВГ- 400х200		КГ- 400х200			Контрольно-пусковой шкаф		

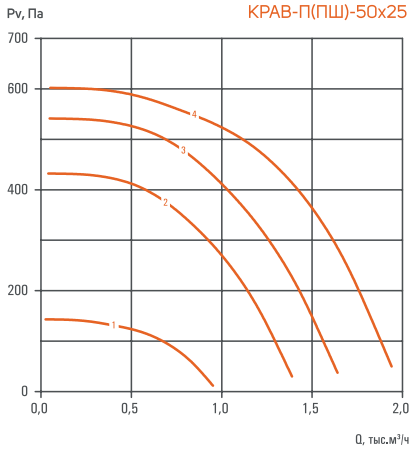

Номер кривой	Число полюсов	Исполнение	Nном, кВт Н	Nном, кВт Вз	Lw выход, дБА	Lw стенки, дБА	Масса, кг max
1	4	А	0,12	0,25	61	48(38)	37,2
2	2	А	0,18	0,37	72	59(49)	36,9
3		Б	0,18	0,37	74	61(51)	37,0
4		В	0,25	0,37	76	63(53)	37,2
Вставка гибкая		Клапан гравитационный			Автоматика		
ВГ- 500х250		КГ- 500х250			Контрольно-пусковой шкаф		

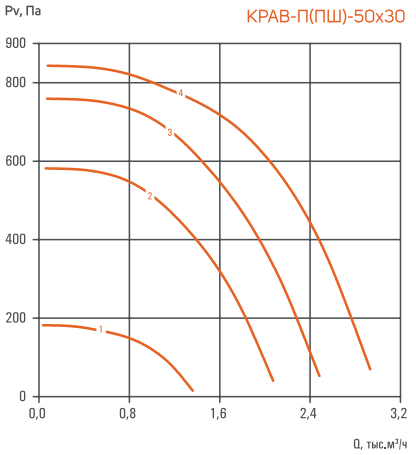

Номер кривой	Число полюсов	Исполнение	Nном, кВт Н	Nном, кВт Вз	Lw выход, дБА	Lw стенки, дБА	Масса, кг max
1	4	А	0,12	0,25	64	51(41)	41,4
2	2	А	0,25	0,37	76	63(53)	41,0
3		Б	0,37	0,37	79	66(56)	41,1
4		В	0,55	0,55	81	68(58)	41,3
Вставка гибкая		Клапан гравитационный			Автоматика		
ВГ- 500х300		КГ- 500х300			Контрольно-пусковой шкаф		

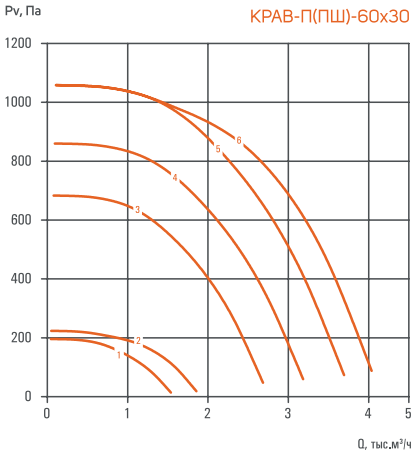

Номер кривой	Число полюсов	Исполнение	Nном, кВт Н	Nном, кВт Вз	Lw выход, дБА	Lw стенки, дБА	Масса, кг max
1	4	А	0,12	0,25	65	52(42)	54,7
2		Б	0,12	0,25	68	55(45)	54,9
3	2	А	0,37	0,37	79	66(56)	54,7
4		Б	0,55	0,55	81	68(58)	54,9
5		В	0,75	0,75	84	71(61)	58,2
6		Г	1,1	1,1	85	72(62)	59,4
Вставка гибкая		Клапан гравитационный			Автоматика		
ВГ- 600х300		КГ- 600х300			Контрольно-пусковой шкаф		

Аэродинамические характеристики

КРАВ-П(ПШ)-60х35

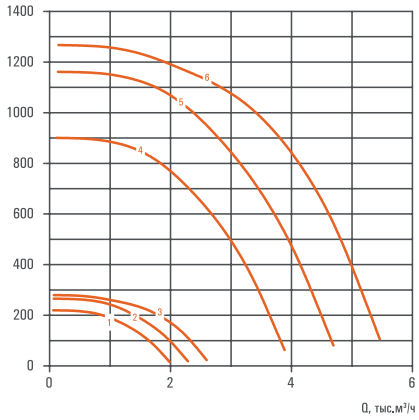

Номер кривой	Число полюсов	Исполнение	Nном, кВт Н	Nном, кВт Вз	Lw выход, дБА	Lw стенки, дБА	Масса, кг max
1	4	А	0,12	0,25	66	53(43)	60,3
2		Б	0,12	0,25	68	55(45)	60,6
3		В	0,18	0,25	70	57(47)	61,0
4	2	А	0,75	0,75	81	68(58)	63,6
5		Б	1,1	1,1	84	71(61)	63,9
6		В	1,5	1,5	86	73(63)	72,2

Вставка гибкая	Клапан гравитационный	Автоматика
ВГ- 600х350	КГ- 600х350	Контрольно-пусковой шкаф

КРАВ-П(ПШ)-70х40

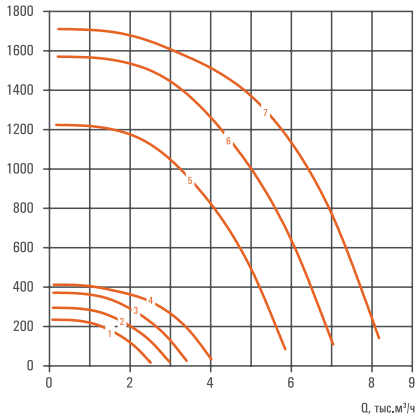

Номер кривой	Число полюсов	Исполнение	Nном, кВт Н	Nном, кВт Вз	Lw выход, дБА	Lw стенки, дБА	Масса, кг max
1	4	А	0,12	0,25	67	54(44)	78,1
2		Б	0,18	0,25	69	56(46)	78,3
3		В	0,25	0,25	72	59(49)	78,5
4		Г	0,37	0,37	74	61(51)	79,3
5	2	А	1,5	1,5	86	73(63)	89,6
6		Б	2,2	2,2	89	76(66)	90,0
7		В	3	3	91	78(68)	93,3

Вставка гибкая	Клапан гравитационный	Автоматика
ВГ- 700х400	КГ- 700х400	Контрольно-пусковой шкаф

КРАВ-П(ПШ)-80х50

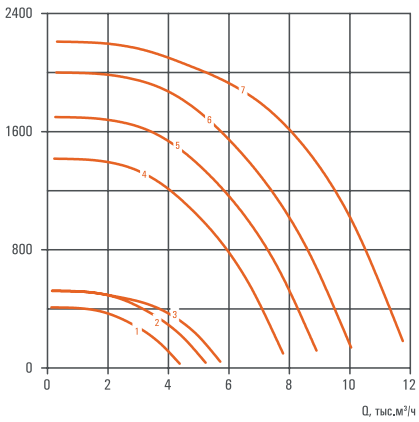

Номер кривой	Число полюсов	Исполнение	Nном, кВт Н	Nном, кВт Вз	Lw выход, дБА	Lw стенки, дБА	Масса, кг max
1	4	А	0,37	0,37	74	61(51)	94,9
2		Б	0,55	0,55	77	64(54)	98,8
3		В	0,75	0,75	78	65(55)	99,6
4	2	А	2,2	2,2	88	75(65)	106,1
5		Б	3	3	90	77(67)	109,3
6		В	4	4	92	79(69)	121,5
7		Г	5,5	5,5	94	81(71)	123,3

Вставка гибкая	Клапан гравитационный	Автоматика
ВГ- 800х500	КГ- 800х500	Контрольно-пусковой шкаф

КРАВ-П(ПШ)-90х50

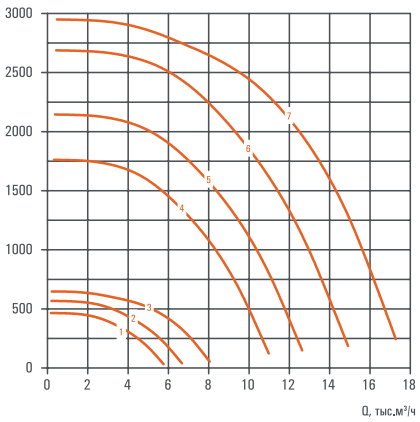

Номер кривой	Число полюсов	Исполнение	Nном, кВт Н	Nном, кВт Вз	Lw выход, дБА	Lw стенки, дБА	Масса, кг max
1	4	А	0,55	0,55	76	63(53)	110,8
2		Б	0,75	0,75	78	65(55)	111,2
3		В	1,1	1,1	81	68(58)	120,9
4	2	А	4	4	92	79(69)	133,7
5		Б	5,5	5,5	94	81(71)	135,5
6		В	7,5	7,5	96	83(73)	144,4
7		Г	11	11	98	85(75)	179,3

Вставка гибкая	Клапан гравитационный	Автоматика
ВГ- 900х500	КГ- 900х500	Контрольно-пусковой шкаф

Аэродинамические характеристики

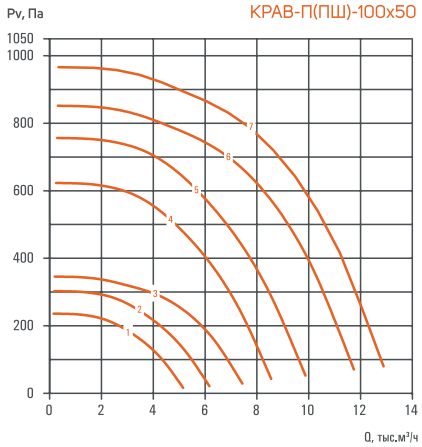

Номер кривой	Число полюсов	Исполнение	Nном, кВт Н	Nном, кВт Вз	Lw выход, дБА	Lw стенки, дБА	Масса, кг max
1	6	А	0,25	0,37	69	56(46)	122,7
2		Б	0,37	0,37	72	59(49)	123,3
3		В	0,55	0,55	75	62(52)	124,9
4	4	А	1,1	1,1	80	67(57)	130,9
5		Б	1,5	1,5	82	69(59)	131,7
6		В	2,2	2,2	85	72(62)	139,0
7		Г	3	3	87	74(64)	148,2

Вставка гибкая	Клапан гравитационный	Автоматика
ВГ- 1000х500	КГ- 1000х500	Контрольно-пусковой шкаф

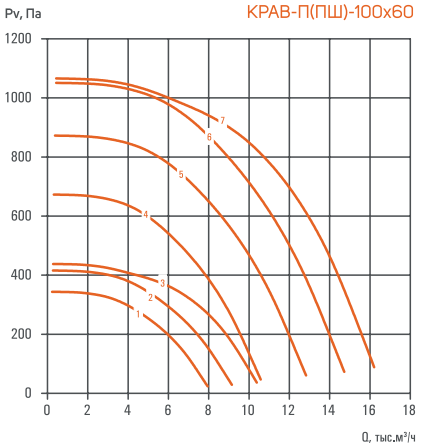

Номер кривой	Число полюсов	Исполнение	Nном, кВт Н	Nном, кВт Вз	Lw выход, дБА	Lw стенки, дБА	Масса, кг max
1	6	А	0,55	0,55	74	61(51)	132,4
2		Б	0,75	0,75	76	63(53)	140,8
3		В	1,1	1,1	78	65(55)	143,2
4	4	А	1,5	1,5	80	67(57)	139,3
5		Б	2,2	2,2	83	70(60)	142,2
6		В	3	3	85	72(62)	157,2
7		Г	4	4	87	74(64)	159,8

Вставка гибкая	Клапан гравитационный	Автоматика
ВГ- 1000х600	КГ- 1000х600	Контрольно-пусковой шкаф

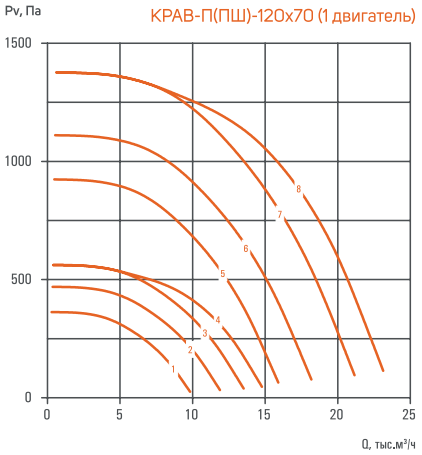

Номер кривой	Число полюсов	Исполнение	Nном, кВт Н	Nном, кВт Вз	Lw выход, дБА	Lw стенки, дБА	Масса, кг max
1	6	А	0,75	0,75	73	60(50)	177,4
2		Б	1,1	1,1	76	63(53)	181,2
3		В	1,5	1,5	78	65(55)	183,3
4		Г	2,2	2,2	79	66(56)	197,3
5	4	А	3	3	85	72(62)	192,8
6		Б	4	4	87	74(64)	193,9
7		В	5,5	5,5	90	77(67)	203,3
8		Г	7,5	7,5	91	78(68)	237,5

Вставка гибкая	Клапан гравитационный	Автоматика
ВГ- 1200х700	КГ- 1200х700	Контрольно-пусковой шкаф

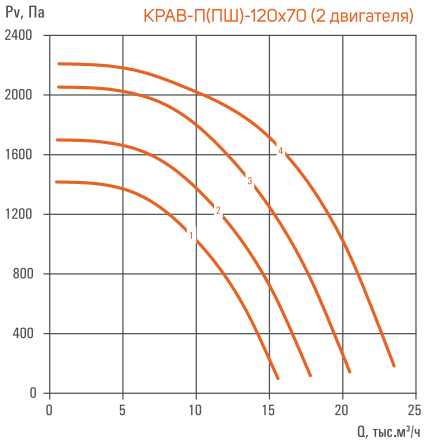

Номер кривой	Число полюсов	Исполнение	Nном, кВт	Lw выход, дБА	Lw стенки, дБА	Масса, кг max
1	2	А	2х2,2	91	78(68)	123,2(160,2)
2		Б	2х3	93	80(70)	130(162.5)
3		В	2х4	96	83(73)	140(175)
4		Г	2х5,5	97	84(74)	158(205.4)

Вставка гибкая	Клапан гравитационный	Автоматика
ВГ- 1200х700	КГ- 1200х700	Контрольно-пусковой шкаф

Аэродинамические характеристики

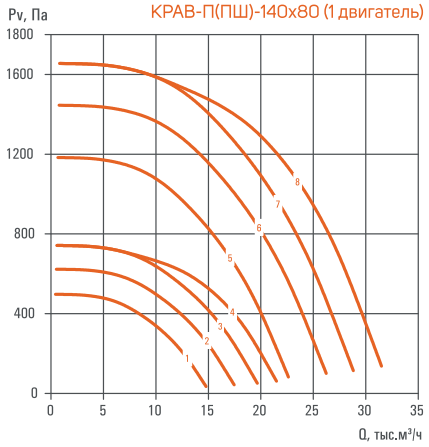

Номер кривой	Число полюсов	Исполнение	Nном, кВт	Lw выход, дБА	Lw стенки, дБА	Масса, кг max
1	6	А	1,5	77	64(54)	133,5(166,9)
2		Б	2,2	80	67(57)	144(180)
3		В	3	82	69(59)	150,4(195,5)
4		Г	4	83	70(60)	155,8(194,8)
5	4	А	5,5	93	80(70)	155(193,8)
6		Б	7,5	90	77(67)	169(219,7)
7		В	9,2	92	79(69)	174(217,5)
8		Г	11	93	80(70)	179(232,7)

Вставка гибкая	Клапан гравитационный	Автоматика
ВГ- 1400х800	КГ- 1400х800	Контрольно-пусковой шкаф

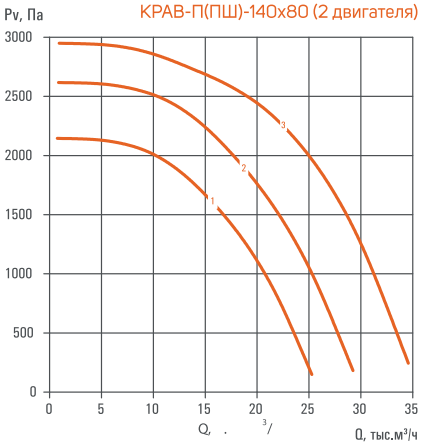

Номер кривой	Число полюсов	Исполнение	Nном, кВт	Lw выход, дБА	Lw стенки, дБА	Масса, кг max
1	2	А	2х5,5	97	84(74)	181(226,3)
2		Б	2х7,5	99	86(6)	195(243.8)
3		В	2х11	101	88(78)	229(286,3)

Вставка гибкая	Клапан гравитационный	Автоматика
ВГ- 1400х800	КГ- 1400х800	Контрольно-пусковой шкаф



ВЕНТИЛЯТОРЫ КАНАЛЬНЫЕ

KPAB-H с двигателем вне потока

Вентиляторы канальные серии KPAB-H предназначены для применения в системах общеобменной вентиляции, воздушного отопления и системах приточной противодымной вентиляции.

Могут монтироваться непосредственно в воздуховоды в любом положении (горизонтально, вертикально, наклонно).

Комплектация электродвигателями для исполнений Н (Н; К1; К2) и Вз (Вз; Вз2; ВзК1; ВзК2; Вз2К1; Вз2К2) приведена в таблицах в разделе аэродинамические характеристики.

Выпускаются в вариантах исполнения:
ОВ; К1; К2; Вз; Вз2; ВзК1; ВзК2; Вз2К1.

Вентиляторы предназначены для эксплуатации в условиях умеренного (У), умеренно-холодного (УХЛ), тропического (Т) климата 3-й категории размещения по ГОСТ 15150-69.

Температура окружающей среды от -45°С до +40°С для умеренного климата, от -60°С до +40°С для умеренно- холодного климата, от -10°С до +50°С для тропического климата.

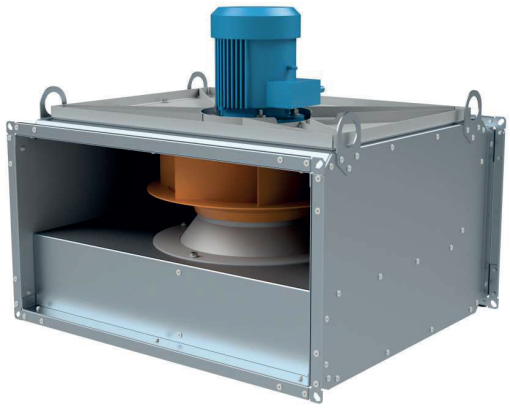

Вентилятор состоит из:
- прямоугольного корпуса;
- рабочего колеса;
- асинхронного двигателя.

KPAB-HK-60x30-Б-К1-01,10/2-3-У3

Расшифровка обозначения

Пример: Вентилятор канальный серии KPAB-H (с двигателем вне потока), кухонное исполнение, размер сечения канала 60х30 см, вариант исполнения рабочего колеса Б, коррозионностойкое исполнение.

Двигатель с номинальной мощностью 1,1 кВт, с числом полюсов 2 и скоростью вращения 3000 об/мин, напряжение питания 380 В, для эксплуатации в умеренном климате (У) 3-й категории размещения.

KPAB — Тип вентилятора

НК — Исполнение корпуса:
по умолчанию не указывается;
К - кухонное исполнение. Для перемещения воздуха и других не взрывоопасных газопаровоздушных сред, не вызывающих коррозию проточной части более 0,1 мм в год с температурой до + 200 °С.
(Для исполнения Вз до 135°С).

60х30 — Размер сечения канала АхВ, см:
40х20; 50х25; 50х30; 60х30; 60х35; 70х40; 80х50; 90х50; 100х50; 100х60; 120х70; 140х80; 160х90.

Б — Вариант исполнения рабочего колеса:
А; Б; В; Г.

К1 — Вариант исполнения: общепромышленное (Н) по умолчанию не указывается; К1 - коррозионностойкое; К2 - кислотостойкое; Вз - взрывозащищенное (группа IIA, IIB); Вз2 - предназначены для перемещения агрессивных газопаровоздушных взрывоопасных смесей категории IIC групп Т1-Т4; ВзК1 - взрывозащищенное (группа IIA,IIB) коррозионностойкое; ВзК2 - взрывозащищенное (группа IIA, IIB) кислотостойкое; Вз2К1 - взрывозащищенное (группа IIC) коррозионностойкое.

01,10/2 — Мощность электродвигателя, кВт:
от 00,12 до 37,00.

Число полюсов: 2 - 3000 об/мин;
4 - 1500 об/мин; 6 - 1000 об/мин; 8 - 750 об/мин.

3 — Количество фаз электрической сети:
электрической сети: 1 - 220 В; 3 - 380 В.
Однофазные электродвигатели могут устанавливаться взамен 3-х фазных при мощности 2,2 кВт и ниже.

У3 — Климатическое исполнение и категория размещения:
У3 - умеренный климат 3-я категория размещения;
УХЛ3 - умеренно-холодный климат 3-я категория размещения;
Т3 - тропический климат 3-я категория размещения.

КРАВ-Н с двигателем вне потока

Габаритные и присоединительные размеры

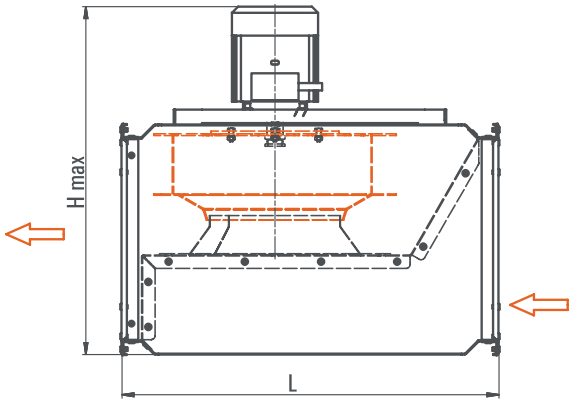

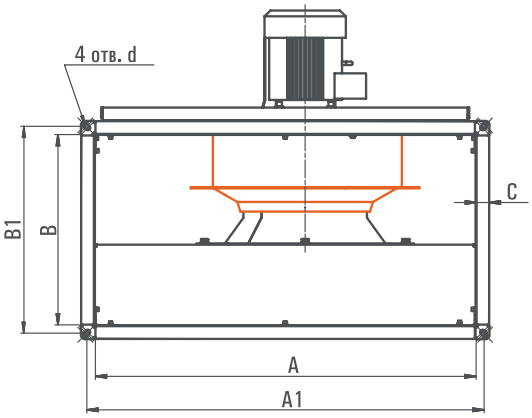

Скачать BIM модели по ссылке: bimlib.pro/model/krav-nairone/38418/ bimlib.pro/model/krav-nkairone/38419/

Групповые характеристики КРАВ-Н в AirQlick: airqlick.su/vent_lines/9?_=1683101982565

Тип вентилятора	Размеры, мм							
	A	A1	B	B1	C	d	H max	L
КРАВ-Н-40х20	400	426	200	225	20	8х14	511	400
КРАВ-Н-50х25	500	526	250	276	20	8х14	562	455
КРАВ-Н-50х30	500	526	300	326	20	8х14	625	500
КРАВ-Н-60х30	600	626	300	326	20	8х14	594	560
КРАВ-Н-60х35	600	626	350	376	20	8х14	696	625
КРАВ-Н-70х40	700	726	400	426	20	8х14	830	700
КРАВ-Н-80х50	800	835	500	535	30	10х21	940	805
КРАВ-Н-90х50	900	935	500	535	30	10х21	918	885
КРАВ-Н-100х50	1000	1035	500	535	30	10х21	988	985
КРАВ-Н-100х60	1000	1035	600	635	30	10х21	1068	1025
КРАВ-Н-120х70	1200	1233	700	733	30	10х21	1242	1200
КРАВ-Н-140х80	1400	1435	800	835	30	10х21	1347	1400
КРАВ-Н-160х90	1600	1634	900	934	30	10х21	1700	1600

Технические характеристики

В таблицах приводится уровень звуковой мощности Lw (дБА) вентилятора на номинальном режиме со стороны нагнетания и через стенки.
Уровень звуковой мощности со стороны всасывания на 4 дБ меньше чем со стороны нагнетания.
Уровень звуковой мощности в октавных полосах частот может быть определен из соотношения: $L_{wi} = L_w + \Delta L_{wi}$.

Направление излучения	Число полюсов двигателя	Поправки Δ Lwi, дБ в октавных полосах частот со среднегеометрическими частотами, Гц							
		63	125	250	500	1000	2000	4000	8000
На входе (выходе)	2	-13	-9	-5	-3	-3	-4	-9	-14
	4	-9	-5	-3	-3	-4	-9	-14	-19
	6	-7	-4	-3	-4	-7	-12	-17	-22
Через стенки	2	+1	+3	+3	-3	-5	-6	-10	-16
	4	+5	+7	+5	-3	-6	-11	-15	-21
	6	+7	+8	+5	-4	-9	-14	-18	-24

Аэродинамические характеристики

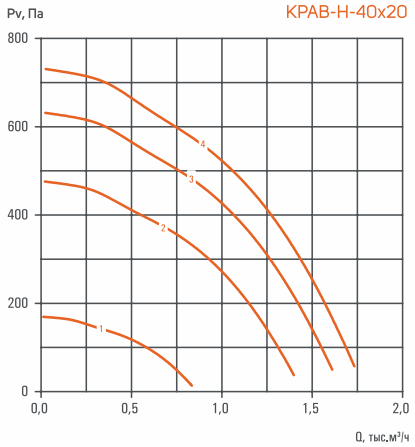

Номер кривой	Число полюсов	Исполнение	Nном, кВт Н	Nном, кВт Вз	Lw выход, дБА	Lw стенки, дБА	Масса, кг max
1	4	А	0,12	0,25	60	49	24,3
2	2	А	0,18	0,37	71	60	24,1
3		Б	0,18	0,37	74	63	24,2
4		В	0,25	0,37	76	65	24,3
Вставка гибкая		Клапан гравитационный			Автоматика		
ВГ- 400х200		КГ- 400х200			Контрольно-пусковой шкаф		

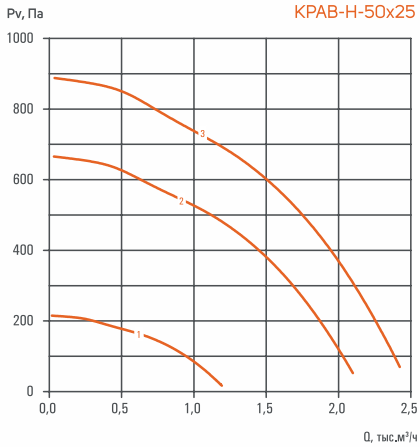

Номер кривой	Число полюсов	Исполнение	Nном, кВт Н	Nном, кВт Вз	Lw выход, дБА	Lw стенки, дБА	Масса, кг max
1	4	А	0,12	0,25	63	52	32,5
2	2	А	0,25	0,37	76	65	32,3
3		Б	0,37	0,37	79	68	32,4
Вставка гибкая		Клапан гравитационный			Автоматика		
ВГ- 500х250		КГ- 500х250			Контрольно-пусковой шкаф		

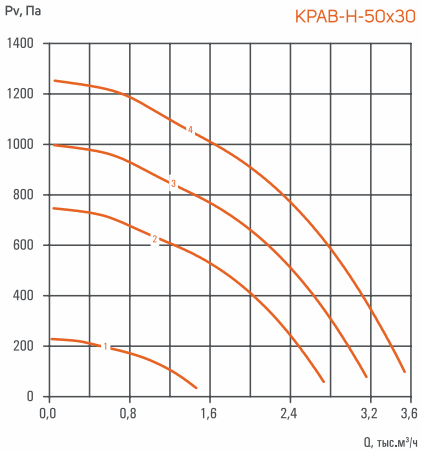

Номер кривой	Число полюсов	Исполнение	Nном, кВт Н	Nном, кВт Вз	Lw выход, дБА	Lw стенки, дБА	Масса, кг max
1	4	А	0,12	0,25	65	54	35,9
2	2	А	0,37	0,37	78	67	35,8
3		Б	0,55	0,55	81	70	35,8
4		В	0,75	0,75	84	73	39,1
Вставка гибкая		Клапан гравитационный			Автоматика		
ВГ- 500х300		КГ- 500х300			Контрольно-пусковой шкаф		

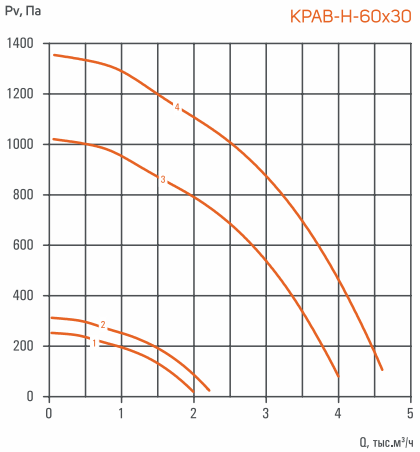

Номер кривой	Число полюсов	Исполнение	Nном, кВт Н	Nном, кВт Вз	Lw выход, дБА	Lw стенки, дБА	Масса, кг max
1	4	А	0,12	0,25	66	55	42,2
2		Б	0,12	0,25	68	57	42,3
3	2	А	0,75	0,75	81	70	45,1
4		Б	1,1	1,1	84	73	45,4
Вставка гибкая		Клапан гравитационный			Автоматика		
ВГ- 600х300		КГ- 600х300			Контрольно-пусковой шкаф		

Аэродинамические характеристики

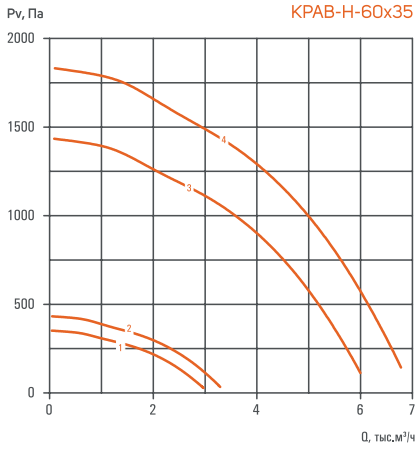

Номер кривой	Число полюсов	Исполнение	Nном, кВт Н	Nном, кВт Вз	Lw выход, дБА	Lw стенки, дБА	Масса, кг max
1	4	А	0,18	0,25	69	58	47,8
2		Б	0,25	0,25	72	61	48,2
3	2	А	1,5	1,5	86	75	57,7
4		Б	2,2	2,2	89	78	59,2

Вставка гибкая	Клапан гравитационный	Автоматика
ВГ- 600х350	КГ- 600х350	Контрольно-пусковой шкаф

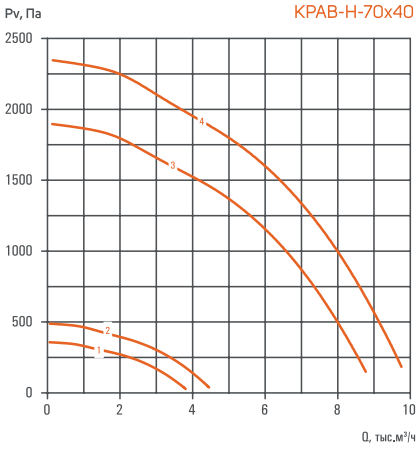

Номер кривой	Число полюсов	Исполнение	Nном, кВт Н	Nном, кВт Вз	Lw выход, дБА	Lw стенки, дБА	Масса, кг max
1	4	А	0,25	0,25	71	60	57,3
2		Б	0,37	0,37	74	63	58,6
3	2	А	3	3	90	79	70,9
4		Б	4	4	92	81	83,5

Вставка гибкая	Клапан гравитационный	Автоматика
ВГ- 700х400	КГ- 700х400	Контрольно-пусковой шкаф

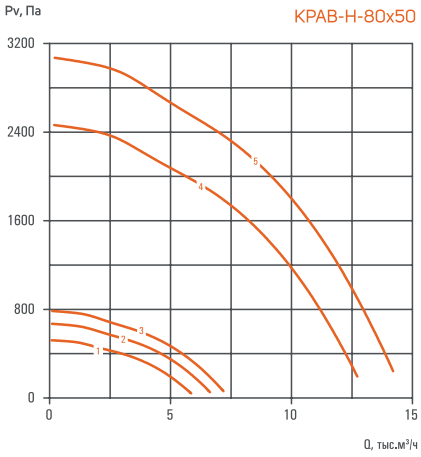

Номер кривой	Число полюсов	Исполнение	Nном, кВт Н	Nном, кВт Вз	Lw выход, дБА	Lw стенки, дБА	Масса, кг max
1	4	А	0,55	0,55	76	65	76,3
2		Б	0,75	0,75	79	68	76,7
3		В	1,1	1,1	80	69	85,1
4	2	А	5,5	5,5	94	83	99,6
5		Б	7,5	7,5	96	85	108,5

Вставка гибкая	Клапан гравитационный	Автоматика
ВГ- 800х500	КГ- 800х500	Контрольно-пусковой шкаф

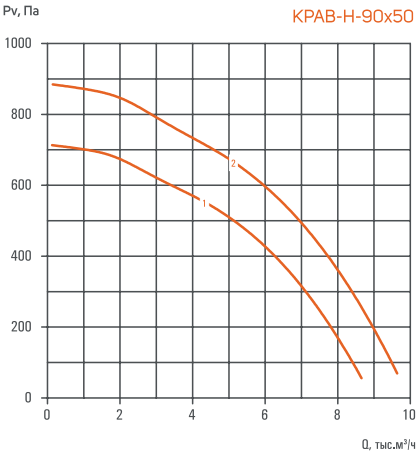

Номер кривой	Число полюсов	Исполнение	Nном, кВт Н	Nном, кВт Вз	Lw выход, дБА	Lw стенки, дБА	Масса, кг max
1	4	А	1,1	1,1	80	69	106,1
2		Б	1,5	1,5	82	71	106,9

Вставка гибкая	Клапан гравитационный	Автоматика
ВГ- 900х500	КГ- 900х500	Контрольно-пусковой шкаф

Аэродинамические характеристики

KPAB-H-100x50

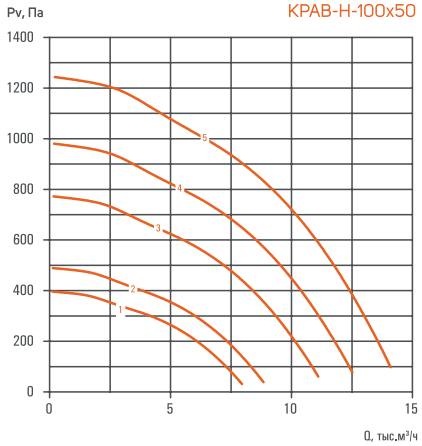

Номер кривой	Число полюсов	Исполнение	Nном, кВт Н	Nном, кВт Вз	Lw выход, дБА	Lw стенки, дБА	Масса, кг max
1	6	А	0,55	0,55	74	63	112,1
2		Б	0,75	0,75	76	65	121,1
3		А	1,5	1,5	81	70	119,5
4	4	Б	2,2	2,2	83	72	122,7
5		В	3	3	85	74	135,5
Вставка гибкая		Клапан гравитационный			Автоматика		
ВГ- 1000х500		КГ- 1000х500			Контрольно-пусковой шкаф		

KPAB-H-100x60

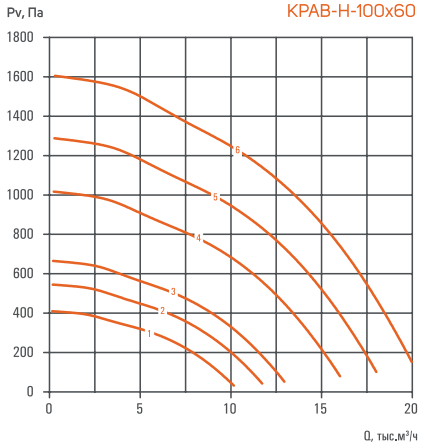

Номер кривой	Число полюсов	Исполнение	Nном, кВт Н	Nном, кВт Вз	Lw выход, дБА	Lw стенки, дБА	Масса, кг max
1	6	А	0,75	0,75	73	62	59,6
2		Б	1,1	1,1	76	65	160,8
3		В	1,5	1,5	78	67	163,4
4	4	А	3	3	85	74	173,3
5		Б	4	4	87	76	174,4
6		В	5,5	5,5	89	78	183,6
Вставка гибкая		Клапан гравитационный			Автоматика		
ВГ- 1000х600		КГ- 1000х600			Контрольно-пусковой шкаф		

KPAB-H-120x70

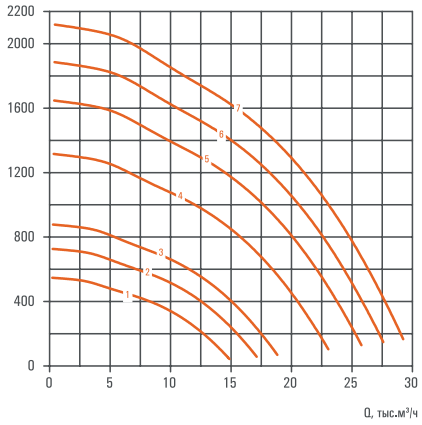

Номер кривой	Число полюсов	Исполнение	Nном, кВт Н	Nном, кВт Вз	Lw выход, дБА	Lw стенки, дБА	Масса, кг max
1	6	А	1,5	1,5	77	66	224,6
2		Б	2,2	2,2	80	69	242,3
3		В	3	3	82	71	251,9
4	4	А	5,5	5,5	88	77	244,2
5		Б	7,5	7,5	90	79	278,6
6		В	11	11	92	81	279,9
7		Г	11	11	93	82	280,1
Вставка гибкая		Клапан гравитационный			Автоматика		
ВГ- 1200х700		КГ- 1200х700			Контрольно-пусковой шкаф		

KPAB-H-140x80

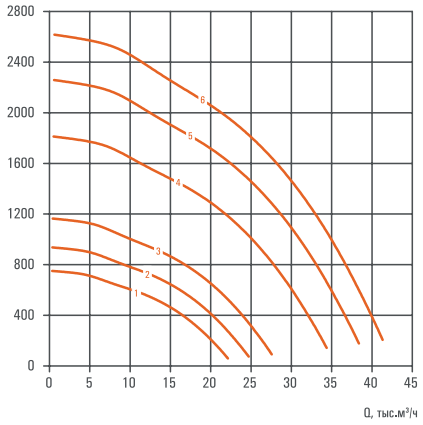

Номер кривой	Число полюсов	Исполнение	Nном, кВт Н	Nном, кВт Вз	Lw выход, дБА	Lw стенки, дБА	Масса, кг max
1	6	А	3	3	80	69	352,2
2		Б	4	4	82	71	356,7
3		В	5,5	5,5	85	74	388,5
4	4	А	11	11	92	81	383,2
5		Б	15	15	94	83	427,7
6		В	18,5	18,5	96	85	505,0
Вставка гибкая		Клапан гравитационный			Автоматика		
ВГ- 1400х800		КГ- 1400х800			Контрольно-пусковой шкаф		

Аэродинамические характеристики

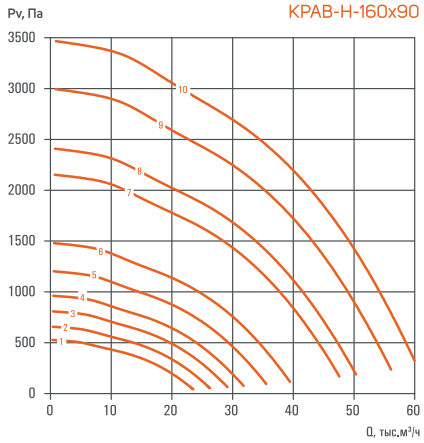

Номер кривой	Число полюсов	Исполнение	Nном, кВт Н	Nном, кВт Вз	Lw выход, дБА	Lw стенки, дБА	Масса, кг max
1	8	А	2,2	2,2	78	67	465,6
2		Б	3	3	80	69	467,0
3		В	4	4	82	71	477,6
4	6	А	5,5	5,5	85	74	469,6
5		Б	7,5	7,5	87	76	490,0
6		В	11	11	89	78	567,6
7	4	А	18,5	18,5	95	84	579,4
8		Б	22	22	96	85	594,0
9		В	30	30	98	87	624,3
10		Г	37	37	100	89	700,6

Вставка гибкая	Клапан гравитационный	Автоматика
ВГ- 1600x900	КГ- 1600x900	Контрольно-пусковой шкаф



ВЕНТИЛЯТОРЫ КАНАЛЬНЫЕ

KPAB-K для квадратных и круглых каналов

Вентиляторы канальные серии KPAB-K предназначены для применения в системах общеобменной вентиляции, воздушного отопления и системах приточной противодымной вентиляции.

Могут монтироваться непосредственно в воздуховоды в любом положении (горизонтально, вертикально, наклонно). Для установки в круглые воздуховоды следует использовать специальные адаптеры круглые (стр..).

Комплектация электродвигателями для исполнений Н (Н; К1) и Вз (Вз; ВзК1) приведена в таблицах в разделе аэродинамические характеристики.

Выпускаются в вариантах исполнения: ОВ; К1; Вз; ВзК1.

Вентиляторы предназначены для эксплуатации в условиях умеренного (У), умеренно-холодного (УХЛ), тропического (Т) климата 3-й категории размещения по ГОСТ 15150-69.

Температура окружающей среды от -45°С до +40°С для умеренного климата, от -60°С до +40°С для умеренно- холодного климата, от -10°С до +50°С для тропического климата.



Вентилятор состоит из:
- квадратного корпуса;
- рабочего колеса;
- асинхронного двигателя.

KPAB-КШ-40х40-В-К1-00,75/2-3-У3

Расшифровка обозначения

Пример: Вентилятор канальный серии KPAB-K (для квадратных и круглых каналов), корпус с шумоизоляцией, размер сечения канала 40х40 см, вариант исполнения рабочего колеса В, коррозионностойкое исполнение.

Двигатель с номинальной мощностью 0,75 кВт, с числом полюсов 2 и скоростью вращения 3000 об/мин,напряжение питания 380 В, для эксплуатации в умеренном климате (У) 3-й категории размещения.

KPAB — Тип вентилятора

КШ — Исполнение корпуса:
по умолчанию не указывается;
Ш - корпус с шумоизоляцией.

40х40 — Размер сечения канала АхВ, см:
28х28; 31х31; 35х35; 40х40; 45х45; 50х50; 56х56; 63х63; 71х71; 80х80; 90х90; 100х100; 112х112; 125х125.

В — Вариант исполнения рабочего колеса:
А; Б; В; Г.

К1 — Вариант исполнения: общепромышленное (Н) по умолчанию не указывается; К1 - коррозионностойкое; Вз - взрывозащищенное (группа IIA, IIB); ВзК1 - взрывозащищенное (группа IIA, IIB) коррозионностойкое.

00,75/2 — Мощность электродвигателя, кВт:
от 00,12 до 37,00.

Число полюсов: 2 - 3000 об/мин;
4 - 1500 об/мин; 6 - 1000 об/мин.

3 — Количество фаз электрической сети:
электрической сети: 1 - 220 В; 3 - 380 В.
Однофазные электродвигатели могут устанавливаться взамен 3-х фазных при мощности 2,2 кВт и ниже.

У3 — Климатическое исполнение и категория размещения:
У3 - умеренный климат 3-я категория размещения;
УХЛ3 - умеренно-холодный климат 3-я категория размещения;
Т3 - тропический климат 3-я категория размещения.

KPAB-K для квадратных и круглых каналов

Габаритные и присоединительные размеры

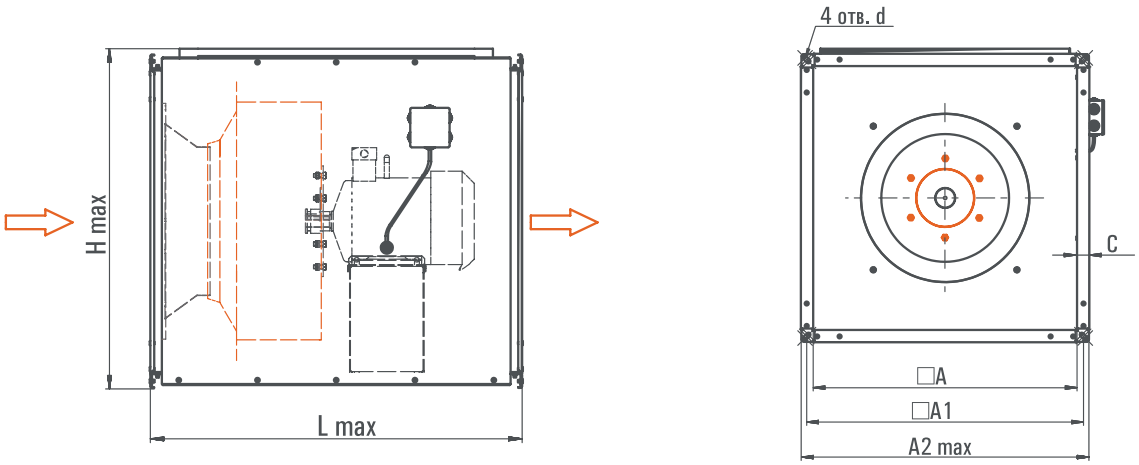

Скачать BIM модель по ссылке: bimlib.pro/model/krav-kairone/38417/

Групповые характеристики KPAB-K в AirQlick: airqlick.su/vent_lines/32?_=1683101982566

Тип вентилятора	Размеры, мм						
	A	A1	A2 max	C	H max	L max	d
KPAB-K-28x28	280	300	320	20	400	450	8
KPAB-K-31x31	315	355	355	20	390	480	8
KPAB-K-35x35	355	375	395	20	430	540	8
KPAB-K-40x40	400	420	440	20	470	565	8
KPAB-K-45x45	450	470	490	20	520	580	8
KPAB-K-50x50	500	530	560	30	580	700	10
KPAB-K-56x56	560	590	620	30	635	735	10
KPAB-K-63x63	630	660	690	30	705	750	10
KPAB-K-71x71	710	740	770	30	785	765	10
KPAB-K-80x80	800	830	860	30	875	780	10
KPAB-K-90x90	900	930	960	30	975	850	10
KPAB-K-100x100	1000	1030	1060	30	1075	900	10
KPAB-K-112x112	1120	1150	1180	30	1195	1150	10
KPAB-K-125x125	1250	1280	1310	30	1300	1250	10

Технические характеристики

В таблицах приводится уровень звуковой мощности Lw (дБА) вентилятора на номинальном режиме со стороны нагнетания и через стенки.
Уровень звуковой мощности со стороны всасывания на 4 дБ меньше чем со стороны нагнетания.
Уровень звуковой мощности в октавных полосах частот может быть определен из соотношения: $Lwi = Lw + \Delta Lwi$.

Направление излучения	Число полюсов двигателя	Поправки Δ Lwi, дБ в октавных полосах частот со среднегеометрическими частотами, Гц							
		63	125	250	500	1000	2000	4000	8000
На входе (выходе)	2	-13	-9	-5	-3	-3	-4	-9	-14
	4	-9	-5	-3	-3	-4	-9	-14	-19
	6	-7	-4	-3	-4	-7	-12	-17	-22
Через стенки	2	+1	+3	+3	-3	-5	-6	-10	-16
	4	+5	+7	+5	-3	-6	-11	-15	-21
	6	+7	+8	+5	-4	-9	-14	-18	-24

Аэродинамические характеристики

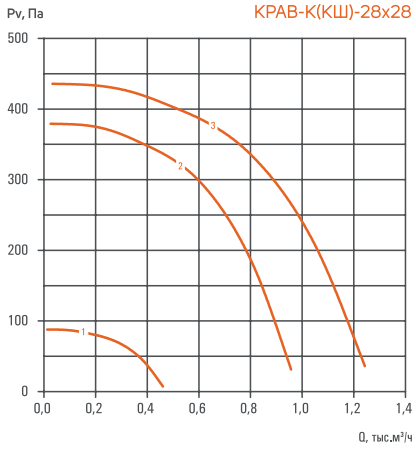

Номер кривой	Число полюсов	Исполнение	Nном, кВт Н	Nном, кВт Вз	Lw выход, дБА	Lw стенки, дБА	Масса, кг max
1	4	А	0,12	0,25	54	41(31)	32,2
2	2	А	0,18	0,37	70	57(47)	32,2
3		Б	0,18	0,37	73	60(50)	32,5
Вставка гибкая		Клапан гравитационный			Автоматика		
ВГ- 280x280		КГ- 280x280			Контрольно-пусковой шкаф		

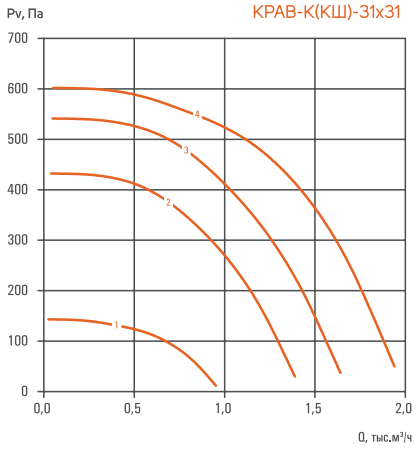

Номер кривой	Число полюсов	Исполнение	Nном, кВт Н	Nном, кВт Вз	Lw выход, дБА	Lw стенки, дБА	Масса, кг max
1	4	А	0,12	0,25	60	48(38)	31,2
2	2	А	0,18	0,37	72	59(49)	30,9
3		Б	0,18	0,37	74	61(51)	30,8
4		В	0,25	0,37	76	63(53)	31,2
Вставка гибкая		Клапан гравитационный			Автоматика		
ВГ- 315x315		КГ- 315x315			Контрольно-пусковой шкаф		

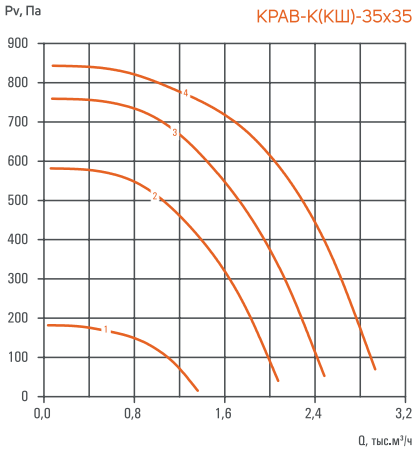

Номер кривой	Число полюсов	Исполнение	Nном, кВт Н	Nном, кВт Вз	Lw выход, дБА	Lw стенки, дБА	Масса, кг max
1	4	А	0,12	0,25	64	51(41)	39,3
2	2	А	0,25	0,37	76	63(53)	39,0
3		Б	0,37	0,37	79	66(56)	39,1
4		В	0,55	0,55	81	68(58)	39,9
Вставка гибкая		Клапан гравитационный			Автоматика		
ВГ- 355x355		КГ- 355x355			Контрольно-пусковой шкаф		

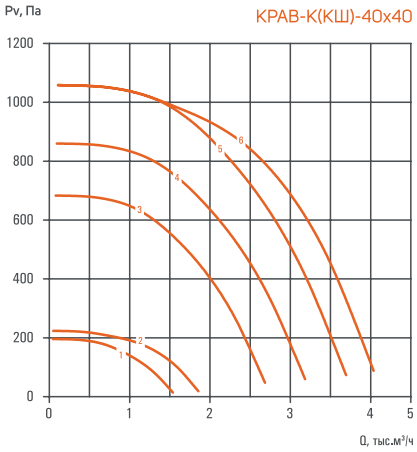

Номер кривой	Число полюсов	Исполнение	Nном, кВт Н	Nном, кВт Вз	Lw выход, дБА	Lw стенки, дБА	Масса, кг max
1	4	А	0,12	0,25	65	52(42)	44,3
2		Б	0,12	0,25	68	55(45)	44,4
3	2	А	0,37	0,37	79	66(56)	43,3
4		Б	0,55	0,55	81	68(58)	43,4
5		В	0,75	0,75	84	71(61)	46,5
6		Г	1,1	1,1	85	72(62)	46,5
Вставка гибкая		Клапан гравитационный			Автоматика		
ВГ- 400x400		КГ- 400x400			Контрольно-пусковой шкаф		

Аэродинамические характеристики

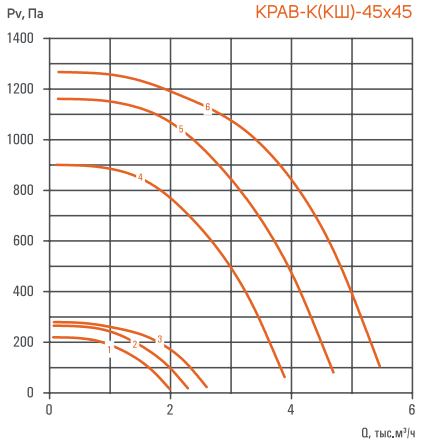

Номер кривой	Число полюсов	Исполнение	Nном, кВт Н	Nном, кВт Вз	Lw выход, дБА	Lw стенки, дБА	Масса, кг max
1	4	А	0,12	0,25	66	53(43)	50,5
2		Б	0,12	0,25	68	55(45)	50,7
3		В	0,18	0,25	70	57(47)	51,1
4	2	А	0,75	0,75	81	68(58)	53,4
5		Б	1,1	1,1	84	71(61)	53,7
6		В	1,5	1,5	86	73(63)	62,1
Вставка гибкая		Клапан гравитационный			Автоматика		
ВГ- 450х450		КГ- 450х450			Контрольно-пусковой шкаф		

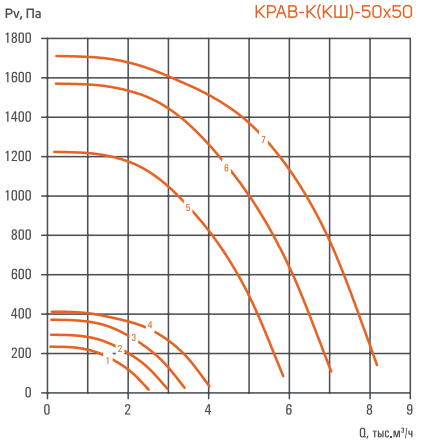

Номер кривой	Число полюсов	Исполнение	Nном, кВт Н	Nном, кВт Вз	Lw выход, дБА	Lw стенки, дБА	Масса, кг max
1	4	А	0,12	0,25	67	54(44)	59,7
2		Б	0,18	0,25	69	56(46)	60,2
3		В	0,25	0,25	72	59(49)	60,4
4		Г	0,37	0,37	74	61(51)	61,2
5	2	А	1,5	1,5	86	73(63)	71,0
6		Б	2,2	2,2	89	76(66)	71,5
7		В	3	3	91	78(68)	74,2
Вставка гибкая		Клапан гравитационный			Автоматика		
ВГ- 500х500		КГ- 500х500			Контрольно-пусковой шкаф		

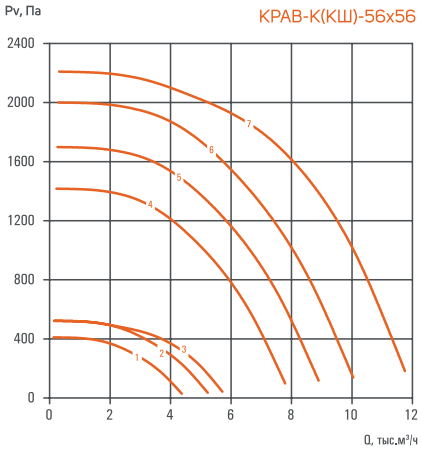

Номер кривой	Число полюсов	Исполнение	Nном, кВт Н	Nном, кВт Вз	Lw выход, дБА	Lw стенки, дБА	Масса, кг max
1	4	А	0,37	0,37	74	61(51)	78,6
2		Б	0,55	0,55	77	64(54)	82,2
3		В	0,75	0,75	78	65(55)	82,6
4	2	А	2,2	2,2	88	75(65)	89,3
5		Б	3	3	90	77(67)	91,8
6		В	4	4	92	79(69)	99,4
7		Г	5,5	5,5	94	81(71)	104,6
Вставка гибкая		Клапан гравитационный			Автоматика		
ВГ- 560х560		КГ- 560х560			Контрольно-пусковой шкаф		

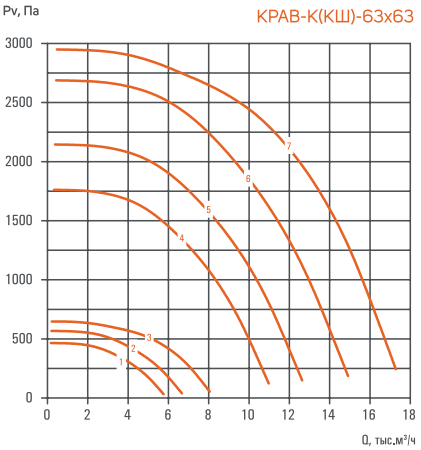

Номер кривой	Число полюсов	Исполнение	Nном, кВт Н	Nном, кВт Вз	Lw выход, дБА	Lw стенки, дБА	Масса, кг max
1	4	А	0,55	0,55	76	63(53)	83,4
2		Б	0,75	0,75	78	65(55)	84,0
3		В	1,1	1,1	81	68(58)	93,3
4	2	А	4	4	92	79(69)	105,7
5		Б	5,5	5,5	94	81(71)	106,1
6		В	7,5	7,5	96	83(73)	113,9
7		Г	11	11	98	85(75)	147,1
Вставка гибкая		Клапан гравитационный			Автоматика		
ВГ- 630х630		КГ- 630х630			Контрольно-пусковой шкаф		

Аэродинамические характеристики

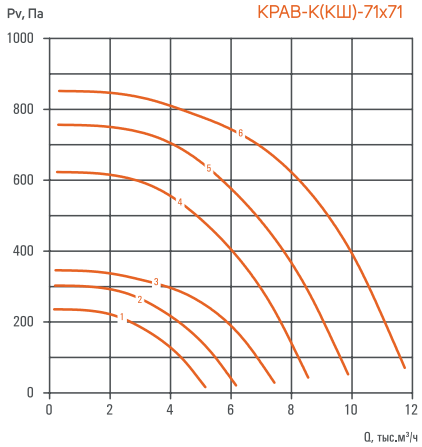

Номер кривой	Число полюсов	Исполнение	Nном, кВт Н	Nном, кВт Вз	Lw выход, дБА	Lw стенки, дБА	Масса, кг max
1	6	А	0,25	0,37	69	56(46)	97,0
2		Б	0,37	0,37	72	59(49)	98,0
3		В	0,55	0,55	75	62(52)	97,9
4	4	А	1,1	1,1	80	67(57)	105,6
5		Б	1,5	1,5	82	69(59)	106,4
6		В	2,2	2,2	85	72(62)	110,1

Вставка гибкая	Клапан гравитационный	Автоматика
ВГ- 710х710	КГ- 710х710	Контрольно-пусковой шкаф

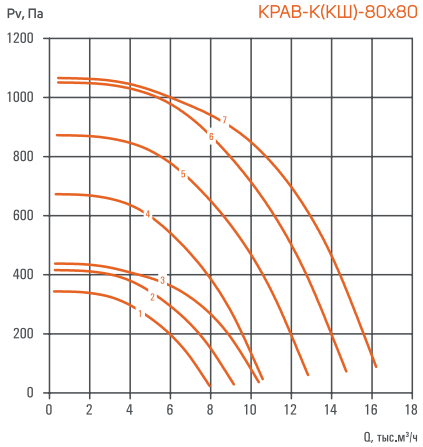

Номер кривой	Число полюсов	Исполнение	Nном, кВт Н	Nном, кВт Вз	Lw выход, дБА	Lw стенки, дБА	Масса, кг max
1	6	А	0,55	0,55	74	61(51)	120,6
2		Б	0,75	0,75	76	63(53)	129,1
3		В	1,1	1,1	78	65(55)	130,9
4	4	А	1,5	1,5	80	67(57)	127,4
5		Б	2,2	2,2	83	70(60)	131,2
6		В	3	3	85	72(62)	143,8
7		Г	4	4	87	74(64)	145,3

Вставка гибкая	Клапан гравитационный	Автоматика
ВГ- 800х800	КГ- 800х800	Контрольно-пусковой шкаф

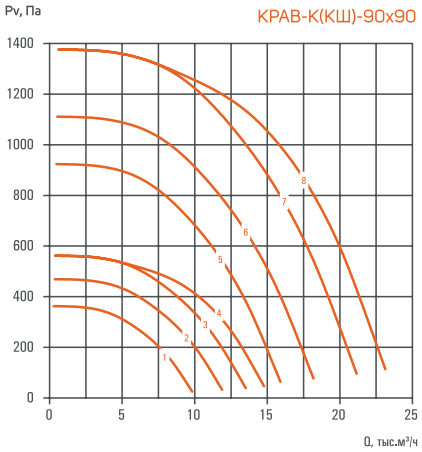

Номер кривой	Число полюсов	Исполнение	Nном, кВт Н	Nном, кВт Вз	Lw выход, дБА	Lw стенки, дБА	Масса, кг max
1	6	А	0,75	0,75	73	60(50)	156,3
2		Б	1,1	1,1	76	63(53)	157,5
3		В	1,5	1,5	78	65(55)	160,9
4		Г	2,2	2,2	79	66(56)	176,5
5	4	А	3	3	85	72(62)	170,9
6		Б	4	4	87	74(64)	172,0
7		В	5,5	5,5	90	77(67)	178,5
8		Г	7,5	7,5	91	78(68)	232,8

Вставка гибкая	Клапан гравитационный	Автоматика
ВГ- 900х900	КГ- 900х900	Контрольно-пусковой шкаф

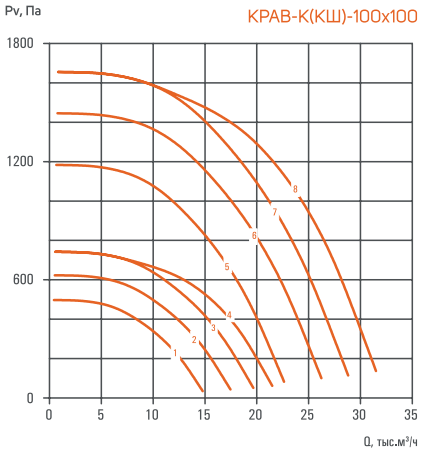

Номер кривой	Число полюсов	Исполнение	Nном, кВт Н	Nном, кВт Вз	Lw выход, дБА	Lw стенки, дБА	Масса, кг max
1	6	А	1,5	1,5	77	64(54)	182,6
2		Б	2,2	2,2	80	67(57)	200,3
3		В	3	3	82	69(59)	209,9
4		Г	4	4	83	70(60)	212,2
5	4	А	5,5	5,5	93	80(70)	202,6
6		Б	7,5	7,5	90	77(67)	255,4
7		В	11	11	92	79(69)	236,3
8		Г	11	11	93	80(70)	242,5

Вставка гибкая	Клапан гравитационный	Автоматика
ВГ- 1000х1000	КГ- 1000х1000	Контрольно-пусковой шкаф

Аэродинамические характеристики

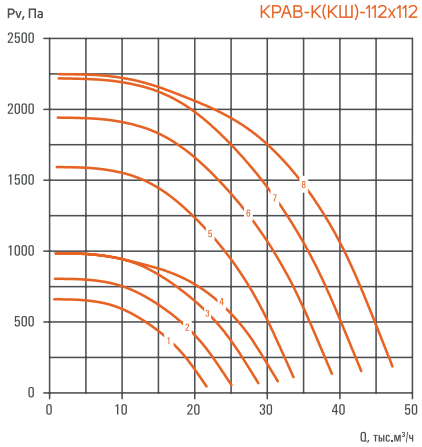

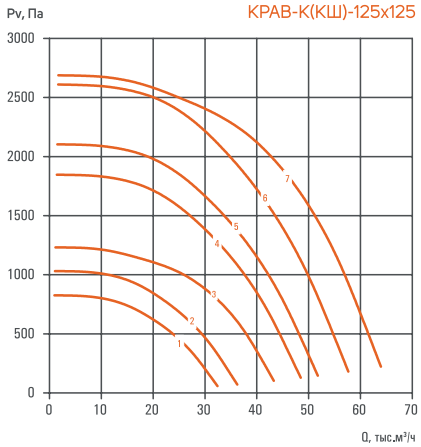

Номер кривой	Число полюсов	Исполнение	Nном, кВт H	Nном, кВт Вз	Lw выход, дБА	Lw стенки, дБА	Масса, кг max
1	6	А	3	3	80	67(57)	311,1
2		Б	4	4	82	69(59)	315,5
3		В	5,5	5,5	85	72(62)	357,9
4		Г	7,5	7,5	86	76(63)	377,3
5	4	А	11	11	92	79(69)	342,1
6		Б	15	15	94	81(71)	386,5
7		В	18,5	18,5	96	83(73)	466,9
8		Г	22	22	97	84(74)	481,7
Вставка гибкая		Клапан гравитационный			Автоматика		
ВГ- 1120x1120		КГ- 1120x1120			Контрольно-пусковой шкаф		

Номер кривой	Число полюсов	Исполнение	Nном, кВт H	Nном, кВт Вз	Lw выход, дБА	Lw стенки, дБА	Масса, кг max
1	6	А	5,5	5,5	85	72(62)	539,0
2		Б	7,5	7,5	87	74(64)	564,0
3		В	11	11	90	77(67)	644,0
4	4	А	18,5	18,5	95	82(72)	682,0
5		Б	22	22	96	83(73)	665,0
6		В	30	30	98	85(75)	701,0
7		Г	37	37	100	87(77)	776,0
Вставка гибкая		Клапан гравитационный			Автоматика		
ВГ- 1250x1250		КГ- 1250x1250			Контрольно-пусковой шкаф		

Переходные фланцы на круглый канал

Вентилятор KPAB-K может использоваться для монтажа непосредственно в круглые каналы.
В этом случае при заказе необходимо указать дополнительно переходные фланцы на вход и выход вентилятора.

Дополнительные потери давления на переходных фланцах можно рассчитать из соотношения: $\Delta P = \zeta \frac{\rho \cdot V_0^2}{2}$, где

V_0 - среднерасходная скорость в круглом воздуховоде, м/с,

ρ - плотность воздуха,

ζ - коэффициент сопротивления.

Для входного фланца $\zeta = 0{,}01 \div 0{,}03$, для выходного $\zeta = 0{,}1$.



ВЕНТИЛЯТОРЫ КАНАЛЬНЫЕ

ВРПВ-Н с двигателем вне потока

Вентиляторы канальные серии ВРПВ-Н предназначены для применения в системах общеобменной вентиляции, воздушного отопления и системах приточной противодымной вентиляции. Вперед загнутые лопатки.

Выпускаются в вариантах исполнения:
ОВ; К1; К2; В3; В32; В3К1; В3К2; В32К1; В32К2.

Вентиляторы предназначены для эксплуатации в условиях умеренного (У), умеренно-холодного (УХЛ), тропического (Т) климата 3-й категории размещения по ГОСТ 15150-69.

Температура окружающей среды от -45°С до +40°С для умеренного климата, от -60°С до +40°С для умеренно- холодного климата, от -10°С до +50°С для тропического климата.

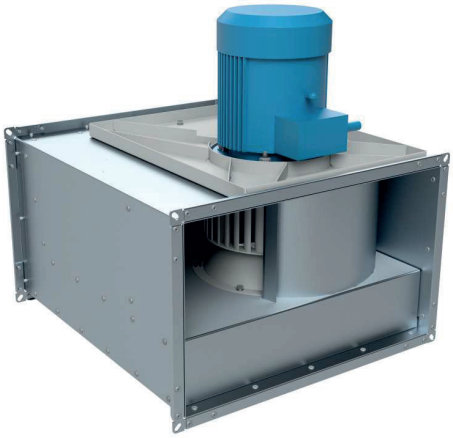

Вентилятор состоит из:
- прямоугольного корпуса;
- рабочего колеса;
- асинхронного двигателя.

ВРПВ-НК-3,55-К1-02,20/6-3-У3

Расшифровка обозначения

Пример: Вентилятор канальный серии ВРПВ-Н (с двигателем вне потока), кухонное исполнение, номер вентилятора 3,55, коррозионностойкое исполнение.

Двигатель с номинальной мощностью 2,2 кВт, с числом полюсов 6 и скоростью вращения 1000 об/мин, напряжение питания 380 В, для эксплуатации в умеренном климате (У) 3-й категории размещения.

ВРПВ — Тип вентилятора

НК — Исполнение корпуса:
по умолчанию не указывается;
К - кухонное исполнение.

3,55 — Номер вентилятора (диаметр рабочего колеса, дм):
2,0; 2,25; 2,5; 2,8; 3,15; 3,55; 4,0.

К1 — Вариант исполнения: общепромышленное (Н) по умолчанию не указывается; К1 - коррозионностойкое; К2 - кислотостойкое (не применяется для ВРПВ-НК); В3 - взрывозащищенное (группа IIA, IIB); В32 - не применяется для ВРПВ-НК; В3К1 - взрывозащищенное (группа IIA, IIB) коррозионностойкое (не применяется для ВРПВ-НК); В3К2 -взрывозащищенное (группа IIA, IIB) кислотостойкое (не применяется для ВРПВ-НК); В32К1 - взрывозащищенное (группа IIC) коррозионностойкое (не применяется для ВРПВ-НК); В32К2 - взрывозащищенное (группа IIC) кислотостойкое (не применяется для ВРПВ-НК).

02,20/6 — Мощность электродвигателя, кВт:
от 00,37 до 11,00.
Число полюсов:
4 - 1500 об/мин; 6 - 1000 об/мин.

3 — Количество фаз электрической сети:
электрической сети: 1 - 220 В; 3 - 380 В.
Однофазные электродвигатели могут устанавливаться взамен 3-х фазных при мощности 2,2 кВт и ниже.

У3 — Климатическое исполнение и категория размещения:
У3 - умеренный климат 3-я категория размещения;
УХЛ3 - умеренно-холодный климат 3-я категория размещения;
Т3 - тропический климат 3-я категория размещения.

ВРПВ-Н с двигателем вне потока

Габаритные и присоединительные размеры

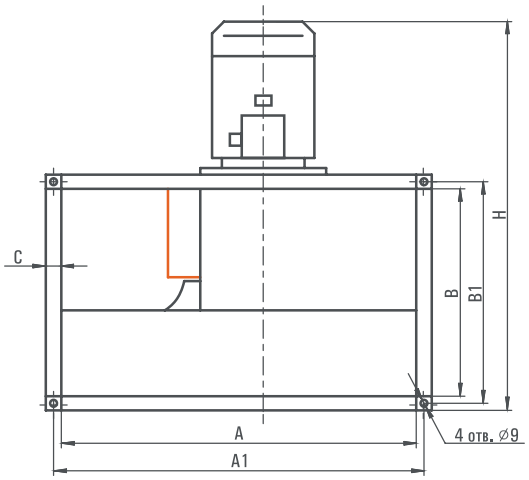

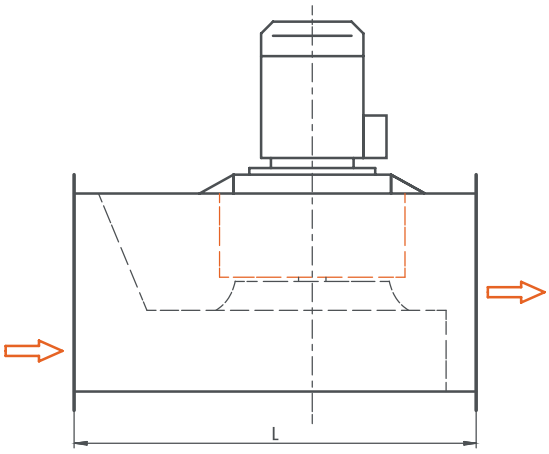

Скачать BIM модели по ссылке: bimlib.pro/model/vrpv-nairone/38415/ | bimlib.pro/model/vrpv-nkairone/38416/

Групповые характеристики ВРПВ-Н в AirQlick: airqlick.su/vent_lines/7?_=1683101982567

Тип вентилятора	Размеры, мм						
	A	A1	B	B1	C	H	L
ВРПВ-Н-2,0	500	520	250	279	20	495	550
ВРПВ-Н-2,25	500	520	300	320	20	570	600
ВРПВ-Н-2,5	600	620	300	320	20	590	680
ВРПВ-Н-2,8	600	620	350	370	20	650	720
ВРПВ-Н-3,15	700	720	400	420	20	780	780
ВРПВ-Н-3,55	800	830	500	530	30	900	900
ВРПВ-Н-4,0	900	930	500	530	30	980	1035

Аэродинамические характеристики

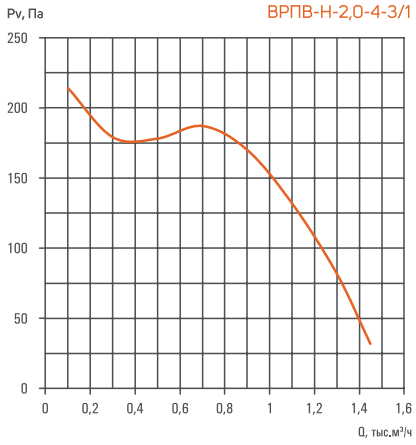

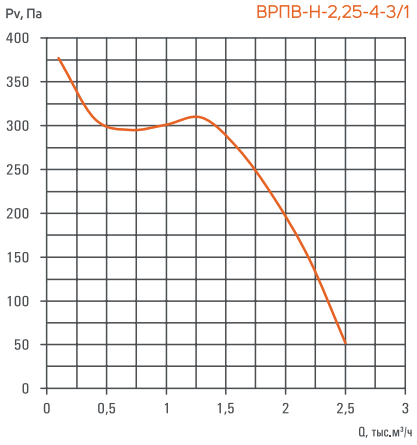

Число полюсов	Количество фаз электрической сети	Nном, кВт	Lw вход, дБА	Lw выход, дБА	Масса, кг max
4	3	0,37	71	74	34
	1	0,37	71	74	36
Вставка гибкая	Клапан гравитационный		Автоматика		
ВГ- 500х250	КГ- 500х250		Контрольно-пусковой шкаф		

Число полюсов	Количество фаз электрической сети	Nном, кВт	Lw вход, дБА	Lw выход, дБА	Масса, кг max
4	3	0,55	74	77	35
	1	0,55	74	77	37
Вставка гибкая	Клапан гравитационный		Автоматика		
ВГ- 500х300	КГ- 500х300		Контрольно-пусковой шкаф		

Аэродинамические характеристики

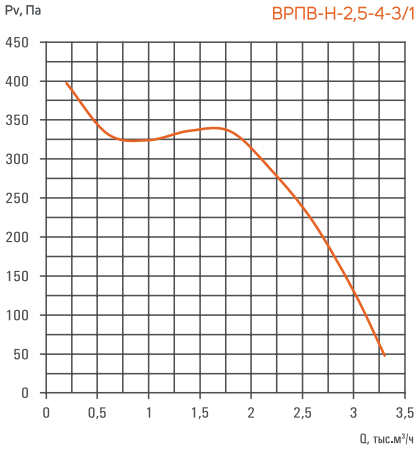

Число полюсов	Количество фаз электрической сети	Nном, кВт	Lw вход, дБА	Lw выход, дБА	Масса, кг max
4	3	1,1	77	80	46
	1	1,1	77	80	47

Вставка гибкая	Клапан гравитационный	Автоматика
ВГ- 600х300	КГ- 600х300	Контрольно-пусковой шкаф

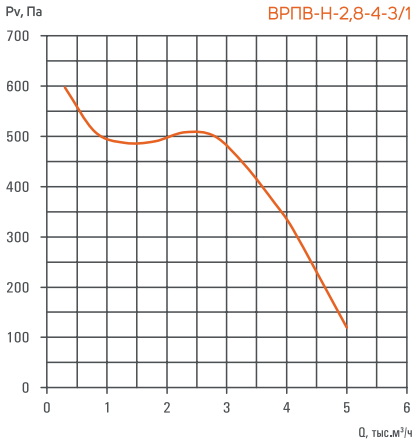

Число полюсов	Количество фаз электрической сети	Nном, кВт	Lw вход, дБА	Lw выход, дБА	Масса, кг max
4	3	1,5	80	83	52
	1	1,5	80	83	54

Вставка гибкая	Клапан гравитационный	Автоматика
ВГ- 600х350	КГ- 600х350	Контрольно-пусковой шкаф

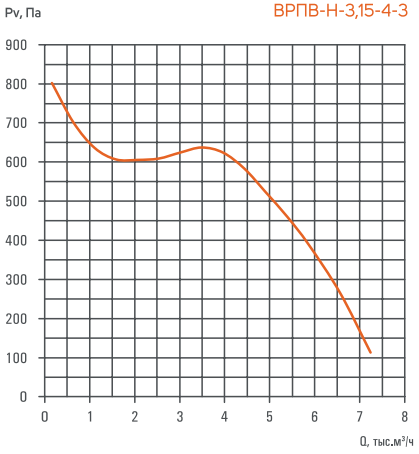

Число полюсов	Количество фаз электрической сети	Nном, кВт	Lw вход, дБА	Lw выход, дБА	Масса, кг max
4	3	4	83	86	74

Вставка гибкая	Клапан гравитационный	Автоматика
ВГ- 700х400	КГ- 700х400	Контрольно-пусковой шкаф

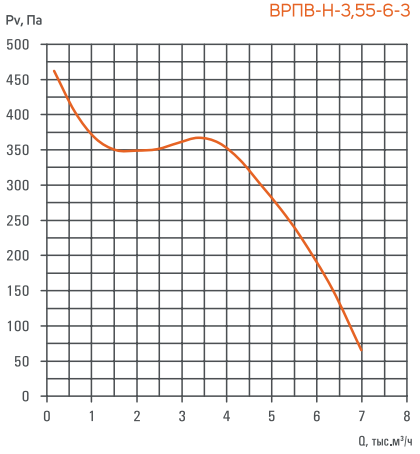

Число полюсов	Количество фаз электрической сети	Nном, кВт	Lw вход, дБА	Lw выход, дБА	Масса, кг max
6	3	2,2	67	70	91

Вставка гибкая	Клапан гравитационный	Автоматика
ВГ- 800х500	КГ- 800х500	Контрольно-пусковой шкаф

Аэродинамические характеристики

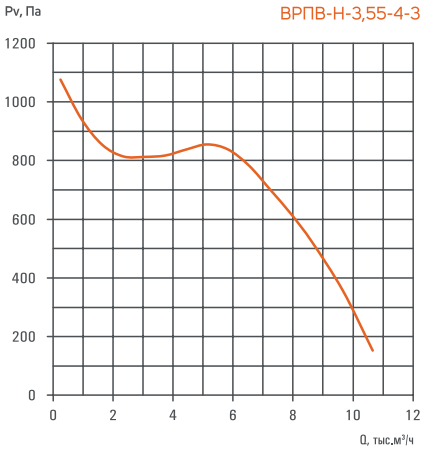

Число полюсов	Количество фаз электрической сети	Nном, кВт	Lw вход, дБА	Lw выход, дБА	Масса, кг max
4	3	5,5	87	89	122

Вставка гибкая	Клапан гравитационный	Автоматика
ВГ- 800х500	КГ- 800х500	Контрольно-пусковой шкаф

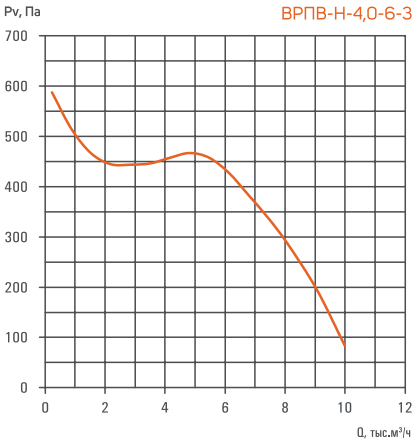

Число полюсов	Количество фаз электрической сети	Nном, кВт	Lw вход, дБА	Lw выход, дБА	Масса, кг max
6	3	4	82	84	136

Вставка гибкая	Клапан гравитационный	Автоматика
ВГ- 900х500	КГ- 900х500	Контрольно-пусковой шкаф

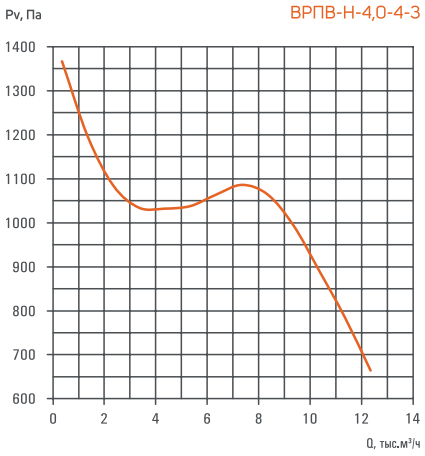

Число полюсов	Количество фаз электрической сети	Nном, кВт	Lw вход, дБА	Lw выход, дБА	Масса, кг max
4	3	11	89	91	156

Вставка гибкая	Клапан гравитационный	Автоматика
ВГ- 900х500	КГ- 900х500	Контрольно-пусковой шкаф

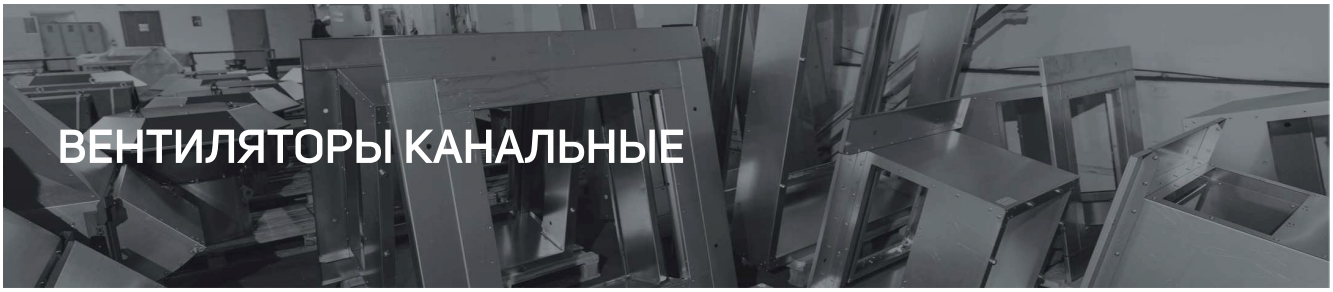

ВЕНТИЛЯТОРЫ КАНАЛЬНЫЕ

ВРПН-Н/НК с двигателем вне потока

Вентиляторы канальные серии ВРПН-Н предназначены для применения в системах общеобменной вентиляции, воздушного отопления и системах приточной противодымной вентиляции. Назад загнутые лопатки.

Выпускаются в вариантах исполнения:
ОВ; К1; К2; Вз; Вз2; ВзК1; ВзК2; Вз2К1; Вз2К2.

Вентиляторы предназначены для эксплуатации в условиях умеренного (У), умеренно-холодного (УХЛ), тропического (Т) климата 3-й категории размещения по ГОСТ 15150-69.

Температура окружающей среды от -45°С до +40°С для умеренного климата, от -60°С до +40°С для умеренно- холодного климата, от -10°С до +50°С для тропического климата.

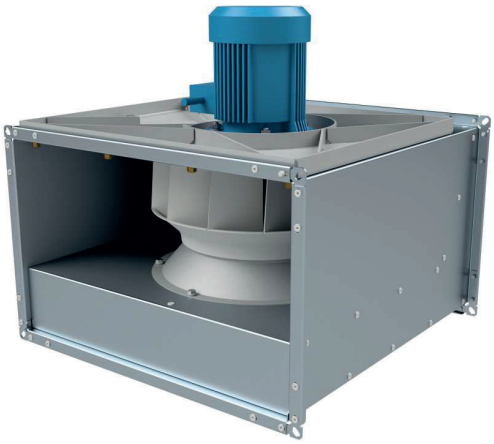

Вентилятор состоит из:
- прямоугольного корпуса;
- рабочего колеса;
- асинхронного двигателя.

ВРПН-Н-3,55-К1-02,20/6-3-У3

Расшифровка обозначения

Пример: Вентилятор канальный серии ВРПН-Н (с двигателем вне потока), номер вентилятора 3,55, коррозионностойкое исполнение.

Двигатель с номинальной мощностью 2,2 кВт, с числом полюсов 6 и скоростью вращения 1000 об/мин, напряжение питания 380 В, для эксплуатации в умеренном климате (У) 3-й категории размещения.

ВРПН — Тип вентилятора

Н — Исполнение корпуса:
по умолчанию не указывается;
К - кухонное исполнение.
(Для исполнения Вз до 135°С).

3,55 — Номер вентилятора (диаметр рабочего колеса, дм):
1,6; 2,8; 2,0; 2,25; 2,5; 2,8; 3,15; 3,55; 4,0; 4,5; 5,0; 5,6.

К1 — Вариант исполнения: общепромышленное (Н) по умолчанию не указывается; К1 - коррозионностойкое; К2 - кислотостойкое (не применяется для ВРПН-НК); Вз - взрывозащищенное (группа IIA, IIB); Вз2 - не применяется для ВРПН-НК; ВзК1 - взрывозащищенное (группа IIA, IIB) коррозионностойкое (не применяется для ВРПН-НК); ВзК2 -взрывозащищенное (группа IIA, IIB) кислотостойкое (не применяется для ВРПН-НК); Вз2К1 - взрывозащищенное (группа IIC) коррозионностойкое (не применяется для ВРПН-НК); Вз2К2 - взрывозащищенное (группа IIC) кислотостойкое (не применяется для ВРПН-НК).

02,20/6 — Мощность электродвигателя, кВт:
от 00,12 до 04,00.
Число полюсов:
2 - 3000 об/мин; 4 - 1500 об/мин.

3 — Количество фаз электрической сети:
электрической сети: 1 - 220 В; 3 - 380 В.
Однофазные электродвигатели могут устанавливаться взамен 3-х фазных при мощности 2,2 кВт и ниже.

У3 — Климатическое исполнение и категория размещения:
У3 - умеренный климат 3-я категория размещения;
УХЛ3 - умеренно-холодный климат 3-я категория размещения;
Т3 - тропический климат 3-я категория размещения.

Скачать BIM модели по ссылке: bimlib.pro/model/krav-nairone/38418/ bimlib.pro/model/krav-nkairone/38419/

Групповые характеристики ВРПН-Н в AirQlick: airqlick.su/vent_lines/12?_=1683101982568

МонСт стакан монтажный



Стаканы монтажные серии МонСт предназначены для установки крышных вентиляторов: КВИН, ВИК-Ш, ВИК-С, ВИК-В, через переходник ПеКр все осевые ветиляторы.

Стаканы МонСт представляют собой жесткую конструкцию выполненную из оцинкованного металла, имеющую в плане вид квадрата.

Верхний фланец, на который монтируется вентилятор, имеет резьбовые отверстия М12 (крепежные болты прилагаются).

В нижней части стакана имеется опорная плита для установки на силовые элементы кровли. Обратные гравитационные клапаны типа Кв и Кп встраиваются внутрь.

Клапаны с приводом типа Кпр встраиваются внутрь обычного и утепленного стакана. Клапаны с приводом типа Кпр для стакана шумоглушащего устанавливаются вне него (например в систему воздуховодов) таким образом, чтобы к нему обеспечивался свободный доступ из помещения для обслуживания.

МонСт-470/а-УКпр/AironeFSE220-К1

Расшифровка обозначения

Пример: Стакан монтажный серии МонСт, типоразмер 470, установка на наклонную поверхность, утепленный с противопожарным НЗ(КЛ) клапаном с приводом Airone (FSE).

Напряжение питания реверсивного электропривода 220 В, коррозионностойкое исполнение.

МонСт — Тип комплектующих

470/а

Типоразмер: 375; 420; 470; 530; 600; 675; 750; 840; 945; 1065; 1200; 1350; 1500; 1680.

Вариант монтажа: по умолчанию не указывается; а - для установки на наклонную поверхность.

К1 — Вариант исполнения: общепромышленное (Н) по умолчанию не указывается; К1 - коррозионностойкое (не применяется при наличии Кпр); К2 - кислотостойкое (не применяется при наличии Кпр); Вз - взрывозащищенное (группа IIA, IIB) (применяется только при наличии клапана Кп или Кв); ВзК1 - взрывозащищенное (группа IIA, IIB) коррозионностойкое (применяется только при наличии клапана Кп или Кв); ВзК2 - взрывозащищенное (группа IIA, IIB) кислотостойкое (применяется только при наличии клапана Кп или Кв).

Модель стакана: по умолчанию не указывается; Кв – с клапаном на вытяжку; Кп – с клапаном на приток; Кпр – с противопожарным НЗ(КЛ) клапаном с электроприводом; У - утепленный; УКв – утепленный с клапаном на вытяжку; УКп – утепленный с клапаном на приток; УКпр – утепленный с противопожарным НЗ(КЛ) клапаном с электроприводом; Ш - шумоглушащий.

УКпр/AironeFSE220

Марка и модель реверсивного электропривода (при наличии Кпр): Airone (FSE).

Электропитание реверсивного электропривода (при наличии Кпр): 24 - 24 В; 220 - 220 В.

Стаканы серии МонСт-Ш (шумоглушащий) отличаются от МонСт внутренними боковыми стенками выполненными из металлической сетки и наличием звукопоглащающего материала в полости между внешней панелью и сеткой.

На стаканах МонСт-945-Ш и выше имеются дополнительные кассеты со звукопоглощающим материалом.
Ниже в таблице приведены величины ослабления шума в стакане типа МонСт-Ш:

Тип стакана	Среднегеометрическая частота октавы, Гц								
	31,5	63	125	250	500	1000	2000	4000	8000
	Снижение уровня шума в соответствующей октавной полосе, дБ								
МонСт-375 -Ш - МонСт-600-Ш	1	3	6	11	17	18	14	9	7
МонСт-675-Ш - МонСт-750-Ш	1	2	5	8	13	14	11	7	6
МонСт-840-Ш - МонСт-945-Ш	1	2	3	6	9	9	7	5	4
МонСт-1065-Ш - МонСт-1350-Ш	0	2	4	6	13	16	17	15	12
МонСт-1500-Ш - МонСт-1680-Ш	0	2	4	6	13	16	17	15	12

МонСт стакан монтажный

Тип стакана	Размеры, мм												Рекомендуемое проходное сечение, не более (мм)	Масса, кг				
	H	D1	B	P	O	N	K	L	M	V	S	n		МонСт	МонСт-У	Кв	Кп	Кпр
МонСт-375	600	375	52	425	705	300	320	400	525	525	350	8	400	21,5	30,3	3,1	4,9	10,0
МонСт-420	600	420	55	470	750	350	380	400	570	570	350	8	450	24,0	34,2	3,3	4,6	10,0
МонСт-470	600	470	55	520	800	400	420	400	620	620	350	8	500	26,2	37,6	3,8	5,7	11,2
МонСт-530	600	530	60	580	860	400	420	400	680	680	350	8	550	39,0	54,4	3,8	5,7	11,2
МонСт-600	600	600	52	605	885	450	470	450	705	705	350	8	580	30,2	45,0	4,2	6,2	13,2
МонСт-675	600	675	52	675	955	500	530	500	775	775	350	8	650	33,6	50,2	5,0	7,9	14,6
МонСт-750	600	750	52	744	1024	600	630	600	844	844	350	8	700	36,7	54,6	7,5	9,7	17,9
МонСт-840	600	840	52	825	1105	650	680	600	925	925	350	8	800	40,4	61,4	10,4	11,6	20,3
МонСт-945	600	945	52	925	1205	750	780	600	1025	1025	600	8	900	50,0	73,2	12,5	15,1	24,0
МонСт-1065	600	1065	63	1036	1316	800	830	600	1136	1136	600	8	1000	57,0	83,6	13,6	16,7	26,0
МонСт-1200	600	1200	63	1160	1440	900	930	600	1260	1260	600	8	1100	83,4	117,0	16,6	21,6	31,1
МонСт-1350	600	1350	63	1300	1580	1000	1030	600	1400	1400	600	8	1250	93,6	127,5	21,4	24,8	35,6
МонСт-1500	600	1500	63	1440	1720	1150	1180	600	1540	1540	600	8	1400	148,0	185,7	25,9	29,7	55,3
МонСт-1680	600	1680	63	1605	1885	1250	1280	600	1705	1705	600	16	1550	140,0	182,6	33,0	38,3	63,9

Габаритные и присоединительные размеры МонСт и МонСт-У

ИСПОЛНЕНИЕ БЕЗ КЛАПАНА, С КЛАПАНАМИ Кв И Кп

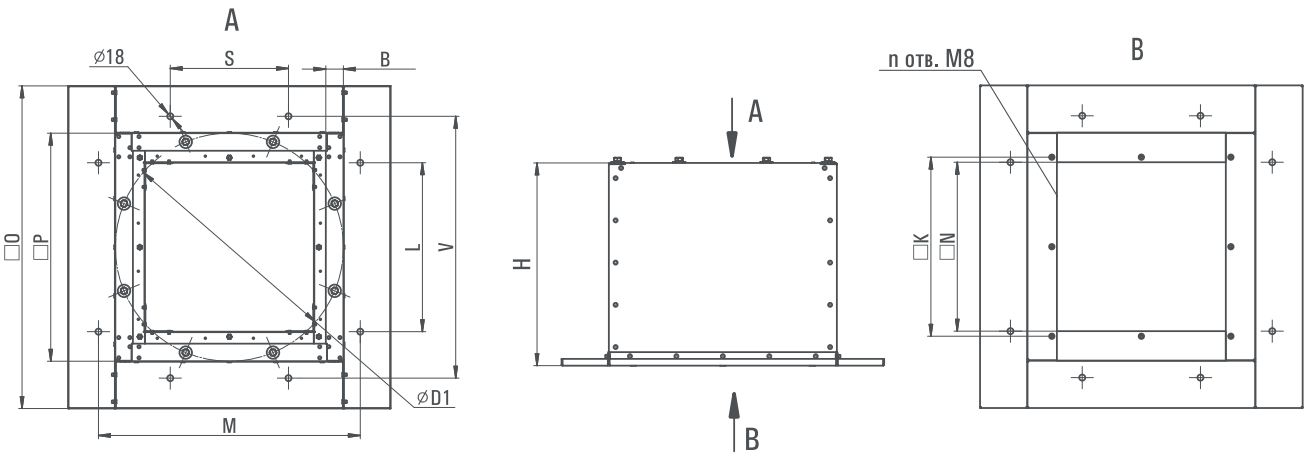

ИСПОЛНЕНИЕ С КЛАПАНОМ С ПРИВОДОМ Кпр

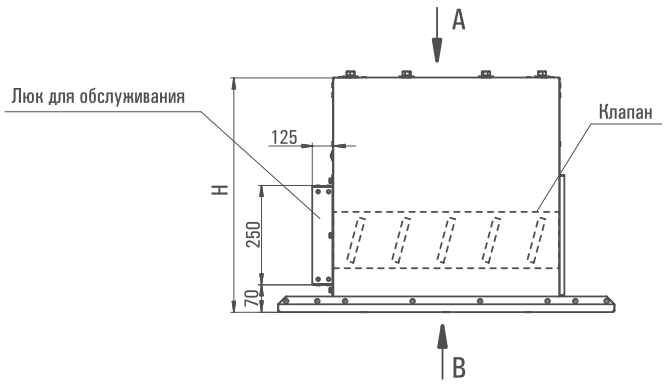

Скачать BIM модель по ссылке: bimlib.pro/model/monstairone/38440/

Стакан МонСт_Ш (шумоглушащий)

Исполнение вар. №	Модель стакана	Кол-во кассет шумоглушения	Размеры, мм									Рекомендуемое проходное сечение, не более (мм)	Масса, кг	
			A	B	C	D	H	P	t	n	n1		МонСт-Ш	Кв
1	МонСт-375-Ш		425	300	705	375	600	320	160	8	2	400	42	3.3
	МонСт-420-Ш		470	350	750	470	600	380	190	8	2	450	36	3.1
	МонСт-470-Ш		520	400	800	470	600	420	210	8	2	500	31.6	3.8
	МонСт-530-Ш		580	400	860	530	600	420	210	8	2	550	45.6	3.8
	МонСт-600-Ш		605	450	885	600	600	470	235	8	2	580	37	4.2
	МонСт-675-Ш		675	500	955	675	800	530	265	8	2	650	66.6	5
	МонСт-750-Ш		744	600	1024	750	800	630	325	8	2	700	78	7.5
	МонСт-840-Ш		825	650	1105	840	800	680	340	8	2	800	77.7	10.4
2	МонСт-945-Ш	3	925	750	1205	945	800	780	390	8	2	900	86	12.5
	МонСт-1065-Ш	4	1036	800	1316	1065	1000	830	415	8	2	1000	150.4	13.6
	МонСт-1200-Ш	4	1160	900	1440	1200	1000	930	465	8	2	1100	160	16.6
	МонСт-1350-Ш	5	1300	1000	1580	1350	1000	1030	515	8	2	1250	183	21.4
	МонСт-1500-Ш	5	1440	1150	1720	1500	1000	1180	590	8	2	1400	244	25.9
	МонСт-1680-Ш	6	1605	1250	1885	1680	1000	1280	320	16	4	1550	227.5	33

Габаритные и присоединительные размеры МонСт-Ш

ИСПОЛНЕНИЕ БЕЗ КЛАПАНА, С КЛАПАНОМ Кв

ИСПОЛНЕНИЕ ВАРИАНТ №1

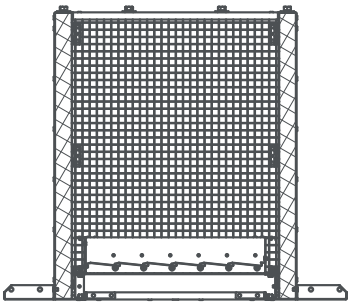

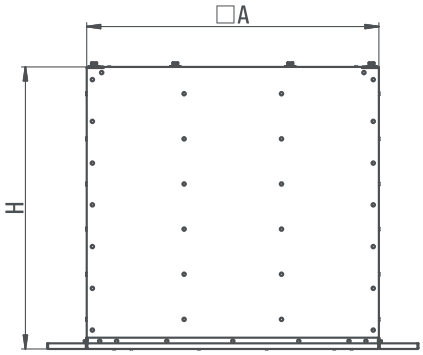

ИСПОЛНЕНИЕ ВАРИАНТ №2

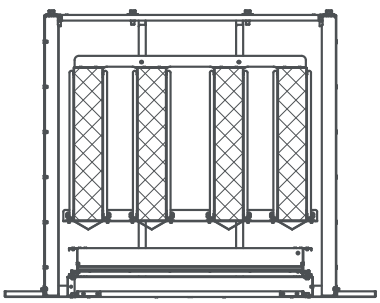

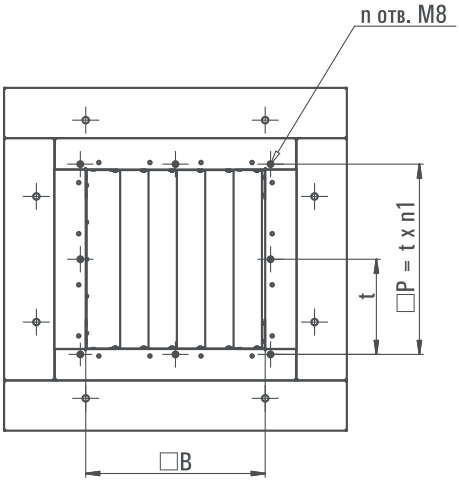

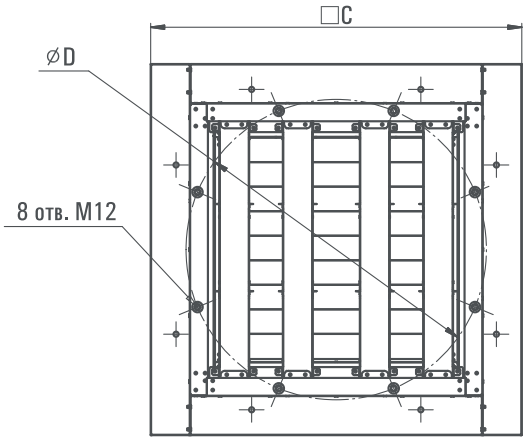

Стакан МонСт/а (для установки на наклонную поверхность)

Модель стакана	Размеры, мм											Рекомендуемое проходное сечение, не более (мм)	Масса, кг				
	H	D1	B	P	O	N	K	a	L	V	S		МонСт/а-а	МонСт/а-У	Кв	Кп	Кпр
МонСт-375/а	800	375	52	425	625	300	320	0-28	545	250	75	P+50	19.5	31.5	3,1	4,9	10,0
МонСт-420/а	800	420	55	470	670	350	380	0-25	590	275	75	P+50	21.5	35	3,3	4,6	10,0
МонСт-470/а	800	470	55	520	720	400	420	0-25	640	290	90	P+50	23	38	3,8	5,7	11,2
МонСт-530/а	800	530	60	580	780	400	420	0-23	680	300	105	P+50	25.5	44.5	3,8	5,7	11,2
МонСт-600/а	800	600	52	605	805	450	470	0-22	725	310	120	P+50	35.5	55	4,2	6,2	13,2
МонСт-675/а	800	675	52	675	875	500	530	0-19	795	335	135	P+50	39	61.5	5,0	7,9	14,6
МонСт-750/а	900	750	52	744	945	600	630	0-23	865	355	155	P+50	48.5	76	7,5	9,7	17,9
МонСт-840/а	900	840	52	825	1025	650	680	0-21	945	385	175	P+50	54	85	10,4	11,6	20,3
МонСт-945/а	1000	945	52	925	1125	750	770	0-23	1045	420	195	P+50	72	110.5	12,5	15,1	24,0
МонСт-1065/а	1000	1065	63	1036	1240	800	830	0-20	1160	450	225	P+50	91	136	13,6	16,7	26,0
МонСт-1200/а	1000	1200	63	1160	1360	900	930	0-21	1280	510	255	P+50	123.5	174	16,6	21,6	31,1
МонСт-1350/а	1000	1350	63	1300	1500	1000	1030	0-18.5	1420	550	315	P+50	137	194.5	21,4	24,8	35,6
МонСт-1500/а	1000	1500	63	1440	1640	1150	1180	0-16.5	1560	605	315	P+50	149.5	212	25,9	29,7	55,3
МонСт-1680/а	1000	1680	63	1605	1805	1250	1280	2.5-15	1725	660	315	P+50	164.5	235	33,0	38,3	63,9

Габаритные и присоединительные размеры МонСт/а и МонСт/а-У

ИСПОЛНЕНИЕ БЕЗ КЛАПАНА, С КЛАПАНАМИ Кв И Кп

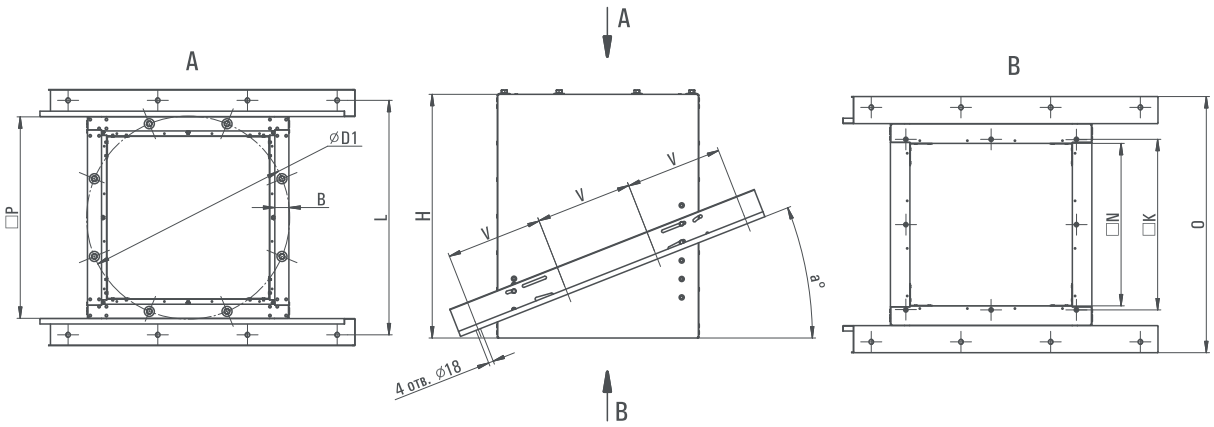

ИСПОЛНЕНИЕ С КЛАПАНОМ С ПРИВОДОМ Кпр

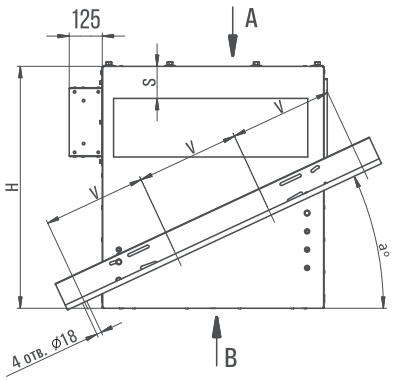

Стакан МонСт/а (для установки на наклонную поверхность с клапаном)

Модель стакана	Размеры, мм											M_a (масса), кг.	M_a-Y (масса), кг.	Рекомендуемое проходное сечение, не более (мм)
	H	D1	B	P	O	N	K	a, (град)	L	V	S			
МонСт-375/а	800	375	52	425	625	300	320	0-28	545	250	75	31	43	P+50
МонСт-420/а	800	420	55	470	670	350	380	0-25	590	275	75	34	48	P+50
МонСт-470/а	800	470	55	520	720	400	420	0-25	640	290	90	37	52	P+50
МонСт-530/а	800	530	60	580	780	400	420	0-23	680	300	105	40	58	P+50
МонСт-600/а	800	600	52	605	805	450	470	0-22	725	310	120	52	72	P+50
МонСт-675/а	800	675	52	675	875	500	530	0-19	795	335	135	58	80	P+50
МонСт-750/а	900	750	52	744	945	600	630	0-23	865	355	155	70	98	P+50
МонСт-840/а	900	840	52	825	1025	650	680	0-21	945	385	175	80	110	P+50
МонСт-945/а	1000	945	52	925	1125	750	770	0-23	1045	420	195	103	140	P+50
МонСт-1065/а	1000	1065	63	1036	1240	800	830	0-20	1160	450	225	123	168	P+50
МонСт-1200/а	1000	1200	63	1160	1360	900	930	0-21	1280	510	255	161	211	P+50
МонСт-1350/а	1000	1350	63	1300	1500	1000	1030	0-18.5	1420	550	315	182	240	P+50
МонСт-1500/а	1000	1500	63	1440	1640	1150	1180	0-16.5	1560	605	315	205	268	P+50
МонСт-1680/а	1000	1680	63	1605	1805	1250	1280	2.5-15	1725	660	315	228	300	P+50

Габаритные и присоединительные размеры

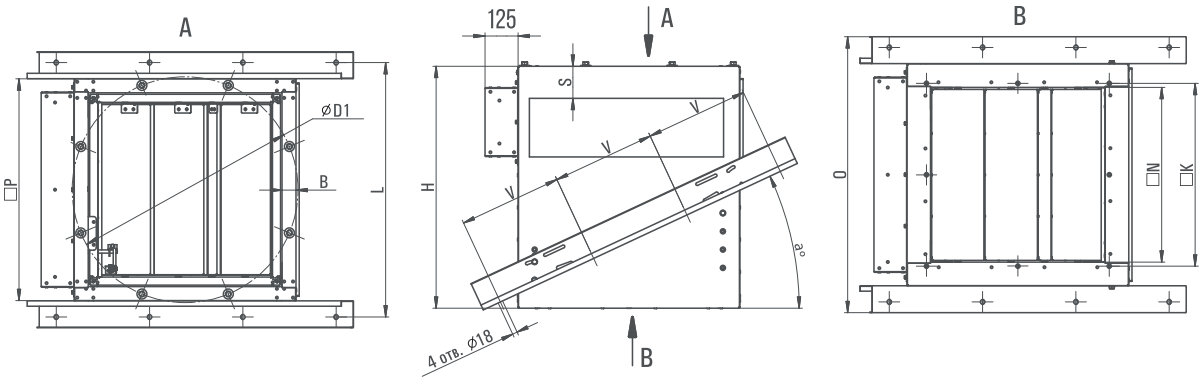

МонСт-М стакан монтажный

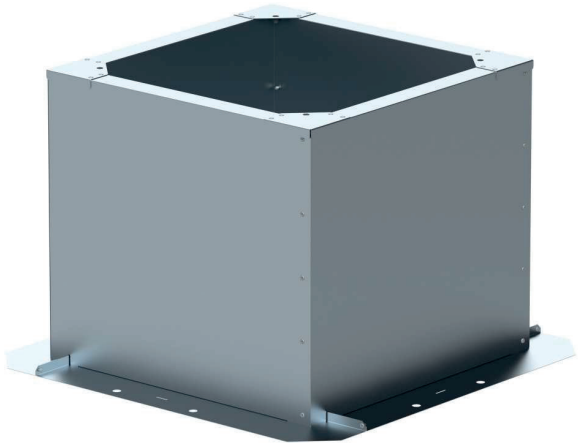

Стаканы монтажные серии МонСт-М предназначены для установки крышных вентиляторов ВИК-Ф.

Стаканы МонСт-М представляют собой жесткую конструкцию выполненную из оцинкованного металла, имеющую в плане вид квадрата. Все стаканы имеют теплоизоляционный слой из минеральной ваты толщиной 50 мм.

Верхний фланец, на который монтируется вентилятор, имеет резьбовые отверстия М8 (крепежные болты прилагаются).

В нижней части стакана имеется опорная плита для установки на силовые элементы кровли. В опорной плите имеются прямоугольные прорези для крепления патрубков ПаСт-М.

МонСт-М-535-Ш

Расшифровка обозначения

Пример: Стакан монтажный серии МонСт-М, типоразмер 535, с шумоглушением.

МонСт-М — Тип комплектующих

535 — Типоразмер: 245; 330; 450; 535; 750.

Ш — Модель стакана: по умолчанию не указывается; Ш - шумоглушащий.

Стакан МонСт-М

Модель стакана	Размеры, мм					Масса, кг	Кассеты шумоглушения
	A	B	B1	G	H		
МонСт-М-245 (Ш)	550	360	245	250	600(900)	14,4(22,3)	1x100
МонСт-М-330 (Ш)	650	460	330	350	600(900)	19,2(30,9)	2x50
МонСт-М-450 (Ш)	780	590	450	480	600(900)	24,4(41,6)	2x100
МонСт-М-535 (Ш)	880	690	535	580	600(900)	28,7(45,3)	2x100
МонСт-М-750 (Ш)	1125	935	750	825	600(900)	50,4(87,1)	3x100

Габаритные и присоединительные размеры

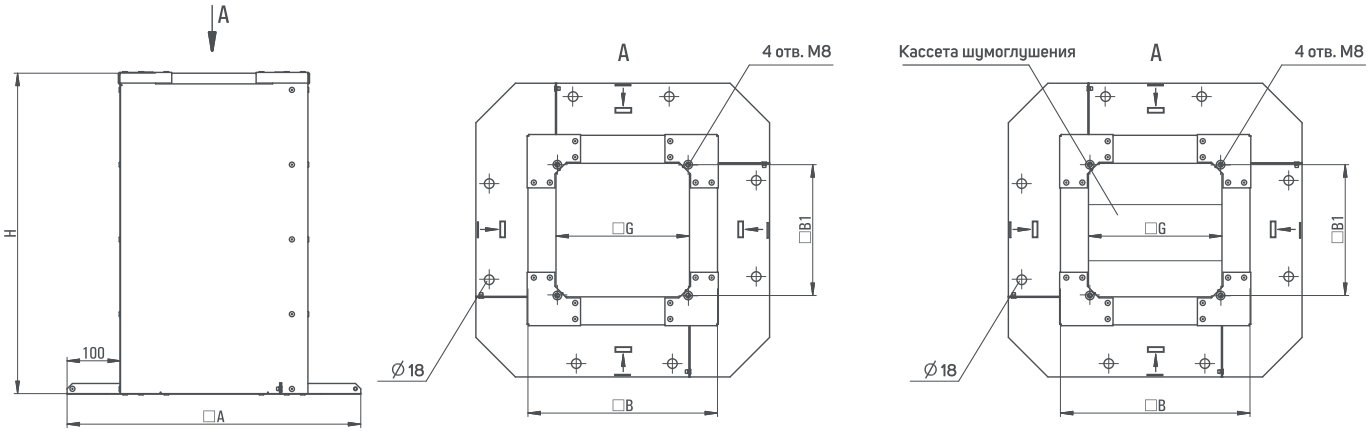

ПоДр поддон дренажный



Поддоны дренажные серии ПоДр предназначены для сбора конденсата, который образуется в холодное время года на внутренней поверхности крышного вентилятора и монтажного стакана.

Поддоны изготавливаются из стали.

Поддон имеет заглушенное пробкой сливное отверстие с трубной резьбой G1-B (1 дюйм) для отвода конденсата.

ПоДр-1500-К1

Расшифровка обозначения

Пример: Поддон дренажный серии ПоДр, типоразмер 1500, коррозионностойкое исполнение.

ПоДр — Тип комплектующих

1500 — Типоразмер: 300; 375; 420; 470; 530; 600; 675; 750; 840; 945; 1065; 1200; 1350; 1500; 1680.

К1 — Вариант исполнения:
общепромышленное (Н) по умолчанию не указывается;
К1 - коррозионностойкое;
К2 - кислотостойкое.

Габаритные и присоединительные размеры

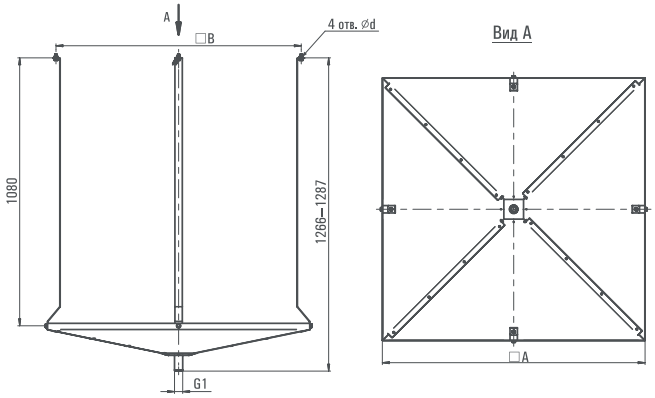

Скачать BIM модель по ссылке: bimlib.pro/model/poddonpodrairone/38471/

Тип поддона	Размеры, мм			Масса, кг
	A	B	d	
ПоДр-300	300	220	10	3,5
ПоДр-375	397	331	10	3,8
ПоДр-420	442	376	10	4,2
ПоДр-470	492	426	10	4,6
ПоДр-530	552	486	10	5,2
ПоДр-600	607	505	10	5,8
ПоДр-675	697	631	10	6,8
ПоДр-750	747	650	10	7,4
ПоДр-840	842	681	10	8,7
ПоДр-945	925	859	10	10,0
ПоДр-1065	1067	996	10	12,4
ПоДр-1200	1192	1121	10,5	17,3
ПоДр-1350	1330	1249	10,5	28,8
ПоДр-1500	1473	1207	10,5	33,7
ПоДр-1680	1635	1535	10,5	41,5

ПеКр переходник крышный / ПеП переходник плоский

ПЕРЕХОДНИК КРЫШНЫЙ СЕРИИ ПеКр

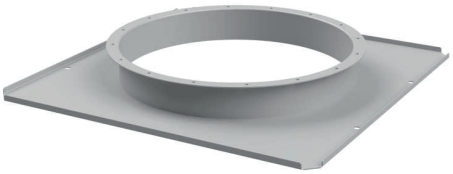

ПЕРЕХОДНИК ПЛОСКИЙ СЕРИИ ПеП

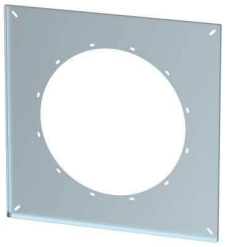

Переходники крышные серии ПеКр предназначены для установки осевых вентиляторов на монтажные стаканы типа МонСт.

Переходники плоские серии ПеП предназначены для присоединения клапанов к осевым вентиляторам.

ПеКр-630-К1

Расшифровка обозначения

Пример: Переходник крышный серии ПеКр, типоразмер 630, коррозионностойкое исполнение.

ПеКр — Серия переходника:
ПеКр - переходник крышный;
ПеП - переходник плоский.

630 — Типоразмер (диаметр проходного сечения, мм): 400; 450; 500; 560; 630; 710; 800; 900; 1000; 1120; 1250; 1400; 1600.

К1 — Вариант исполнения:
общепромышленное (Н) по умолчанию не указывается;
К1 - коррозионностойкое;
К2 - кислотостойкое (не применяется для ПеП).

Габаритные и присоединительные размеры

ИСПОЛНЕНИЕ ПЕРЕХОДНИК КРЫШНЫЙ (ПеКр)

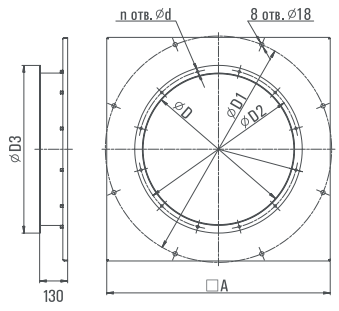

ИСПОЛНЕНИЕ ПЕРЕХОДНИК ПЛОСКИЙ (ПеП)

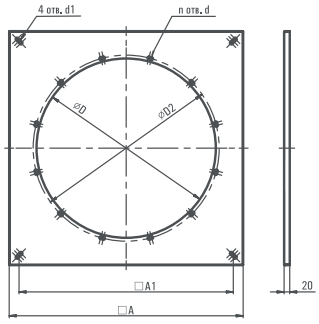

Скачать BIM модель по ссылке: bimlib.pro/model/perehodnikpekairone/40476/

Тип переходника	Размеры, мм							Масса, кг
	A	D	D1	D2	D3	d	n	
ПеКр-400	590	400	530	440	470	10	8	6,6
ПеКр-450	615	450	600	490	520	10	8	7,0
ПеКр-500	685	500	675	540	570	10	12	8,2
ПеКр-560	754	560	750	600	630	10	12	9,6
ПеКр-630	835	630	840	670	700	10	12	11,0
ПеКр-710	937	710	945	750	780	10	16	19,6
ПеКр-800	1048	800	1065	840	870	10	16	25,6
ПеКр-900	1172	900	1200	950	980	10	16	30,4
ПеКр-1000	1312	1000	1350	1050	1080	10	16	36,7
ПеКр-1120	1452	1120	1500	1170	1200	12	20	42,8
ПеКр-1250	1617	1250	1680	1300	1330	12	20	51,0

Тип переходника	Сечение клапана	Размеры, мм							Масса, кг
		A	A1	D	D2	d	d1	n	
ПеП-400	500x500	560	530	404	440	11	10x20	8	3,6
ПеП-450	550x550	610	580	490	490	11	10x20	8	4,0
ПеП-500	600x600	660	630	504	540	11	10x20	12	4,5
ПеП-560	650x650	710	680	566	600	11	10x20	12	4,8
ПеП-630	750x750	810	780	636	670	13	10x20	12	6,3
ПеП-710	800x800	860	830	716	750	13	10x20	16	6,5
ПеП-800	900x900	960	930	806	840	13	10x20	16	7,5
ПеП-900	1000x1000	1060	1030	906	950	13	10x20	16	7,7
ПеП-1000	1100x1100	1160	1130	1006	1050	13	10x20	16	8,8
ПеП-1120	1250x1250	1310	1280	1126	1170	13	10x20	20	14,0
ПеП-1250	1350x1350	1410	1380	1256	1300	13	10x20	20	15,0
ПеП-1400	1500x1500	1560	1530	1403	1450	13	10x20	20	16,0
ПеП-1600	1700x1700	1760	1730	1603	1650	13	10x20	20	17,0

ПАСТ патрубок стакана

Патрубки типа ПАСТ предназначены для подсоединения крышных установок КРУП к системе воздуховодов.

Патрубки представляют собой жесткую клепанную конструкцию из оцинкованной стали, имеющую в плане вид квадрата.

Нижний фланец, к которому монтируется воздуховод, имеет резьбовые гайки М8.

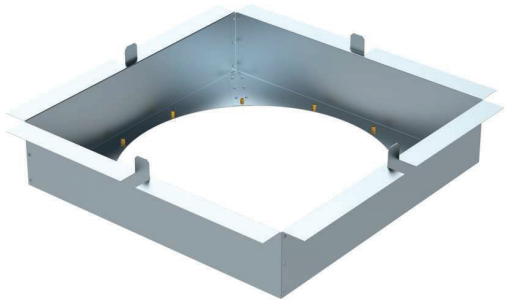

ПАСТ$_{кв}$-710-К1

Пример: Патрубок стакана серии ПАСТ для подсоединения квадратного воздуховода, типоразмер 710, коррозионностойкое исполнение.

Расшифровка обозначения

ПАСТ$_{кв}$ — Тип патрубка:
кв – для квадратных воздуховодов
кр – для круглых воздуховодов

710 — Типоразмер патрубка:
400; 450; 500; 560; 630; 710; 800; 900; 1000; 1120; 1250.

К1 — Исполнение патрубка:
К1 - коррозионностойкое;
К2 - коррозионно - кислотостойкое.

Габаритные и присоединительные размеры

ДЛЯ КВАДРАТНЫХ ВОЗДУХОВОДОВ

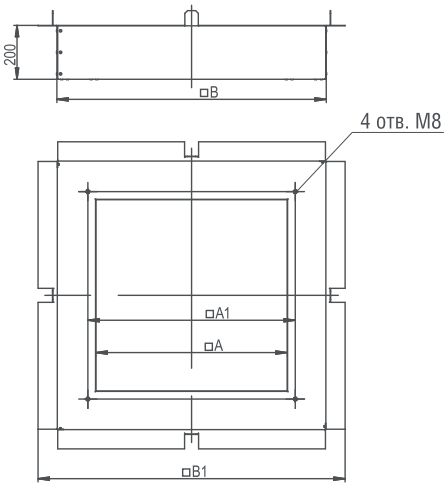

ДЛЯ КРУГЛЫХ ВОЗДУХОВОДОВ

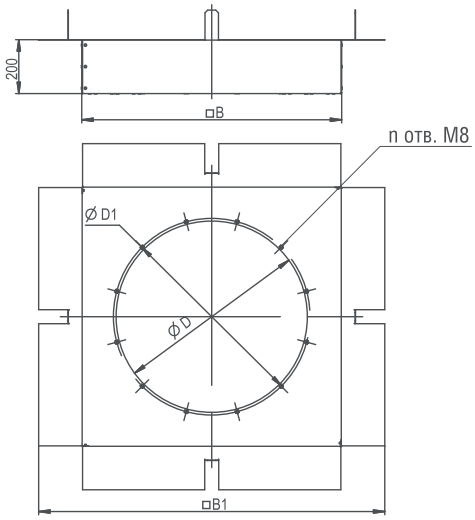

Наименование патрубка	Размеры, мм				Масса, кг
	A	A1	B	B1	
ПАСТкв-400	400	420	585	720	7,0
ПАСТкв-450	450	470	635	805	7,9
ПАСТкв-500	500	530	680	900	9,0
ПАСТкв-560	600	630	780	1010	11,3
ПАСТкв-630	650	680	880	1140	18,7
ПАСТкв-710	750	780	980	1240	20,9
ПАСТкв-800	800	830	1080	1360	24,6
ПАСТкв-900	900	930	1180	1490	36,7
ПАСТкв-1000	1000	1030	1280	1640	41,9
ПАСТкв-1120	1150	1180	1480	1840	50,4
ПАСТкв-1250	1250	1280	1680	2040	61,6

Наименование патрубка	Размеры, мм					Масса, кг
	D	D1	B	B1	n	
ПАСТкр-400	400	440	585	720	8	7,2
ПАСТкр-450	450	490	635	805	8	8,2
ПАСТкр-500	500	540	680	900	12	9,4
ПАСТкр-560	560	600	780	1010	12	11,3
ПАСТкр-630	630	670	880	1140	12	19,8
ПАСТкр-710	710	750	980	1240	16	23,0
ПАСТкр-800	800	840	1080	1360	16	26,3
ПАСТкр-900	900	950	1180	1490	16	39,6
ПАСТкр-1000	1000	1050	1280	1640	16	45,4
ПАСТкр-1120	1120	1180	1480	1840	20	55,7
ПАСТкр-1250	1250	1270	1680	2040	20	67,0

ПАСТ-М патрубок стакана

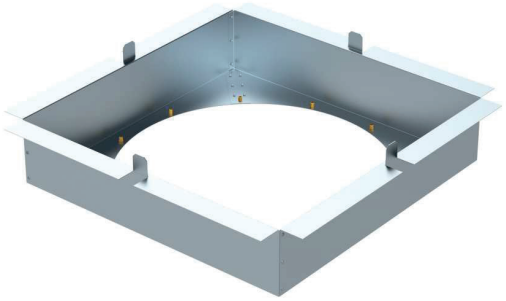

Патрубки типа ПАСТ-М предназначены для подсоединения крышных установок ВИК-Ф к системе воздуховодов.

Патрубки представляют собой жесткую клепанную конструкцию из оцинкованной стали, имеющую в плане вид квадрата.

Нижний фланец, к которому монтируется воздуховод, имеет резьбовые гайки М8.

Данные патрубки применяются совместно со стаканом МонСт-М на квадратных проемах кровли.

ПАСТ$_{кв}$-М-450-К1

Пример: Патрубок стакана серии ПАСТ-М для подсоединения квадратного воздуховода, типоразмер 450, коррозионностойкое исполнение.

Расшифровка обозначения

ПАСТ$_{кв}$ — Тип патрубка:
кв – для квадратных воздуховодов
кр – для круглых воздуховодов

450 — Типоразмер патрубка:
245; 330; 450; 535; 750.

К1 — Исполнение патрубка:
К1 - коррозионностойкое.

Габаритные и присоединительные размеры

ДЛЯ КВАДРАТНЫХ ВОЗДУХОВОДОВ

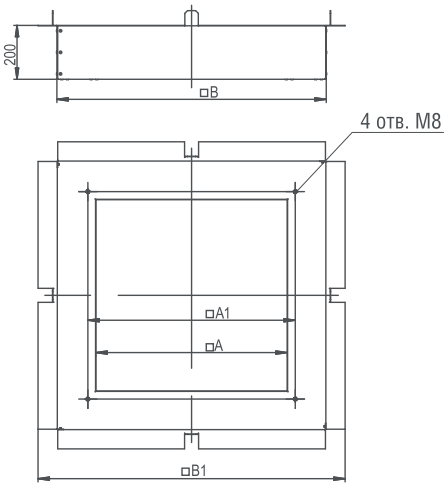

ДЛЯ КРУГЛЫХ ВОЗДУХОВОДОВ

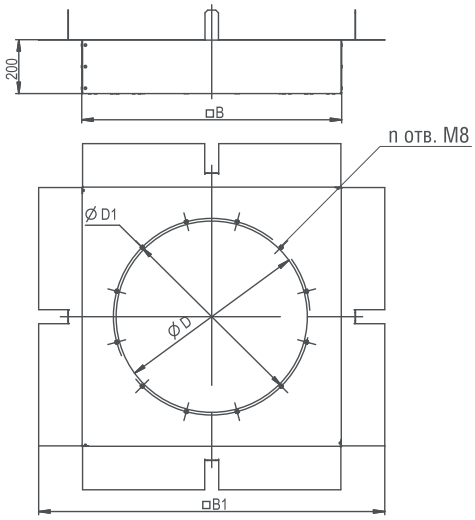

Наименование патрубка	Размеры, мм				Масса, кг
	A	A1	B	B1	
ПАСТкв-М-245	200	218	250	550	3,1
ПАСТкв-М-330	300	318	350	650	4,5
ПАСТкв-М-450	400	423	480	780	6,0
ПАСТкв-М-535	500	530	580	880	7,4
ПАСТкв-М-750	650	690	820	1125	11,5

Наименование патрубка	Размеры, мм					Масса, кг
	B	B1	D	D1	n	
ПАСТкр-М-245	250	550	200	200	8	3,2
ПАСТкр-М-330	350	650	280	300	8	4,5
ПАСТкр-М-450	480	780	400	440	8	6,3
ПАСТкр-М-535	580	880	500	540	12	7,7
ПАСТкр-М-750	820	1125	630	670	12	12,7

ВГ вставка гибкая для круглых воздуховодов

Вставки гибкие для круглых воздуховодов серии ВГ предназначены для соединения вентиляторов общего и специального назначения с воздуховодами или клапанами для предотвращения передачи вибронагрузки.



ВГТ400-630-Ф/Ф-К1

Расшифровка обозначения

Пример: Вставка гибкая для круглых воздуховодов серии ВГ, термостойкое исполнение.

Температура перемещаемой среды 400°С, типоразмер 630, вариант крепления фланец/фланец, коррозионностойкое исполнение.

ВГТ400 — Тип комплектующих

Исполнение:
общепромышленное (Т80) по умолчанию не указывается. Температура перемещаемой среды до 80°С;
Т400 - термостойкое исполнение температура перемещаемой среды 400°С; Т600 - термостойкое исполнение температура перемещаемой среды600°С.

630 — Типоразмер:
200; 225; 250; 280; 315; 355; 400; 450; 500; 560; 630; 710; 800; 900; 1000; 1120; 1250; 1400; 1600.

Ф/Ф — Вариант крепления:
Н/Н - ниппель/ниппель;
Н/Ф - ниппель/фланец;
Ф/Ф - фланец/фланец.

К1 — Вариант исполнения:
общепромышленное (Н) по умолчанию не указывается;
К1 - коррозионностойкое;
К2 - кислотостойкое;
Вз - взрывозащищенное (группа IIA, IIB);
ВзК1 - взрывозащищенное (группа IIA, IIB) коррозионностойкое;
ВзК2 - взрывозащищенное (группа IIA, IIB) кислотостойкое.

Габаритные и присоединительные размеры

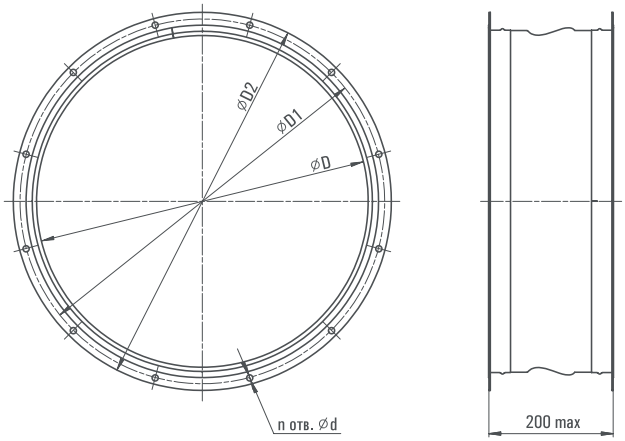

Скачать BIM модель по ссылке: bimlib.pro/model/vstavkakruglayavgairone/38468/

Тип гибкой вставки	Размеры, мм					Масса, кг
	D	D1	D2	d	n	
ВГ-200	200	220	240	7	8	1,8
ВГ-225	225	245	265	7	8	2,0
ВГ-250	250	270	290	7	8	2,2
ВГ-280	280	310	330	7	8	2,5
ВГ-315	315	345	375	10	8	3,0
ВГ-355	355	385	415	10	8	3,4
ВГ-400	400	440	460	10	8	3,8
ВГ-450	450	490	520	10	8	4,5
ВГ-500	500	540	560	10	12	4,7
ВГ-560	560	600	630	10	12	5,5
ВГ-630	630	670	700	10	12	7,9
ВГ-710	710	750	780	10	16	9,0
ВГ-800	800	840	870	10	16	10,1
ВГ-900	900	950	980	10	16	11,8
ВГ-1000	1000	1050	1080	10	16	18,5
ВГ-1120	1120	1170	1220	12	20	22,6
ВГ-1250	1250	1300	1350	12	20	25,1
ВГ-1400	1400	1450	1480	12	20	28,7
ВГ-1600	1600	1650	1680	12	20	33,4

ВГ вставка гибкая для прямоугольных и квадратных воздуховодов

Вставки гибкие для прямоугольных и квадратных воздуховодов серии ВГ предназначены для соединения вентиляторов общего и специального назначения с воздуховодами или клапанами для предотвращения передачи вибронагрузки.



ВГТ400-400х200-Ф/Ф-К1

Расшифровка обозначения

Пример: Вставка гибкая для прямоугольных воздуховодов серии ВГ, термостойкое исполнение. Температура перемещаемой среды 400°С, типоразмер 400х200, вариант крепления фланец/фланец, коррозионностойкое исполнение.

ВГТ400 — Тип комплектующих

Исполнение:
общепромышленное (Т80) по умолчанию не указывается. Температура перемещаемой среды до 80°С;
Т400 - термостойкое исполнение температура перемещаемой среды 400°С; Т600 - термостойкое исполнение температура перемещаемой среды600°С.

400х200 — Типоразмер (размер проходного сечения, мм)

Ф/Ф — Вариант крепления:
Н/Н - ниппель/ниппель;
Н/Ф - ниппель/фланец;
Ф/Ф - фланец/фланец.

К1 — Вариант исполнения:
общепромышленное (Н) по умолчанию не указывается;
К1 - коррозионностойкое;
К2 - кислотостойкое;
Вз - взрывозащищенное (группа IIA, IIB);
ВзК1 - взрывозащищенное (группа IIA, IIB) коррозионностойкое;
ВзК2 - взрывозащищенное (группа IIA, IIB) кислотостойкое.

Габаритные и присоединительные размеры

ВСТАВКА ГИБКАЯ ОБЩЕПРОМЫШЛЕННОГО ИСПОЛНЕНИЯ

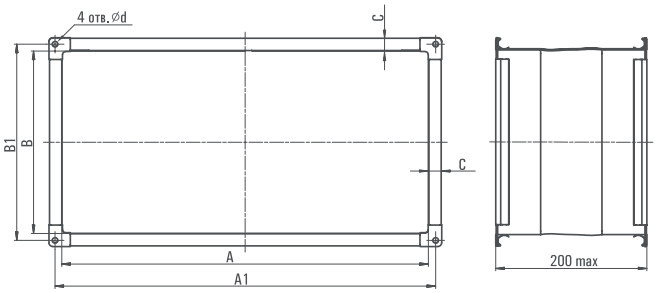

ВСТАВКА ГИБКАЯ СПЕЦИАЛЬНОГО ИСПОЛНЕНИЯ

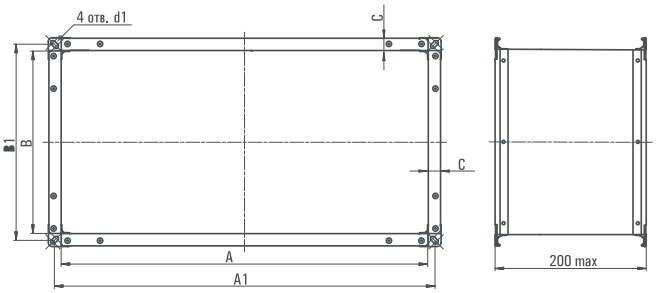

Скачать BIM модель по ссылке: bimlib.pro/model/vstavkapryamougolnayavgairone/38469/

Тип гибкой вставки	Размеры, мм							Масса общепром. исполнения, кг	Масса спец. исполнения, кг	Тип вентилятора, стакана
	A	A1	B	B1	C	d	d1			
ВГ-140х140	140	160	140	160	20	9	7х14	0,8	1,0	ВР-280-46-2,0
ВГ-160х160	160	180	160	180	20	9	7х14	0,9	1,1	ВР-280-46-2,25
ВГ-175х175	175	195	175	195	20	9	7х14	1,2	1,5	ВР-80-70-2,5; ВР-280-46-2,5
ВГ-200х200	200	220	200	220	20	9	7х14	1,2	1,5	ВР-80-70-2,8; ВР-280-46-2,8
ВГ-220х220	220	240	220	240	20	9	7х14	1,3	1,6	ВР-80-70-3,15; ВР-280-46-3,15
ВГ-250х250	250	270	250	270	20	9	7х14	1,3	1,6	ВР-80-70-3,55; ВР-280-46-3,55
ВГ-280х280	280	300	280	300	20	9	7х14	1,4	1,8	ВР-80-70-4,0; ВР-280-46-4,0; КРАВ-К(Ш)-28х28
ВГ-300х300	300	320	300	320	20	9	7х14	1,4	1,8	МонСт-375
ВГ-315х315	315	335	315	335	20	9	7х14	1,5	1,9	ВР-80-70-4,5; ВР-280-46-4,5; КРАВ-К(Ш)-31х31
ВГ-350х350	350	370	350	370	20	9	7х14	2,1	2,5	ВР-80-70-5,0; ВР-280-46-5,0; МонСт-420
ВГ-355х355	355	375	355	375	20	9	7х14	2,1	2,5	КРАВ-К(Ш)-35х35
ВГ-390х390	390	410	390	410	20	9	7х14	2,2	2,7	ВР-80-70-5,6; ВР-280-46-5,6
ВГ-400х400	400	420	400	420	20	9	7х14	2,4	3,0	КРАВ-К(Ш)-40х40; МонСт-470; МонСт-530;
ВГ-440х440	440	460	440	460	20	9	7х14	2,5	3,1	ВР-80-70-6,3; ВР-280-46-6,3

ВГ вставка гибкая для прямоугольных и квадратных воздуховодов

Тип гибкой вставки	Размеры, мм							Масса общепром. исполнения, кг	Масса спец. исполнения, кг	Тип вентилятора, стакана
	A	A1	B	B1	C	d	d1			
ВГ-450х450	450	470	450	470	20	9	7х14	2,6	3,2	КРАВ-К(Ш)-45х45; МонСт-600;
ВГ-500х500	500	530	500	530	30	11	10х20	2,8	4,6	ВР-80-70-7,1; ВР-280-46-7,1; КРАВ-К(Ш)-50х50; МонСт-675
ВГ-560х560	560	590	560	590	30	11	10х20	3,1	5,1	ВР-80-70-8,0; ВР-280-46-8,0; КРАВ-К(Ш)-56х56
ВГ-600х600	600	630	600	630	30	11	10х20	3,3	5,2	МонСт-750
ВГ-630х630	630	660	630	660	30	11	10х20	3,6	5,3	ВР-80-70-9,0; КРАВ-К(Ш)-63х63
ВГ-650х650	650	680	650	680	30	11	10х20	3,7	5,4	МонСт-840
ВГ-700х700	700	730	700	730	30	11	10х20	4,4	6,1	ВР-80-70-10,0
ВГ-710х710	710	740	710	740	30	11	10х20	4,5	6,2	КРАВ-К(Ш)-71х71
ВГ-750х750	750	780	750	780	30	11	10х20	6,3	7,3	МонСт-945
ВГ-790х790	790	820	790	820	30	11	10х20	6,5	7,5	ВР-80-70-11,2
ВГ-800х800	800	830	800	830	30	11	10х20	6,6	7,6	КРАВ-К(Ш)-80х80; МонСт-1065
ВГ-875х875	875	905	875	905	30	11	10х20	6,0	8,0	ВР-80-70-12,5
ВГ-900х900	900	930	900	930	30	11	10х20	6,3	8,3	КРАВ-К(Ш)-90х90; МонСт-1200
ВГ-1000х1000	1000	1030	1000	1030	30	11	10х20	6,5	8,5	КРАВ-К(Ш)-100х100; МонСт-1350
ВГ-1150х1150	1150	1180	1150	1180	30	11	10х20	7,0	9,0	МонСт-1500
ВГ-1250х1250	1250	1280	1250	1280	30	11	10х20	8,0	10,0	КРАВ-К(Ш)-125х125; МонСт-1680

Тип гибкой вставки	Размеры, мм							Масса общепром. исполнения, кг	Масса спец. исполнения, кг	Тип вентилятора
	A	A1	B	B1	C	d	d1			
ВГ-300х150	300	320	150	170	20	9	7х14	1,1	1,5	ВРПН-Н(К)-1,6; ВРП-С-2,25; ВРП-С-2,5
ВГ-350х145	350	370	145	165	20	9	7х14	1,2	1,6	ВРП-С-06-2,25
ВГ-400х160	400	420	160	180	20	9	7х14	1,3	1,8	ВРП-С-06-2,5
ВГ-400х200	400	420	200	220	20	9	7х14	1,4	1,9	КРАВ-П(ПШ)-40х20; КРАВ-Н-40х20; ВРПН-Н(К)-1,8; ВРПН-Н(К)-2,0; ВРП-С-2,8; ВРП-С-3,15
ВГ-450х175	450	470	175	195	20	9	7х14	1,6	2,0	ВРП-С-06-2,8
ВГ-500х250	500	520	250	270	20	9	7х14	1,8	2,2	КРАВ-П(ПШ)-50х25; КРАВ-Н(К)-50х25; ВРПН-Н(К)-2,25; ВРПН-Н(К)-2,5; ВРПВ-Н(К)-2,0; ВРП-С-3,55; ВРП-С-4,0
ВГ-500х300	500	520	300	320	20	9	7х14	1,9	2,3	КРАВ-П(ПШ)-50х30; КРАВ-Н(К)-50х30; ВРПН-Н(К)-2,8; ВРПН-Н(К)-3,15; ВРПВ-Н(К)-2,25
ВГ-525х200	525	545	200	220	20	9	7х14	1,8	2,2	ВРП-С-06-3,15
ВГ-575х220	575	595	220	240	20	9	7х14	1,9	2,3	ВРП-С-06-3,55
ВГ-600х300	600	620	300	370	20	9	7х14	2,1	2,6	КРАВ-П(ПШ)-60х30; КРАВ-Н(К)-60х30; ВРПВ-Н(К)-2,5; ВРП-С-4,5; ВРП-С-5,0
ВГ-600х350	600	620	350	370	20	9	7х14	2,2	2,7	КРАВ-П(ПШ)-60х35; КРАВ-Н(К)-60х35; ВРПН-Н(К)-3,55; ВРПВ-Н(К)-2,8
ВГ-650х250	650	670	250	270	20	9	7х14	2,1	2,6	ВРП-С-06-4,0
ВГ-700х280	700	720	280	300	20	9	7х14	2,7	2,9	ВРП-С-06-4,5
ВГ-700х400	700	720	400	420	20	9	7х14	2,9	3,1	КРАВ-П(ПШ)-70х40; КРАВ-Н(К)-70х40; ВРПН-Н(К)-4,0; ВРПВ-Н(К)-3,15; ВРП-С-5,6
ВГ-800х320	800	830	320	350	30	11	10х20	3,4	5,5	ВРП-С-06-5,0
ВГ-800х500	800	830	500	530	30	11	10х20	3,6	5,7	КРАВ-П(ПШ)-80х50; КРАВ-Н(К)-80х50; ВРПН-Н(К)-4,5; ВРПН-Н(К)-5,0; ВРПВ-Н(К)-3,55; ВРП-С-6,3
ВГ-900х350	900	930	350	380	30	11	10х20	3,7	5,8	ВРП-С-06-5,6
ВГ-900х500	900	930	500	530	30	11	10х20	3,9	5,9	КРАВ-П(ПШ)-90х50; КРАВ-Н(К)-90х50; ВРПВ-Н(К)-4,0; ВРП-С-7,1
ВГ-1000х500	1000	1030	500	530	30	11	10х20	4,2	6,5	КРАВ-П(ПШ)-100х50; КРАВ-Н(К)-100х50; ВРПН-Н(К)-5,6; ВРП-С-8,0
ВГ-1000х600	1000	1030	600	630	30	11	10х20	4,3	6,6	КРАВ-П(ПШ)-100х60; КРАВ-Н(К)-100х60
ВГ-1050х390	1050	1080	390	420	30	11	10х20	4,2	6,5	ВРП-С-06-6,3
ВГ-1150х440	1150	1180	440	470	30	11	10х20	4,3	6,6	ВРП-С-06-7,1
ВГ-1200х700	1200	1230	700	730	30	11	10х20	6,0	8,5	КРАВ-П(ПШ)-120х70; КРАВ-Н(К)-120х70; ВРП-С-9,0; ВРП-С-10,0
ВГ-1350х500	1350	1380	500	530	30	11	10х20	6,2	8,7	ВРП-С-06-8,0
ВГ-1400х800	1400	1430	800	830	30	11	10х20	6,5	9,5	КРАВ-П(ПШ)-140х80; КРАВ-Н(К)-140х80
ВГ-1450х560	1450	1480	560	590	30	11	10х20	6,4	9,3	ВРП-С-06-9,0
ВГ-1600х630	1600	1630	630	660	30	11	10х20	6,8	10,0	ВРП-С-06-10,0
ВГ-1600х900	1600	1630	900	930	30	11	10х20	7,0	11,0	КРАВ-П(ПШ)-160х90; КРАВ-Н(К)-160х90

КГ клапан обратный гравитационный



Клапаны обратные серии КГ предназначены для установки в горизонтальные и вертикальные, прямоугольные и квадратные воздуховоды.

При установке в вертикальные воздуховоды движении воздуха должно происходить снизу - вверх.

КГ-270х270-Вз

Расшифровка обозначения

Пример: Клапан обратный гравитационный серии КГ, типоразмер 270х270, взрывозащищенное исполнение (группа IIA, IIB).

КГ — Тип комплектующих

270х270 — Типоразмер (размер проходного сечения, мм).

Вз — Вариант исполнения:
общепромышленное (Н) по умолчанию не указывается;
К1 - коррозионностойкое;
К2 - кислотостойкое;
Вз - взрывозащищенное (группа IIA, IIB);
ВзК1 - взрывозащищенное (группа IIA, IIB) коррозионностойкое;
ВзК2 - взрывозащищенное (группа IIA, IIB) кислотостойкое.

Габаритные и присоединительные размеры

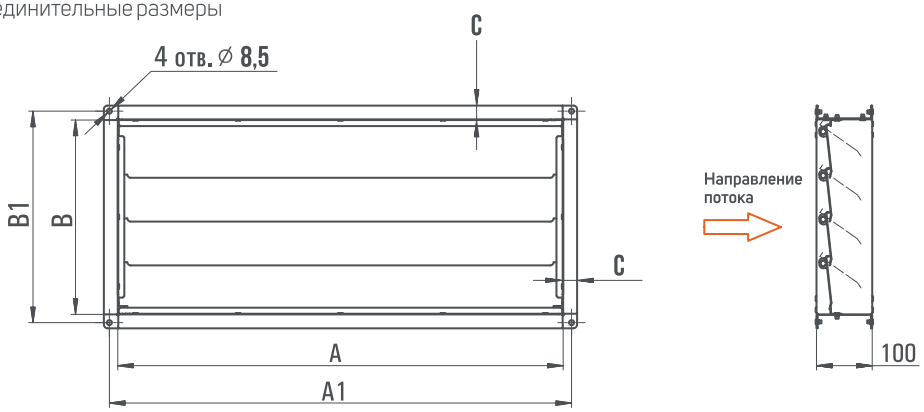

Скачать BIM модель по ссылке: bimlib.pro/model/klapankgairone/38479/

Тип клапана	Размеры, мм					Масса, кг	Тип вентилятора, стакана, переходника
	A	B	A1	B1	C		
КГ-140х140	140	140	160	160		1,1	ВР-280-46-2,0
КГ-160х160	160	160	180	180		1,3	ВР-280-46-2,25
КГ-175х175	175	175	195	195		1,45	ВР-80-70-2,5; ВР-280-46-2,5
КГ-200х200	200	200	220	220		1,65	ВР-80-70-2,8; ВР-280-46-2,8; ПАСТкв-М-245
КГ-220х220	220	220	240	240		1,8	ВР-80-70-3,15; ВР-280-46-3,15
КГ-250х250	250	250	270	270		2,15	ВР-80-70-3,55; ВР-280-46-3,55
КГ-280х280	280	280	300	300		2,45	ВР-80-70-4,0; ВР-280-46-4,0; КРАВ-К(Ш)-28х28
КГ-300х300	300	300	320	320	20	2,6	МонСт-375; ПАСТкв-М-330
КГ-315х315	315	315	335	335		2,8	ВР-80-70-4,5; ВР-280-46-4,5; КРАВ-К(Ш)-31х31
КГ-350х350	350	350	370	370		3,2	ВР-80-70-5,0; ВР-280-46-5,0; МонСт-420
КГ-355х355	355	355	375	375		3,3	КРАВ-К(Ш)-35х35
КГ-390х390	390	390	410	410		3,7	ВР-80-70-5,6; ВР-280-46-5,6
КГ-400х400	400	400	420	420		3,8	КРАВ-К(Ш)-40х40; МонСт-470; МонСт-530; ПАСТкв-М-450
КГ-440х440	440	440	460	420		4,3	ВР-80-70-6,3; ВР-280-46-6,3
КГ-450х450	450	450	470	470		4,6	КРАВ-К(Ш)-45х45; МонСт-600

КГ клапан обратный гравитационный

Тип клапана	Размеры, мм					Масса, кг	Тип вентилятора, стакана, переходника
	A	B	A1	B1	C		
КГ-500х500	500	500	530	530	30	5,7	ВР-80-70-7,1; ВР-280-46-7,1; КРАВ-К(Ш)-50х50; МонСт 675; ПеП-400; ПАСТкв-М-535
КГ-550х550	550	550	580	580		6,3	ПеП-450
КГ-560х560	560	560	590	590		6,5	ВР-80-70-8,0; ВР-280-46-8,0; КРАВ-К(Ш)-56х56
КГ-600х600	600	600	630	630		7,1	МонСт-750; ПеП-500
КГ-630х630	630	630	660	660		7,65	ВР-80-70-9,0; КРАВ-К(Ш)-63х63
КГ-650х650	650	650	680	680		8	МонСт-840; ПеП-560; ПАСТкв-М-750
КГ-700х700	700	700	730	730		8,9	ВР-80-70-10,0
КГ-710х710	710	710	740	740		9,2	КРАВ-К(Ш)-71х71
КГ-750х750	750	750	780	780		9,9	МонСт-945; ПеП-630
КГ-790х790	790	790	820	820		11	ВР-80-70-11,2
КГ-800х800	800	800	830	830		11,2	КРАВ-К(Ш)-80х80; МонСт-1065; ПеП-710
КГ-875х875	875	875	905	905		12,8	ВР-80-70-12,5
КГ-900х900	900	900	930	930		13	КРАВ-К(Ш)-90х90; МонСт-1200; ПеП-800
КГ-1000х1000	1000	1000	1030	1030		15,5	КРАВ-К(Ш)-100х100; МонСт-1350; ПеП-900
КГ-1100х1100	1100	1100	1130	1130		17	ПеП-1000
КГ-1150х1150	1150	1150	1180	1180		19	МонСт-1500
КГ-1250х1250	1250	1250	1280	1280		22	КРАВ-К(Ш)-125х125; МонСт-1680; ПеП-1120
КГ-1350х1350	1350	1350	1380	1380		25	ПеП-1250
КГ-1500х1500	1500	1500	1530	1530		29	ПеП-1400
КГ-1700х1700	1700	1700	1730	1730		33	ПеП-1600

Тип клапана	Размеры, мм					Масса, кг	Тип вентилятора
	A	B	A1	B1	C		
КГ-300х150	300	150	320	170	20	1,85	ВРПН-Н(К)-1,6
КГ-350х145	350	145	370	165		2	ВРП-С-06-2,25
КГ-400х160	400	160	420	180		2,2	ВРП-С-06-2,5
КГ-400х200	400	200	420	220		2,5	КРАВ-П(ПШ)-40х20; КРАВ-Н(К)-40х20; ВРПН-Н(К)-1,8; ВРПН-Н(К)-2,0
КГ-450х175	450	175	470	195		2,9	ВРП-С-06-2,8
КГ-500х250	500	250	520	270		3,35	КРАВ-П(ПШ)-50х25; КРАВ-Н(К)-50х25; ВРПН-Н(К)-2,25; ВРПН-Н(К)-2,5; ВРПВ-Н(К)-2,0
КГ-500х300	500	300	520	320		3,7	КРАВ-П(ПШ)-50х30; КРАВ-Н(К)-50х30; ВРПН-Н(К)-2,8; ВРПН-Н(К)-3,15; ВРПВ-Н(К)-2,25
КГ-525х200	525	200	545	220		3,4	ВРП-С-06-3,15
КГ-575х220	575	220	595	240		3,8	ВРП-С-06-3,55
КГ-600х300	600	300	620	320		4,2	КРАВ-П(ПШ)-60х30; КРАВ-Н(К)-60х30; ВРПВ-Н(К)-2,5
КГ-600х350	600	350	620	370		4,7	КРАВ-П(ПШ)-60х35; КРАВ-Н(К)-60х35; ВРПН-Н(К)-3,55; ВРПВ-Н(К)-2,8
КГ-650х250	650	250	670	270		4,3	ВРП-С-06-4,0
КГ-700х280	700	280	720	300		5,5	ВРП-С-06-4,5
КГ-700х400	700	400	720	420		5,9	КРАВ-П(ПШ)-70х40; КРАВ-Н(К)-70х40; ВРПН-Н(К)-4,0; ВРПВ-Н(К)-3,15
КГ-800х320	800	320	830	350	30	6,9	ВРП-С-06-5,0
КГ-800х500	800	500	830	530		8	КРАВ-П(ПШ)-80х50; КРАВ-Н(К)-80х50; ВРПН-Н(К)-4,5; ВРПН-Н(К)-5,0; ВРПВ-Н(К)-3,55
КГ-900х350	900	350	930	380		7,6	ВРП-С-06-5,6
КГ-900х500	900	500	930	530		8,7	КРАВ-П(ПШ)-90х50; КРАВ-Н(К)-90х50; ВРПВ-Н(К)-4,0
КГ-1000х500	1000	500	1030	530		9,5	КРАВ-П(ПШ)-100х50; КРАВ-Н(К)-100х50; ВРПН-Н(К)-5,6
КГ-1000х600	1000	600	1030	630		10,5	КРАВ-П(ПШ)-100х60; КРАВ-Н(К)-100х60
КГ-1050х390	1050	390	1080	420		9,1	ВРП-С-06-6,3
КГ-1150х440	1150	440	1180	470		10,5	ВРП-С-06-7,1
КГ-1200х700	1200	700	1230	730		13,6	КРАВ-П(ПШ)-120х70; КРАВ-Н(К)-120х70
КГ-1350х500	1350	500	1380	530		14	ВРП-С-06-8,0
КГ-1400х800	1400	800	1430	830		16,8	КРАВ-П(ПШ)-140х80; КРАВ-Н(К)-140х80
КГ-1450х560	1450	560	1480	590		15,6	ВРП-С-06-9,0
КГ-1600х630	1600	630	1630	660		19,3	ВРП-С-06-10,0
КГ-1600х900	1600	900	1630	930		20,9	КРАВ-П(ПШ)-160х90; КРАВ-Н(К)-160х90

КЛП клапан обратный лепестковый с противовесом

Клапаны обратные серии КЛП предназначены для установки в круглые воздуховоды.

Клапаны КЛПв устанавливаются в вертикальные воздуховоды при движении воздуха сверху вниз.

Клапаны КЛПг предназначены для установки в горизонтальные воздуховоды.

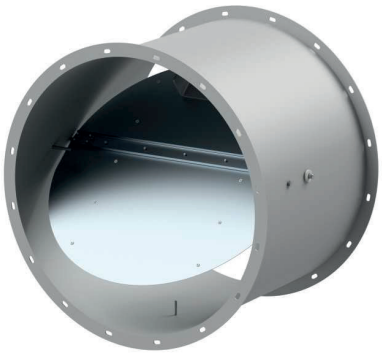

КЛПг-400-К1

Расшифровка обозначения

Пример: Клапан обратный лепестковый с противовесом серии КЛП, для горизонтальных воздуховодов, типоразмер 400, коррозионностойкое исполнение.

КЛПг

Тип комплектующих

Способ монтажа клапана:
г - для горизонтальных воздуховодов;
в - для вертикальных воздуховодов.

400

Типоразмер (диаметр проходного сечения, мм): 200; 225; 250; 280; 315; 355; 400; 450; 500; 560; 630; 710; 800; 900; 1000; 1120; 1250 ; 1400; 1600.

К1

Вариант исполнения:
общепромышленное (Н) по умолчанию не указывается;
К1 - коррозионностойкое;
К2 - кислотостойкое;
Вз - взрывозащищенное (группа IIA, IIB).

Габаритные и присоединительные размеры

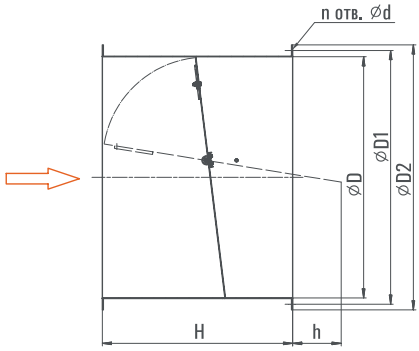

Скачать BIM модель по ссылке: bimlib.pro/model/klapanklpairone/40473/

Тип клапана	Размеры, мм							Масса, кг
	D	D1	D2	H	h	d	n	
КЛПг(в)-200	200	220	240	190	-	7	8	2,4
КЛПг(в)-225	225	245	265	210	-	7	8	3,0
КЛПг(в)-250	250	270	290	235	-	7	8	3,7
КЛПг(в)-280	280	310	330	260	25	7	8	4,2
КЛПг(в)-315	315	345	375	300	20	10	8	7,1
КЛПг(в)-355	355	385	415	330	15	10	8	8,5
КЛПг(в)-400	400	440	460	350	30	10	8	9,9
КЛПг(в)-450	450	490	520	380	70	10	8	12,3
КЛПг(в)-500	500	540	560	400	75	10	12	15,0
КЛПг(в)-560	560	600	630	450	75	10	12	18,0
КЛПг(в)-630	630	670	700	480	130	10	12	24,3
КЛПг(в)-710	710	750	780	560	130	10	16	29,2
КЛПг(в)-800	800	840	870	650	140	10	16	39,5
КЛПг(в)-900	900	950	980	750	120	10	16	50,2
КЛПг(в)-1000	1000	1050	1080	850	70	10	16	64,0
КЛПг(в)-1120	1120	1170	1220	970	110	12	20	81,0
КЛПг(в)-1250	1250	1300	1350	1100	90	12	20	100,6
КЛПг(в)-1400	1400	1450	1500	1200	150	12	20	130
КЛПг(в)-1600	1600	1650	1700	1400	200	12	20	180

КЗФ клапан защитный факельный

Предназначен для защиты от атмосферных осадков при установке вентилятора на кровле.

Основными преимуществами клапана являются полная защита внутреннего корпуса вентилятора от погодных явлений и осадков, практически полное отсутствие сопротивления выходящему потоку воздуха.



КЗФ-КВ-630-К1

Расшифровка обозначения

Пример: Зонт защитный серии 33, квадратное присоединение, типоразмер 630, коррозионностойкое исполнение.

КЗФ — Тип комплектующих

630 — Типоразмер (диаметр рабочего колеса вентилятора, мм): (200; 225; 250; 280; 315; 355 только для КВ); 400; 450; 500; 560; 630; 710; 800; 900; 1000; 1120; 1250.

КВ — Тип монтажа:
КВ - квадратное присоединение;
ПР - прямоугольное присоединение.

К1 — Вариант исполнения:
общепромышленное (Н) по умолчанию не указывается;
Вз - взрывозащищенное (группа IIA, IIB);
К1 - коррозионностойкое;
К2 - кислотостойкое.

Габаритные и присоединительные размеры

КЛАПАН ЗАЩИТНЫЙ КЗФ-ПР

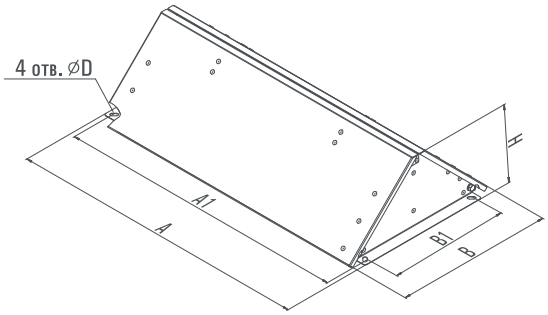

КЛАПАН ЗАЩИТНЫЙ КЗФ-КВ

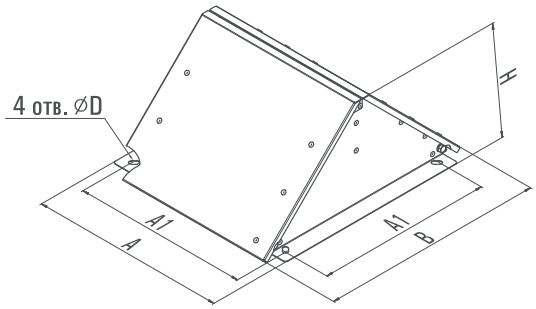

Скачать BIM модель по ссылке: bimlib.pro/model/kzf-kvairone/38466/

Типоразмер клапана	Размеры, мм						Масса, кг
	A	A1	B	B1	D	H	
КЗФ-ПР-225	390	370	245	165	7x14	115	2,9
КЗФ-ПР-250	440	420	260	180	7x14	120	3,4
КЗФ-ПР-280	490	470	275	195	7x14	125	3,8
КЗФ-ПР-315	585	545	320	220	7x14	150	3,8
КЗФ-ПР-355	635	595	340	240	7x14	160	4,6
КЗФ-ПР-400	710	670	370	270	10x20	175	6,4
КЗФ-ПР-450	760	720	400	300	10x20	190	6,6
КЗФ-ПР-500	860	830	440	350	10x20	210	7,8
КЗФ-ПР-560	960	930	470	380	10x20	225	8,3
КЗФ-ПР-630	1110	1080	510	420	10x20	245	10
КЗФ-ПР-710	1210	1180	565	470	10x20	270	12,3
КЗФ-ПР-800	1410	1380	625	530	10x20	300	13,8
КЗФ-ПР-900	1510	1480	685	590	10x20	330	15,9
КЗФ-ПР-1000	1660	1630	755	660	10x20	365	18,9

Типоразмер клапана	Размеры, мм					Масса, кг
	A	A1	B	D	H	
КЗФ-КВ-200	180	160	250	7x14	130	1,7
КЗФ-КВ-225	200	180	270	7x14	130	1,8
КЗФ-КВ-250	235	195	300	7x14	140	2
КЗФ-КВ-280	260	220	320	7x14	150	2,3
КЗФ-КВ-315	300	240	365	7x14	170	2,9
КЗФ-КВ-355	330	270	400	7x14	185	3,3
КЗФ-КВ-400	360	300	415	10x20	195	3,8
КЗФ-КВ-450	395	335	460	10x20	220	4,5
КЗФ-КВ-500	430	370	495	10x20	235	5,3
КЗФ-КВ-560	470	410	535	10x20	260	5,9
КЗФ-КВ-630	520	460	575	10x20	275	6,9
КЗФ-КВ-710	580	530	645	10x20	310	8,3
КЗФ-КВ-800	640	590	705	10x20	345	10,1
КЗФ-КВ-900	710	660	775	10x20	375	11,2
КЗФ-КВ-1000	800	730	860	10x20	420	14,5
КЗФ-КВ-1120	885	820	945	10x20	465	19,5
КЗФ-КВ-1250	975	905	1035	10x20	510	23,3

33 зонт защитный

ЗОНТ ЗАЩИТНЫЙ 33-КР



Предназначен для защиты от атмосферных осадков при установке вентилятора на кровле. В состав зонта 33-КР входит конфузор.

ЗОНТ ЗАЩИТНЫЙ 33-КВ

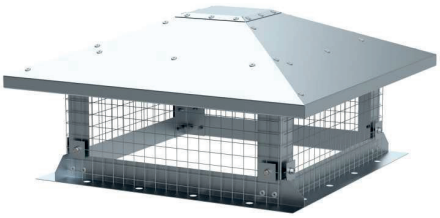

Предназначен для защиты от атмосферных осадков и используется при скорости воздушного потока не более 4 м/с.

33-КР-630-К1

Расшифровка обозначения

Пример: Зонт защитный серии 33, круглое присоединение, типоразмер 630, коррозионностойкое исполнение.

33 — Тип комплектующих

630 — Типоразмер (диаметр проходного сечения, мм): (200; 225; 250; 280; 315; 355 только для КВ); 400; 450; 500; 560; 630; 710; 800; 900; 1000; 1120; 1250.

КР — Тип монтажа:
КВ - квадратное присоединение;
КР - круглое присоединение.

К1 — Вариант исполнения:
общепромышленное (Н) по умолчанию не указывается;
К1 - коррозионностойкое;
К2 - кислотостойкое.

Габаритные и присоединительные размеры

ЗОНТ ЗАЩИТНЫЙ 33-КР

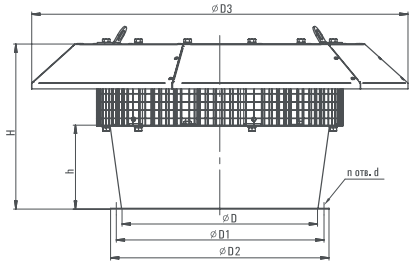

ЗОНТ ЗАЩИТНЫЙ 33-КВ

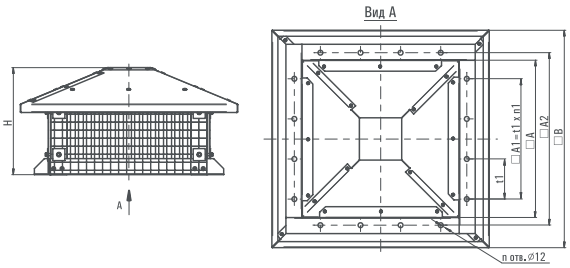

Скачать BIM модель по ссылке: bimlib.pro/model/zontzzkvadratnyyairone/38475/ bimlib.pro/model/zontzzkruglyyairone/38474/

Тип зонта защитного	Размеры, мм								Масса, кг
	D	D1	D2	D3	H	h	d	n	
33-КР-400	400	440	460	865	405	185	10	8	11,0
33-КР-450	450	490	520	1005	440	200	10	8	12,8
33-КР-500	500	540	560	1135	475	215	10	12	15,5
33-КР-560	560	600	630	1245	525	230	10	12	18,9
33-КР-630	630	670	700	1360	570	250	10	12	24,0
33-КР-710	710	750	780	1430	610	280	10	16	35,1
33-КР-800	800	840	870	1600	660	310	10	16	42,8
33-КР-900	900	950	980	1785	725	315	10	16	51,4
33-КР-1000	1000	1050	1080	1960	775	325	10	16	69,0
33-КР-1120	1120	1170	1220	2135	825	350	12	20	82,6
33-КР-1250	1250	1300	1350	2330	880	380	12	20	103,1

Тип зонта защитного	Размеры, мм							Масса, кг
	A	A1	A2	B	n	n1	t1	
33-КВ-200	140	100	160	260	8	1	100	1,5
33-КВ-225	158	100	178	290	8	1	100	1,8
33-КВ-250	175	100	205	347	8	1	100	2,6
33-КВ-280	196	100	225	347	8	1	100	2,7
33-КВ-315	221	200	255	372	12	2	100	3,1
33-КВ-355	249	200	280	400	12	2	100	3,6
33-КВ-400	280	200	310	482	12	2	100	4,6
33-КВ-450	315	200	345	466	12	2	100	4,7
33-КВ-500	350	300	380	501	16	3	100	4,9
33-КВ-560	392	300	425	542	16	3	100	6,0
33-КВ-630	441	300	470	643	16	3	100	7,4
33-КВ-710	497	300	532	700	16	3	100	8,1
33-КВ-800	560	450	600	762	16	3	150	9,8
33-КВ-900	630	450	670	831	16	3	150	11,0
33-КВ-1000	700	600	750	902	20	4	150	12,7
33-КВ-1120	784	600	830	985	20	4	150	15,3
33-КВ-1250	875	600	930	1077	20	4	150	17,2

К3 козырек защитный

Козырьки защитные серии К3 предназначены для защиты вентиляторов и воздуховодов от попадания осадков внутрь канала при установке снаружи.



К3-КР-710-К1

Расшифровка обозначения

Пример: Козырек защитный серии К3, круглое присоединение, типоразмер 710, коррозионностойкое исполнение.

К3 — Тип комплектующих

710 — Типоразмер (диаметр проходного сечения, мм):
200; 225; 250; 280; 315; 355; 400; 450; 500; 560; 630; 710; 800; 900; 1000; 1120; 1250; 1400; 1600.

КР — Тип монтажа:
КР - круглое присоединение.

К1 — Вариант исполнения:
общепромышленное (Н) по умолчанию не указывается;
К1 - коррозионностойкое;
К2 - кислотостойкое.

Габаритные и присоединительные размеры

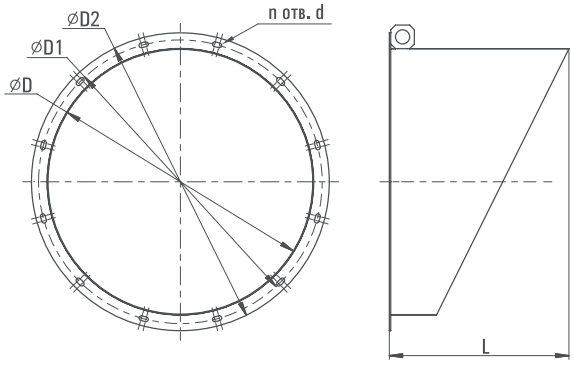

Скачать BIM модель по ссылке: bimlib.pro/model/kozyrekzashchitnyykzairone/40478/

Тип козырька защиттного	Размеры, мм						Масса, кг
	D	D1	D2	d	L	n	
К3-КР-200	200	220	240	7x14	200	8	0,9
К3-КР-225	225	245	265	7x14	212	8	1,1
К3-КР-250	250	270	290	7x14	225	8	1,2
К3-КР-280	280	300	320	7x14	240	8	1,4
К3-КР-315	315	345	375	10	258	8	1,9
К3-КР-355	355	385	415	10	278	8	2,2
К3-КР-400	400	440	470	10	470	8	3,6
К3-КР-450	450	490	520	10	520	8	4,4
К3-КР-500	500	540	570	10	570	12	4,9
К3-КР-560	560	600	630	10	630	12	6,4
К3-КР-630	630	670	700	10	700	12	7,7
К3-КР-710	710	750	780	10	780	16	11,6
К3-КР-800	800	840	870	10	870	16	13,9
К3-КР-900	900	950	980	10	970	16	17,1
К3-КР-1000	1000	1050	1080	10	1070	16	21,3
К3-КР-1120	1120	1170	1200	12	1190	20	26,6
К3-КР-1250	1250	1300	1330	12	1255	20	31,6
К3-КР-1400	1400	1450	1500	12x24	1300	20	38,0
К3-КР-1600	1600	1650	1700	12x24	1400	20	47,3

С3 сетка защитная

Сетки защитные серии С3 предназначены для защиты трубопроводов и вентиляторов от попадания посторонних предметов.

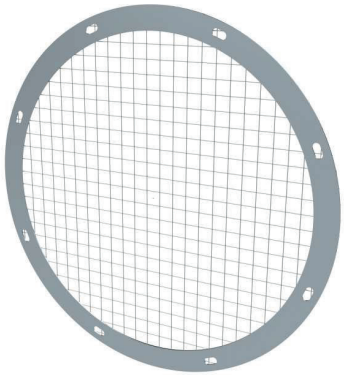

С3-900-К1

Расшифровка обозначения

Пример: Сетка защитная серии С3, типоразмер 900, коррозионностойкое исполнение.

С3 — Тип комплектующих

900 — Типоразмер (диаметр проходного сечения, мм):
200; 225; 250; 280; 315; 355; 400; 450; 500; 560; 630; 710; 800; 900; 1000; 1120; 1250; 1400; 1600.

К1 — Вариант исполнения:
общепромышленное (Н) по умолчанию не указывается;
К1 - коррозионностойкое;
К2 - кислотостойкое.

Габаритные и присоединительные размеры

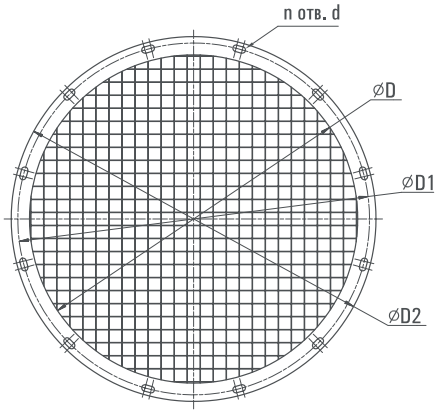

Скачать BIM модель по ссылке: bimlib.pro/model/setkazashchitnayaszairone/40477/

Тип сетки защитной	Размеры, мм					Масса, кг
	D	D1	D2	d	n	
С3-200	200	220	240	7х14	8	0,17
С3-225	225	245	265	7х14	8	0,19
С3-250	250	270	290	7х14	8	0,21
С3-280	280	300	320	7х14	8	0,25
С3-315	315	345	375	10	8	0,52
С3-355	355	385	415	10	8	0,59
С3-400	400	440	470	10	8	0,68
С3-450	450	490	520	10	8	0,9
С3-500	500	540	570	10	12	0,85
С3-560	560	600	630	10	12	1,6
С3-630	630	670	700	10	12	1,8
С3-710	710	750	780	10	16	2,0
С3-800	800	840	870	10	16	2,3
С3-900	900	950	980	10	16	3,0
С3-1000	1000	1050	1080	10	16	4,3
С3-1120	1120	1170	1200	12	20	6,0
С3-1250	1250	1300	1330	12	20	6,8
С3-1400	1400	1450	1500	12х24	20	7,7
С3-1600	1600	1650	1700	12х24	20	8,9

ФОТ фланец ответный

Фланцы ответные серии ФОТ предназначены для соединения входного или выходного отверстия вентилятора с круглыми воздуховодами.



ФОТ-630-К1

Расшифровка обозначения

Пример: Фланец ответный серии ФОТ, типоразмер 630, коррозионностойкое исполнение.

ФОТ — Тип комплектующих

630 — Типоразмер (диаметр проходного сечения, мм): 200; 225; 250; 280; 315; 355; 400; 450; 500; 560; 630; .710; 800; 900; 1000; 1120; 1250; 1400; 1600.

К1 — Вариант исполнения:
общепромышленное (Н) по умолчанию не указывается;
К1 - коррозионностойкое;
К2 - кислотостойкое.

Габаритные и присоединительные размеры

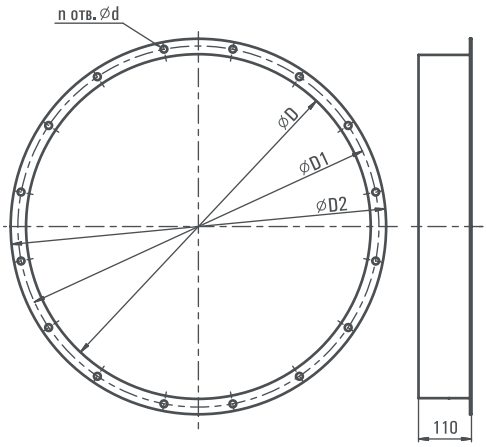

Скачать BIM модель по ссылке: bimlib.pro/model/flanecfotairone/38482/

Тип фланца ответного	Размеры, мм					Масса, кг
	D	D1	D2	d	n	
ФОТ-200	200	220	240	10	4	0,8
ФОТ-225	225	245	265	10	4	1
ФОТ-250	250	270	290	10	4	1,1
ФОТ-280	280	300	320	10	8	1,3
ФОТ-315	315	345	375	10	8	1,5
ФОТ-355	355	385	415	10	8	2
ФОТ-400	400	440	460	10	8	2,5
ФОТ-450	450	490	510	10	8	3
ФОТ-500	500	540	560	10	12	3,5
ФОТ-560	560	600	620	10	12	4
ФОТ-630	630	670	700	10	12	5,5
ФОТ-710	710	750	780	10	16	6
ФОТ-800	800	840	870	10	16	7
ФОТ-900	900	950	980	10	16	8,5
ФОТ-1000	1000	1050	1080	12	16	11
ФОТ-1120	1120	1170	1220	12	20	12
ФОТ-1250	1250	1300	1350	12	20	13,5
ФОТ-1400	1400	1450	1500	12	20	20
ФОТ-1600	1600	1650	1700	12	20	28

ФОН фланец ответный

Фланцы ответные серии ФОН предназначены для соединения входного или выходного отверстия вентилятора с квадратными воздуховодами.

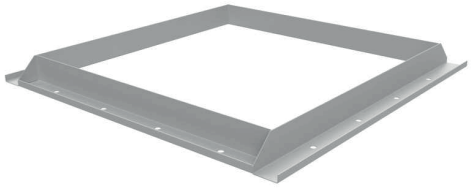

ФОН-630-К1

Расшифровка обозначения

Пример: Фланец ответный серии ФОН, типоразмер 630, коррозионностойкое исполнение.

ФОН — Тип комплектующих

630 — Типоразмер (диаметр рабочего колеса вентилятора, мм): 200; 225; 250; 280; 315; 365; 400; 450; 500; 560; 630; .710; 800; 900; 1000; 1120; 1250.

К1 — Вариант исполнения:
общепромышленное (Н) по умолчанию не указывается;
К1 - коррозионностойкое;
К2 - кислотостойкое.

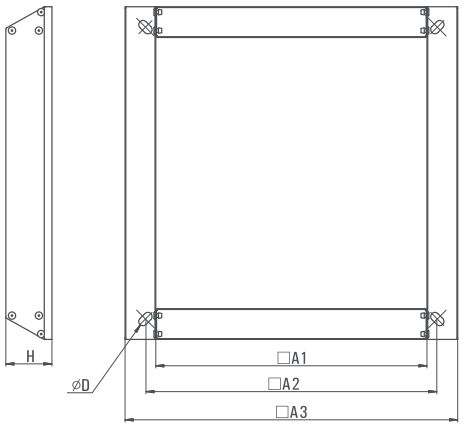

Скачать BIM модель по ссылке: bimlib.pro/model/flanecfonairone/38481/

Тип фланца ответного	H	A1	A2	A3	D
ФОН-200	60	140	160	180	8
ФОН-225	60	160	180	200	8
ФОН-250	60	175	205	235	8
ФОН-280	60	200	230	260	8
ФОН-315	60	220	255	300	8
ФОН-355	60	250	280	330	8
ФОН-400	60	280	310	360	12
ФОН-450	60	315	345	395	12
ФОН-500	60	350	380	430	12
ФОН-560	60	390	420	470	12
ФОН-630	60	440	470	520	12
ФОН-710	60	500	530	580	12
ФОН-800	60	560	600	640	12
ФОН-900	60	630	670	710	12
ФОН-1000	60	700	750	800	12
ФОН-1120	60	785	830	885	12
ФОН-1250	60	875	930	975	12

ДО виброизолятор



Виброизоляторы серии ДО предназначены для снижения динамической нагрузки, передаваемой от вентилятора на несущую конструкцию. Пружинный виброизолятор ДО состоит из цилиндрической пружины и штампованных стальных пластин, жестко прикрепленных к ее торцам. Для снижения структурного шума, передаваемого через виброизолятор, крепление его к опорной конструкции рекомендуется осуществлять через резиновую прокладку, а под болты подкладывать резиновую шайбу.

Подбор виброизоляторов производится таким образом, чтобы нагрузка на каждый виброизолятор была близка к номинальной. Если нагрузка на виброизолятор превысит предельную, пружина может «схлопнуться», и виброизолятор перестанет выполнять свою защитную функцию. Размещать виброизоляторы под вентилятором следует таким образом, чтобы осадка пружин была одинаковой.

Габаритные и присоединительные размеры

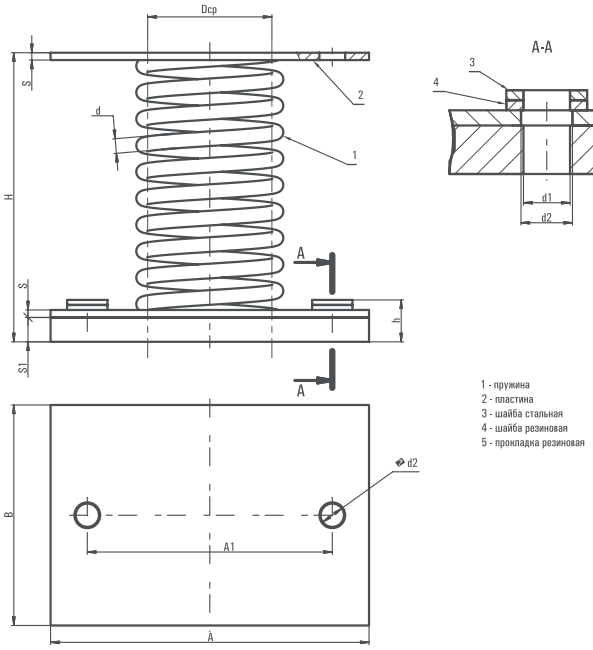

Скачать BIM модель по ссылке: bimlib.pro/model/vibroizolyatordoairone/38477/

Обозначение	Вертикальная жесткость, Н/см	Нагрузка, кг		Осадка под нагрузкой, мм		Размеры, мм										Масса, кг
		раб.	макс.	раб.	макс.	A	A1	B	Dcp	d	d1	d2	H	h	S	S1	
ДО-38	45	12,4	15,5	27	33,7	100	70	60	30	3	8,4	12	77	12	2	5	0,29
ДО-39	61	22,3	27,8	36	45	110	80	70	40	4	8,4	12	97,5	12	2	5	0,41
ДО-40	81	34,6	43,2	41,7	52	130	100	90	50	5	8,4	12	123	18	3	10	0,94
ДО-41	124	55	68,7	43,4	54	130	100	90	54	6	10,5	14	138	18	3	10	1,03
ДО-42	165	96	120	57,2	72	150	120	110	72	8	10,5	14	180	19	3	10	1,79
ДО-43	294	168	210	56	70	160	130	120	80	10	10,5	14	202	19	3	10	2,46
ДО-44	357	243	303	66,5	83	180	150	140	96	12	10,5	14	236	19	3	10	3,74
ДО-45	442	380	475	84,5	106	220	180	170	120	15	13	16	291	19	3	10	6,58

ВР виброизолятор

Резиновые виброизоляторы ВР используются в качестве дополнительных элементов конструкций общепромышленных или взрывозащищенных вентиляторов, которые монтируются на фундамент или перекрытие архитектурного сооружения.

Основное назначение снижение механических и акустических вибраций, которые возникают при работе электродвигателей и передаются через вентиляционный агрегат в окружающее пространство.

Применение резиновых опор также позволяет снизить вероятность эффекта резонанса (частота вынужденных колебаний от двигателя и рабочего колеса смещается от диапазона собственных колебаний строительной конструкции).

Использование резиновых виброизоляторов во взрывозащищенном исполнении необходимо в условиях, когда рабочая среда может содержать пожаро- и взрывоопасные включения, и существует необходимость исключить вероятное искрообразование.



Для крепления виброизоляторов резиновых используются специальные пластины с болтами, которые приобретаются отдельно.

Габаритные и присоединительные размеры

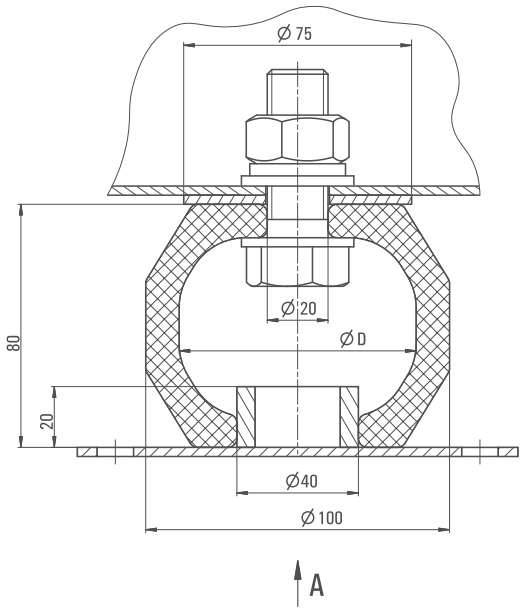

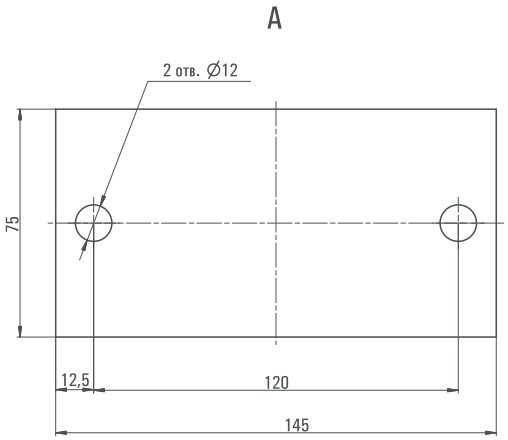

Скачать BIM модель по ссылке: bimlib.pro/model/vibroizolyatorvrairone/38476/

Обозначение	Вертикальная жесткость, Н/см	Нагрузка, кг		Осадка под нагрузкой, мм		D, мм	Масса, кг
		раб.	макс.	раб.	макс.		
ВР-201	25	25	40	8,0	12,0	78	0,28
ВР-202	50	50	80	8,0	12,0	70	0,32
ВР-203	100	100	160	8,0	12,0	60	0,36

АК адаптер круглый

Адаптеры круглые серии АК предназначены для монтажа вентиляторов серии KPAB-K непосредственно в круглые каналы. Изготавливаются из стали.

АДАПТЕР КРУГЛЫЙ АК1

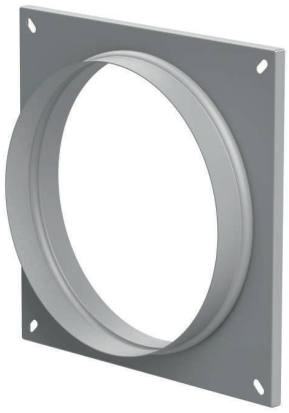

АДАПТЕР КРУГЛЫЙ АК2

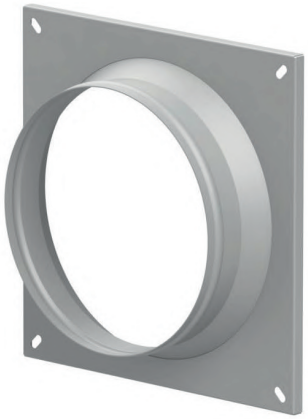

АК1-630х630-560-К1

Расшифровка обозначения

Пример: Адаптер круглый серии АК, фланец на входе, типоразмер 630х630, диаметр подсоединяемого воздуховода 560 мм, коррозионностойкое исполнение.

АК1 — Тип комплектующих

Тип фланца:
1 - фланец на входе;
2 - фланец на выходе.

630х630 — Типоразмер (размер сечения канала АхВ, мм):
280х280; 315х315; 355х355; 400х400; 450х450; 500х500; 560х560; 630х630; 710х710; 800х800; 900х900; 1000х1000; 1120х1120; 1250х1250.

560 — Диаметр подсоединяемого воздуховода, мм:
200; 225; 250; 280; 315; 355; 400; 450; 500; 560; 630; 710; 800; 900; 1000; 1120; 1250.

К1 — Вариант исполнения:
общепромышленное (Н) по умолчанию не указывается;
К1 - коррозионностойкое.

Габаритные и присоединительные размеры

ФЛАНЕЦ НА ВХОДЕ АК1

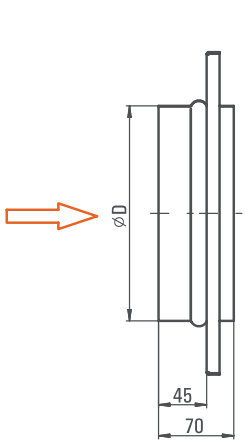

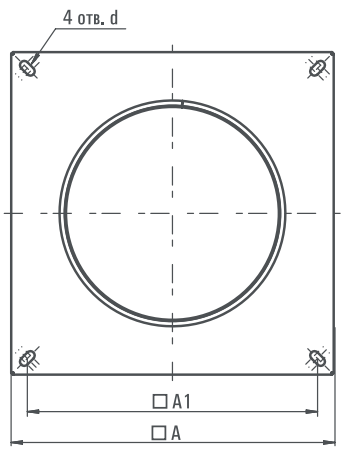

ФЛАНЕЦ НА ВЫХОДЕ АК2

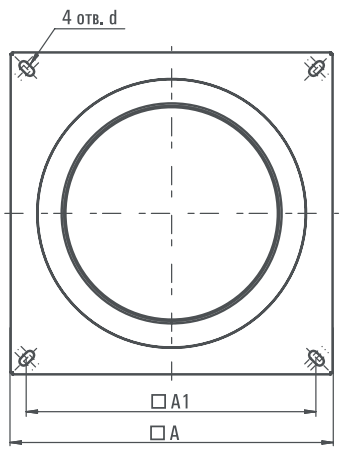

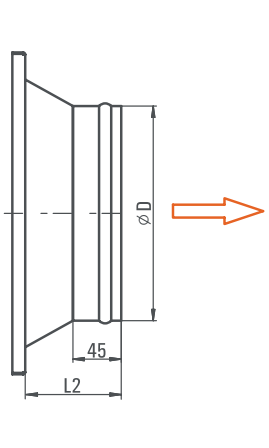

Скачать BIM модели по ссылке: bimlib.pro/model/adapterkruglyyak1airone/40474/ bimlib.pro/model/adapterkruglyyak2airone/40475/

АК адаптер круглый

Тип адаптера	Размеры, мм					Масса, кг	
	A	A1	d	D	L2	AK1	AK2
AK-280x280	334	300	8x16	280	45	1,0	0,8
				250	70	1,0	1,0
				225	95	1,1	1,1
				200	115	1,1	1,2
AK-315x315	369	335	8x16	315	45	1,1	0,9
				280	75	1,2	1,2
				250	100	1,3	1,3
				225	125	1,3	1,4
AK-355x355	409	375	8x16	355	45	1,4	1,3
				315	80	1,4	1,4
				280	110	1,5	1,6
				250	135	1,5	1,7
AK-400x400	455	420	8x16	400	45	2,3	1,9
				355	85	2,5	2,2
				315	115	2,4	2,3
				280	145	2,5	2,5
AK-450x450	505	470	8x16	450	45	2,7	2,2
				400	90	2,9	2,9
				355	125	3,1	3,0
				315	160	3,1	3,0
AK-500x500	576	530	8x16	500	45	3,3	2,8
				450	90	3,6	3,6
				400	130	3,8	4,2
				355	170	4,0	4,2
AK-560x560	636	590	8x16	560	45	3,8	3,2
				500	95	4,2	3,8
				450	140	4,5	5,0
				400	185	4,7	5,8
AK-630x630	706	660	8x16	630	45	4,3	3,7
				560	105	4,9	5,1
				500	155	5,3	6,1
				450	200	5,6	7,0
AK-710x710	786	740	8x16	710	45	5,6	4,7
				630	115	5,8	6,1
				560	175	6,4	7,5
				500	225	6,8	8,6
AK-800x800	877	830	8x16	800	45	8,0	6,9
				710	125	9,3	9,3
				630	195	9,8	10,7
				560	255	10,6	12,1
AK-900x900	977	930	8x16	900	45	9,3	8,1
				800	130	11,0	12,0
				710	210	12,4	13,2
				630	280	12,8	14,7
AK-1000x1000	1077	1030	8x16	1000	45	10,6	9,2
				900	130	12,6	13,7
				800	220	14,3	15,6
				710	295	17,0	17,7
AK-1120x1120	1197	1150	8x16	1120	45	12,5	10,8
				1000	150	15	15,5
				900	235	17	18,5
				800	325	18,7	21,5
AK-1250x1250	1327	1280	8x16	1250	45	14,3	12,6
				1120	155	17,6	19,8
				1000	260	20,3	25,8
				900	350	22,3	30,4

КК-КВ козырек-клапан

Козырек-клапан КК-КВ предназначен для защиты вентиляторов серии ВРП-С от попадания осадков внутрь, а также выполняет функцию обратного клапана при выключенном вентиляторе.



КК-КВ-800-К1

Пример: Козырек-клапан КК-КВ, типоразмер 800, коррозионно-стойкое исполнение.

Расшифровка обозначения

КК-КВ — Тип комплектующих

800 — Типоразмер (диаметр рабочего колеса вентилятора, мм): 225; 250; 280; 315; 355; 400; 450; 500; 560; 630; .710; 800; 900; 1000.

К1 — Вариант исполнения:
общепромышленное (Н) по умолчанию не указывается;
К1 - коррозионностойкое;
К2 - кислотостойкое.

Габаритные и присоединительные размеры

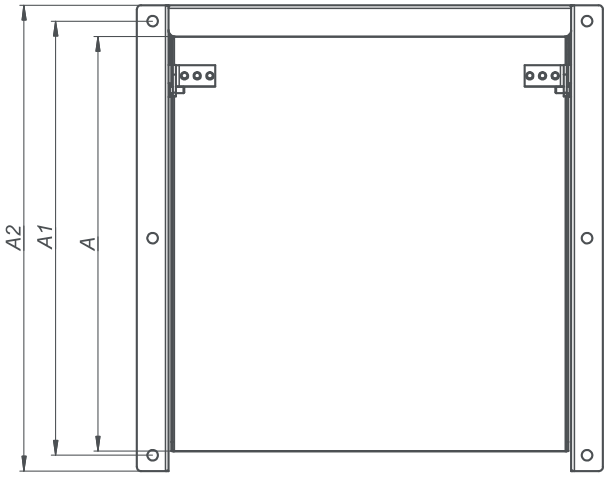

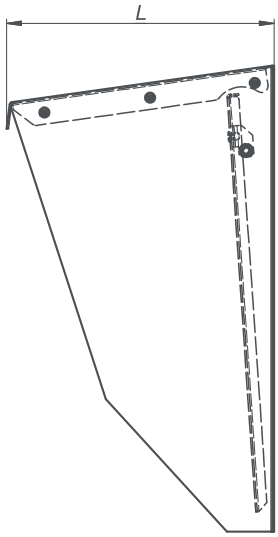

Типоразмер козырька	A, мм	A1, мм	A2, мм	L, мм	Масса, кг.
КК-КВ-225	145	165	185	100	1,0
КК-КВ-250	160	180	200	120	1,2
КК-КВ-280	175	195	215	120	1,5
КК-КВ-315	200	230	260	150	2,0
КК-КВ-355	220	250	280	150	2,5
КК-КВ-400	250	280	310	200	3,0
КК-КВ-450	280	310	340	200	3,5
КК-КВ-500	320	350	380	200	4,0
КК-КВ-560	350	380	410	250	4,5
КК-КВ-630	390	420	450	250	6,5
КК-КВ-710	440	470	500	250	7,5
КК-КВ-800	500	530	560	250	8,5
КК-КВ-900	560	590	620	250	10,5
КК-КВ-1000	630	660	690	250	12

П приставка

Приставка П предназначена для предотвращения попадания атмосферных осадков в проем в стене, предназначенного для подвода уличного охлаждающего воздуха к вентиляторам серии ВРП-С.

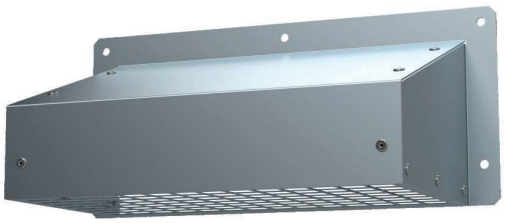

П-200

Пример: Приставка П, типоразмер 200.

Расшифровка обозначения

П — Тип комплектующих

К1 — Типоразмер
200; 400.

Габаритные и присоединительные размеры

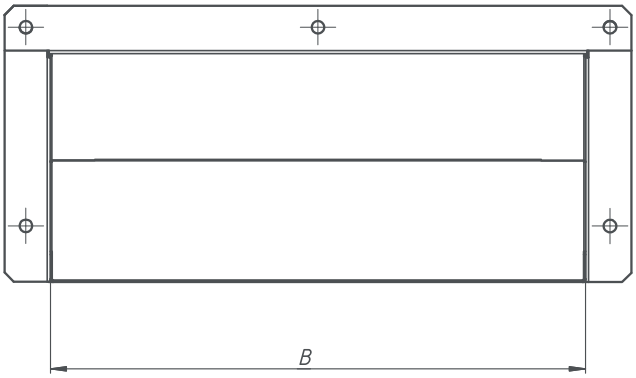

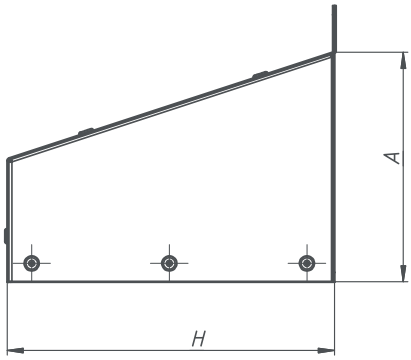

Наименование приставки	A	B	H	Масса, кг.
П-200	100	200	165	0,9
П-400	200	400	235	2,4

K кронштейн

Кронштейн K предназначен для крепления вентиляторов серии ВРП-С к несущим конструкциям стены.



K-225

Пример: Кронштейн K, типоразмер 225.

Расшифровка обозначения

K — Тип комплектующих

225 — Типоразмер:
225; 250; 280; 315; 355; 400; 450; 500; 560; 630.

Габаритные и присоединительные размеры

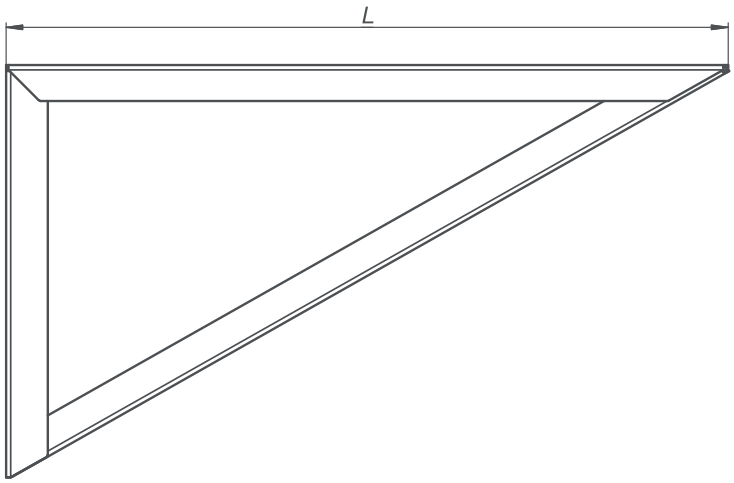

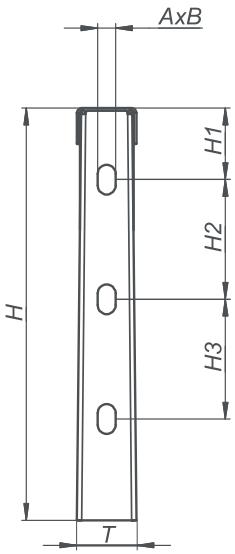

Типоразмер кронштейна	L, мм	H, мм	T, мм	H1	H2	H3	AxB	Масса, кг
K-225	410	230	50	30	60	60	11x30	1,1
K-250	430	250	50	40	70	70	11x30	1,5
K-280	475	270	50	40	90	90	11x30	1,8
K-315	540	300	50	60	80	80	15x30	2,2
K-355	640	370	50	60	120	120	15x30	3,1
K-400	680	400	50	60	130	130	15x30	4,3
K-450	740	430	50	60	150	150	15x30	5,4
K-500	870	510	60	60	180	180	15x30	7,2
K-560	900	530	60	60	200	200	15x30	8,6
K-630	1000	550	70	60	200	200	15x30	10,8



РЕКОМЕНДУЕМЫЕ КОМПЛЕКТУЮЩИЕ

ДЛЯ МОНТАЖА

Вентиляторы радиальные ВР

Вентилятор	Козырек защтный	Клапан защитный факельный	Зонт защитный	Вставка гибкая (вход/выход)	Клапан	Сетка защитная	Фланец ответный (вход/выход)
ВР-2,0	КЗ-КР-200	КЗФ-КВ-200	ЗЗ-КВ-200	ВГ-200 / ВГ-140х140	КГ-140х140	СЗ-200	ФОТ-200 / ФОН-200
ВР-2,25	КЗ-КР-225	КЗФ-КВ-225	ЗЗ-КВ-225	ВГ-225 / ВГ-160х160	КГ-160х160	СЗ-225	ФОТ-225 / ФОН-225
ВР-2,5	КЗ-КР-250	КЗФ-КВ-250	ЗЗ-КВ-250	ВГ-250 / ВГ-175х175	КГ-175х175	СЗ-250	ФОТ-250 / ФОН-250
ВР-2,8	КЗ-КР-280	КЗФ-КВ-280	ЗЗ-КВ-280	ВГ-280 / ВГ-200х200	КГ-200х200	СЗ-280	ФОТ-280 / ФОН-280
ВР-3,15	КЗ-КР-315	КЗФ-КВ-315	ЗЗ-КВ-315	ВГ-315 / ВГ-220х220	КГ-220х220	СЗ-315	ФОТ-315 / ФОН-315
ВР-3,55	КЗ-КР-355	КЗФ-КВ-355	ЗЗ-КВ-355	ВГ-355 / ВГ-250х250	КГ-250х250	СЗ-355	ФОТ-355 / ФОН-355
ВР-4,0	КЗ-КР-400	КЗФ-КВ-400	ЗЗ-КВ-400	ВГ-400 / ВГ-280х280	КГ-280х280	СЗ-400	ФОТ-400 / ФОН-400
ВР-4,5	КЗ-КР-450	КЗФ-КВ-450	ЗЗ-КВ-450	ВГ-450 / ВГ-315х315	КГ-315х315	СЗ-450	ФОТ-450 / ФОН-450
ВР-5,0	КЗ-КР-500	КЗФ-КВ-500	ЗЗ-КВ-500	ВГ-500 / ВГ-350х350	КГ-350х350	СЗ-500	ФОТ-500 / ФОН-500
ВР-5,6	КЗ-КР-560	КЗФ-КВ-560	ЗЗ-КВ-560	ВГ-560 / ВГ-390х390	КГ-390х390	СЗ-560	ФОТ-560 / ФОН-560
ВР-6,3	КЗ-КР-630	КЗФ-КВ-630	ЗЗ-КВ-630	ВГ-630 / ВГ-440х440	КГ-440х440	СЗ-630	ФОТ-630 / ФОН-630
ВР-7,1	КЗ-КР-710	КЗФ-КВ-710	ЗЗ-КВ-710	ВГ-710 / ВГ-500х500	КГ-500х500	СЗ-710	ФОТ-710 / ФОН-710
ВР-8,0	КЗ-КР-800	КЗФ-КВ-800	ЗЗ-КВ-800	ВГ-800 / ВГ-560х560	КГ-560х560	СЗ-800	ФОТ-800 / ФОН-800
ВР-9,0	КЗ-КР-900	КЗФ-КВ-900	ЗЗ-КВ-900	ВГ-900 / ВГ-630х630	КГ-630х630	СЗ-900	ФОТ-900 / ФОН-900
ВР-10,0	КЗ-КР-1000	КЗФ-КВ-1000	ЗЗ-КВ-1000	ВГ-1000 / ВГ-700х700	КГ-700х700	СЗ-1000	ФОТ-1000 / ФОН-1000
ВР-11,2	КЗ-КР-1120	КЗФ-КВ-1120	ЗЗ-КВ-1120	ВГ-1120 / ВГ-790х790	КГ-790х790	СЗ-1120	ФОТ-1120 / ФОН-1120
ВР-12,5	КЗ-КР-1250	КЗФ-КВ-1250	ЗЗ-КВ-1250	ВГ-1250 / ВГ-875х875	КГ-875х875	СЗ-1250	ФОТ-1250 / ФОН-1250

Вентиляторы крышные КВИН-С, КВИН-В, ВИК-С и ВИК-В

Вентилятор	Стакан	Вставка гибкая	Поддон
КВИН-С(В) и ВИК-С(В)-2,25	МонСт-375	ВГ-300х300	ПоДр-375
КВИН-С(В) и ВИК-С(В)-2,5	МонСт-375	ВГ-300х300	ПоДр-375
КВИН-С(В) и ВИК-С(В)-2,8	МонСт-375	ВГ-300х300	ПоДр-375
КВИН-С(В) и ВИК-С(В)-3,15	МонСт-420	ВГ-350х350	ПоДр-420
КВИН-С(В) и ВИК-С(В)-3,55	МонСт-470	ВГ-400х400	ПоДр-470
КВИН-С(В) и ВИК-С(В)-4,0	МонСт-530	ВГ-400х400	ПоДр-530
КВИН-С(В) и ВИК-С(В)-4,5	МонСт-600	ВГ-450х450	ПоДр-600
КВИН-С(В) и ВИК-С(В)-5,0	МонСт-675	ВГ-500х500	ПоДр-675
КВИН-С(В) и ВИК-С(В)-5,6	МонСт-750	ВГ-600х600	ПоДр-750
КВИН-С(В) и ВИК-С(В)-6,3	МонСт-840	ВГ-650х650	ПоДр-840
КВИН-С(В) и ВИК-С(В)-7,1	МонСт-945	ВГ-750х750	ПоДр-945
КВИН-С(В) и ВИК-С(В)-8,0	МонСт-1065	ВГ-800х800	ПоДр-1065
КВИН-С(В) и ВИК-С(В)-9,0	МонСт-1200	ВГ-900х900	ПоДр-1200
КВИН-С(В) и ВИК-С(В)-10,0	МонСт-1350	ВГ-1000х1000	ПоДр-1350
КВИН-С(В) и ВИК-С(В)-11,2	МонСт-1500	ВГ-1150х1150	ПоДр-1500
КВИН-С(В) и ВИК-С(В)-12,5	МонСт-1680	ВГ-1250х1250	ПоДр-1680

Вентиляторы крышные ВИК-Ш

Вентилятор	Стакан	Вставка гибкая	Поддон
ВИК-Ш-1,6	МонСт-375	ВГ-300х300	ПоДр-375
ВИК-Ш-2,0	МонСт-375	ВГ-300х300	ПоДр-375
ВИК-Ш-2,5	МонСт-470	ВГ-400х400	ПоДр-470
ВИК-Ш-2,8	МонСт-470	ВГ-400х400	ПоДр-470
ВИК-Ш-3,15	МонСт-530	ВГ-400х400	ПоДр-530
ВИК-Ш-3,55	МонСт-600	ВГ-450х450	ПоДр-600
ВИК-Ш-4,0	МонСт-675	ВГ-500х500	ПоДр-675
ВИК-Ш-4,5	МонСт-750	ВГ-600х600	ПоДр-750
ВИК-Ш-5,0	МонСт-840	ВГ-650х650	ПоДр-840
ВИК-Ш-5,6	МонСт-945	ВГ-750х750	ПоДр-945
ВИК-Ш-6,3	МонСт-1065	ВГ-800х800	ПоДр-1065

Вентиляторы крышные ВИК-Ф

Вентилятор	Стакан	Патрубок с выходом (квадратным / круглым)	Вставка гибкая (квадратная / круглая)	Клапан (квадратный / круглый)	Поддон
ВИК-Ф-2,0	МонСт-М-245	ПАСТкв-М-245 / ПАСТкр-М-245	ВГ-200х200 / ВГ-200	КГ-200х200 / КЛ-200	ПоДр-300
ВИК-Ф-2,25	МонСт-М-330	ПАСТкв-М-330 / ПАСТкр-М-330	ВГ-300х300 / ВГ-280	КГ-300х300 / КЛ-280	ПоДр-375
ВИК-Ф-2,5					
ВИК-Ф-2,8					
ВИК-Ф-3,15	МонСт-М-450	ПАСТкв-М-450 / ПАСТкр-М-450	ВГ-400х400 / ВГ-400	КГ-400х400 / КЛ-400	ПоДр-470
ВИК-Ф-3,55					
ВИК-Ф-4,0					
ВИК-Ф-4,5	МонСт-М-535	ПАСТкв-М-535 / ПАСТкр-М-535	ВГ-500х500 / ВГ-500	КГ-500х500 / КЛ-500	ПоДр-675
ВИК-Ф-5,0					
ВИК-Ф-5,6	МонСт-М-750	ПАСТкв-М-750 / ПАСТкр-М-750	ВГ-650х650 / ВГ-630	КГ-650х650 / КЛ-630	ПоДр-840
ВИК-Ф-6,3					

Вентиляторы канальные КРАВ-П, КРАВ-Н и ВРПВ-Н

Вентилятор	Клапан	Вставка гибкая
КРАВ-П (Н)-40х20	КГ-400х200	ВГ-400х200
КРАВ-П (Н)-50х25, ВРПВ-Н-2,0	КГ-500х250	ВГ-500х250
КРАВ-П (Н)-50х30, ВРПВ-Н-2,25	КГ-500х300	ВГ-500х300
КРАВ-П (Н)-60х30, ВРПВ-Н-2,5	КГ-600х300	ВГ-600х300
КРАВ-П (Н)-60х35, ВРПВ-Н-2,8	КГ-600х350	ВГ-600х350
КРАВ-П (Н)-70х40, ВРПВ-Н-3,15	КГ-700х400	ВГ-700х400
КРАВ-П (Н)-80х50, ВРПВ-Н-3,55	КГ-800х500	ВГ-800х500
КРАВ-П (Н)-90х50, ВРПВ-Н-4,0	КГ-900х500	ВГ-900х500
КРАВ-П (Н)-100х50	КГ-1000х500	ВГ-1000х500
КРАВ-П (Н)-100х60	КГ-1000х600	ВГ-1000х600
КРАВ-П (Н)-120х70	КГ-1200х700	ВГ-1200х700
КРАВ-П (Н)-140х80	КГ-1400х800	ВГ-1400х800
КРАВ-П (Н)-160х90	КГ-1600х900	ВГ-1600х900

Вентиляторы канальные КРАВ-К

Вентилятор	Клапан	Вставка гибкая (квадратная / круглая)	Адаптер (вход / выход)
КРАВ-К-28х28	КГ-280х280	ВГ-280х280 / ВГ-280	АК1-280х280 / АК2-280х280
КРАВ-К-31х31	КГ-315х315	ВГ-315х315 / ВГ-315	АК1-315х315/АК2-315х315
КРАВ-К-35х35	КГ-355х355	ВГ-355х355 / ВГ-355	АК1-355х355/АК2-355х355
КРАВ-К-40х40	КГ-400х400	ВГ-400х400 / ВГ-400	АК1-400х400/АК2-400х400
КРАВ-К-45х45	КГ-450х450	ВГ-450х450 / ВГ-450	АК1-450х450/АК2-450х450
КРАВ-К-50х50	КГ-500х500	ВГ-500х500 / ВГ-500	АК1-500х500/АК2-500х500
КРАВ-К-56х56	КГ-560х560	ВГ-560х560 / ВГ-560	АК1-560х560/АК2-560х560
КРАВ-К-63х63	КГ-630х630	ВГ-630х630 / ВГ-630	АК1-630х630/АК2-630х630
КРАВ-К-71х71	КГ-710х710	ВГ-710х710 / ВГ-710	АК1-710х710/АК2-710х710
КРАВ-К-80х80	КГ-800х800	ВГ-800х800 / ВГ-800	АК1-800х800/АК2-800х800
КРАВ-К-90х90	КГ-900х900	ВГ-900х900 / ВГ-900	АК1-900х900/АК2-900х900
КРАВ-К-100х100	КГ-1000х1000	ВГ-1000х1000 / ВГ-1000	АК1-1000х1000/АК2-1000х1000
КРАВ-К-112х112	КГ-1120х1120	ВГ-1120х1120 / ВГ-1120	АК1-1120х1120/АК2-1120х1120
КРАВ-К-125х125	КГ-1250х1250	ВГ-1250х1250 / ВГ-1250	АК1-1250х1250/АК2-1250х1250

Вентиляторы осевые магистральные ВИОС и УВОП

Вентилятор	Козырёк защитный	Вставка гибкая	Сетка защитная	Фланец ответный	Переходник	Клапан обратный
ВИОС-4,0	КЗ-КР-400	ВГ-400	СЗ-400	ФОТ-400	ПеП-400	КГ-500х500
ВИОС-4,5	КЗ-КР-450	ВГ-450	СЗ-450	ФОТ-450	ПеП-450	КГ-550х550
ВИОС (УВОП)-5,0	КЗ-КР-500	ВГ-500	СЗ-500	ФОТ-500	ПеП-500	КГ-600х600
ВИОС-5,6	КЗ-КР-560	ВГ-560	СЗ-560	ФОТ-560	ПеП-560	КГ-650х650
ВИОС (УВОП)-6,3	КЗ-КР-630	ВГ-630	СЗ-630	ФОТ-630	ПеП-630	КГ-750х750
ВИОС-7,1	КЗ-КР-710	ВГ-710	СЗ-710	ФОТ-710	ПеП-710	КГ-800х800
ВИОС (УВОП)-8,0	КЗ-КР-800	ВГ-800	СЗ-800	ФОТ-800	ПеП-800	КГ-900х900
ВИОС-9,0	КЗ-КР-900	ВГ-900	СЗ-900	ФОТ-900	ПеП-900	КГ-1000х1000
ВИОС (УВОП)-10,0	КЗ-КР-1000	ВГ-1000	СЗ-1000	ФОТ-1000	ПеП-1000	КГ-1100х1100
ВИОС-11,2	КЗ-КР-1120	ВГ-1120	СЗ-1120	ФОТ-1120	ПеП-1120	КГ-1250х1250
ВИОС (УВОП)-12,5	КЗ-КР-1250	ВГ-1250	СЗ-1250	ФОТ-1250	ПеП-1250	КГ-1350х1350

Вентиляторы пристенные ВРП-С

Вентилятор	Козырёк-клапан	Приставка	Кронштейн*	Вставка гибкая (исп. 01 и 03 / исп. 02)	Фланец ответный (исп. 02)
ВРП-С-2,25	КК-КВ-225	П-200	К-225	ВГ-300х150 / ВГ-225	ФОТ-225
ВРП-С-2,5	КК-КВ-250		К-250	ВГ-300х150 / ВГ-250	ФОТ-250
ВРП-С-2,8	КК-КВ-280		К-280	ВГ-400х200 / ВГ-280	ФОТ-280
ВРП-С-3,15	КК-КВ-315		К-315	ВГ-400х200 / ВГ-315	ФОТ-315
ВРП-С-3,55	КК-КВ-355		К-355	ВГ-500х250 / ВГ-355	ФОТ-355
ВРП-С-4,0	КК-КВ-400		К-400	ВГ-500х250 / ВГ-400	ФОТ-400
ВРП-С-4,5	КК-КВ-450		К-450	ВГ-600х300 / ВГ-450	ФОТ-450
ВРП-С-5,0	КК-КВ-500	П-400	К-500	ВГ-600х300 / ВГ-500	ФОТ-500
ВРП-С-5,6	КК-КВ-560		К-560	ВГ-700х400 / ВГ-560	ФОТ-560
ВРП-С-6,3	КК-КВ-630		К-630	ВГ-800х500 / ВГ-630	ФОТ-630
ВРП-С-7,1	КК-КВ-710		-	ВГ-900х500 / ВГ-710	ФОТ-710
ВРП-С-8,0	КК-КВ-800		-	ВГ-1000х500 / ВГ-800	ФОТ-800
ВРП-С-9,0	КК-КВ-900		-	ВГ-1200х700 / ВГ-900	ФОТ-900
ВРП-С-10,0	КК-КВ-1000		-	ВГ-1200х700 / ВГ-1000	ФОТ-1000

* Для установки необходимо 2 кронштейна.

Вентиляторы пристенные ВРП-С-06

Вентилятор	Козырёк защитный	Клапан защитный факельный	Вставка гибкая (вход / выход)	Клапан	Сетка защитная	Фланец ответный
ВРП-С-2,25	КЗ-КР-225	КЗФ-ПР-225	ВГ-225 / ВГ-350х145	КГ-350х145	СЗ-225	ФОТ-225
ВРП-С-2,5	КЗ-КР-250	КЗФ-ПР-250	ВГ-250 / ВГ-400х160	КГ-400х160	СЗ-250	ФОТ-250
ВРП-С-2,8	КЗ-КР-280	КЗФ-ПР-280	ВГ-280 / ВГ-450х175	КГ-450х175	СЗ-280	ФОТ-280
ВРП-С-3,15	КЗ-КР-315	КЗФ-ПР-315	ВГ-315 / ВГ-525х200	КГ-525х200	СЗ-315	ФОТ-315
ВРП-С-3,55	КЗ-КР-355	КЗФ-ПР-355	ВГ-355 / ВГ-575х220	КГ-575х220	СЗ-355	ФОТ-355
ВРП-С-4,0	КЗ-КР-400	КЗФ-ПР-400	ВГ-400 / ВГ-650х250	КГ-650х250	СЗ-400	ФОТ-400
ВРП-С-4,5	КЗ-КР-450	КЗФ-ПР-450	ВГ-450 / ВГ-700х280	КГ-700х280	СЗ-450	ФОТ-450
ВРП-С-5,0	КЗ-КР-500	КЗФ-ПР-500	ВГ-500 / ВГ-800х320	КГ-800х320	СЗ-500	ФОТ-500
ВРП-С-5,6	КЗ-КР-560	КЗФ-ПР-560	ВГ-560 / ВГ-900х350	КГ-900х350	СЗ-560	ФОТ-560
ВРП-С-6,3	КЗ-КР-630	КЗФ-ПР-630	ВГ-630 / ВГ-1050х390	КГ-1050х390	СЗ-630	ФОТ-630
ВРП-С-7,1	КЗ-КР-710	КЗФ-ПР-710	ВГ-710 / ВГ-1150х440	КГ-1150х440	СЗ-710	ФОТ-710
ВРП-С-8,0	КЗ-КР-800	КЗФ-ПР-800	ВГ-800 / ВГ-1350х500	КГ-1350х500	СЗ-800	ФОТ-800
ВРП-С-9,0	КЗ-КР-900	КЗФ-ПР-900	ВГ-900 / ВГ-1450х560	КГ-1450х560	СЗ-900	ФОТ-900
ВРП-С-10,0	КЗ-КР-1000	КЗФ-ПР-1000	ВГ-1000 / ВГ-1600х630	КГ-1600х630	СЗ-1000	ФОТ-1000

Вентиляторы осевые приточные КРУП

Вентилятор	Патрубок с выходом (квадратным / круглым)	Вставка гибкая (квадратная / круглая)	Фланец ответный	Поддон	Клапан обратный
КРУП-4,0	ПАСТкв-400 / ПАСТкр-400	ВГ-400х400 / ВГ-400	ФОТ-400	ПоДр-530	КГ-500х500
КРУП-4,5	ПАСТкв-450 / ПАСТкр-450	ВГ-450х450 / ВГ-450	ФОТ-450	ПоДр-600	КГ-550х550
КРУП-5,0	ПАСТкв-500 / ПАСТкр-500	ВГ-500х500 / ВГ-500	ФОТ-500	ПоДр-675	КГ-600х600
КРУП-5,6	ПАСТкв-560 / ПАСТкр-560	ВГ-600х600 / ВГ-560	ФОТ-560	ПоДр-750	КГ-650х650
КРУП-6,3	ПАСТкв-630 / ПАСТкр-630	ВГ-650х650 / ВГ-630	ФОТ-630	ПоДр-840	КГ-750х750
КРУП-7,1	ПАСТкв-710 / ПАСТкр-710	ВГ-750х750 / ВГ-710	ФОТ-710	ПоДр-945	КГ-800х800
КРУП-8,0	ПАСТкв-800 / ПАСТкр-800	ВГ-800х800 / ВГ-800	ФОТ-800	ПоДр-1065	КГ-900х900
КРУП-9,0	ПАСТкв-900 / ПАСТкр-900	ВГ-900х900 / ВГ-900	ФОТ-900	ПоДр-1200	КГ-1000х1000
КРУП-10,0	ПАСТкв-1000 / ПАСТкр-1000	ВГ-1000х1000 / ВГ-1000	ФОТ-1000	ПоДр-1350	КГ-1100х1100
КРУП-11,2	ПАСТкв-1120 / ПАСТкр-1120	ВГ-1150х1150 / ВГ-1120	ФОТ-1120	ПоДр-1500	КГ-1250х1250
КРУП-12,5	ПАСТкв-1250 / ПАСТкр-1250	ВГ-1250х1250 / ВГ-1250	ФОТ-1250	ПоДр-1680	КГ-1350х1350

Вентиляторы осевые приточные КРУП-Кр-190 и КРУП-Кр

Вентилятор	Переходник	Стакан	Вставка гибкая (квадратная / круглая)	Поддон	Фланец ответный
КРУП-Кр-190-4,0	ПеКр-400	МонСт-530	ВГ-400х400 / ВГ-400	ПоДр-530	ФОТ-400
КРУП-Кр-190-4,5	ПеКр-450	МонСт-600	ВГ-450х450 / ВГ-450	ПоДр-600	ФОТ-450
КРУП-Кр-190 (КРУП-Кр)-5,0	ПеКр-500	МонСт-675	ВГ-500х500 / ВГ-500	ПоДр-675	ФОТ-500
КРУП-Кр-190-5,6	ПеКр-560	МонСт-750	ВГ-600х600 / ВГ-560	ПоДр-750	ФОТ-560
КРУП-Кр-190 (КРУП-Кр)-6,3	ПеКр-630	МонСт-840	ВГ-650х650 / ВГ-630	ПоДр-840	ФОТ-630
КРУП-Кр-190-7,1	ПеКр-710	МонСт-945	ВГ-750х750 / ВГ-710	ПоДр-945	ФОТ-710
КРУП-Кр-190 (КРУП-Кр)-8,0	ПеКр-800	МонСт-1065	ВГ-800х800 / ВГ-800	ПоДр-1065	ФОТ-800
КРУП-Кр-190-9,0	ПеКр-900	МонСт-1200 / МонСт-Кр-900	ВГ-900х900 / ВГ-900	ПоДр-1200	ФОТ-900
КРУП-Кр-190 (КРУП-Кр)-10,0	ПеКр-1000	МонСт-1350 / МонСт-Кр-1000	ВГ-1000х1000 / ВГ-1000	ПоДр-1350	ФОТ-1000
КРУП-Кр-190-11,2	ПеКр-1120	МонСт-1500 / МонСт-Кр-1120	ВГ-1150х1150 / ВГ-1120	ПоДр-1500	ФОТ-1120
КРУП-Кр-190 (КРУП-Кр)-12,5	ПеКр-1250	МонСт-1680 / МонСт-Кр-1250	ВГ-1250х1250 / ВГ-1250	ПоДр-1680	ФОТ-1250

ПРИМЕРЫ МОНТАЖА

КРЫШНЫХ ВЕНТИЛЯТОРОВ

Монтаж крышных вентиляторов осуществляется с кровли здания.

Перед монтажом необходимо проверить соответствие исполнения стакана устанавливаемому на нем вентилятору. Стакан устанавливается на несущей кровле вертикально на предварительно выполненный в кровле проем. Отклонение установочной площадки под вентилятор от горизонтальности не должно превышать 2 мм на 1 м.

Обратный клапан является составной частью монтажного стакана МонСт, и его наличие указывается при заказе стакана. Перед монтажом необходимо выкрутить транспортировочные винты, стопорящие створки клапана (если имеются). Створки клапана должны открываться свободно без заеданий.

Ниже на рисунках приведены примеры монтажа крышных вентиляторов.

Установка вентиляторов ВИК-В и ВИК-С на стакане МонСт



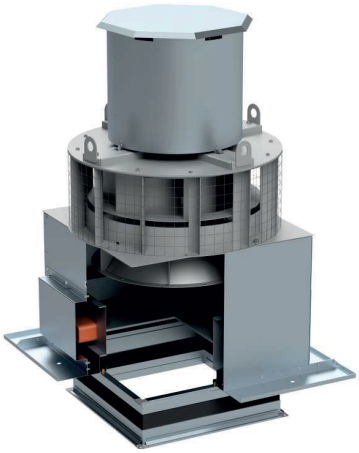



Установка вентилятора КРУП-Кр-190 на стакане МонСт



ПРИМЕРЫ КОМПАНОВКИ ВЕНТИЛЯТОРОВ

Вентилятор ВР с зонтом и защитным кожухом



Вентилятор ВР с козырьком



Вентилятор ВИОС-190П. Вид со стороны помещения

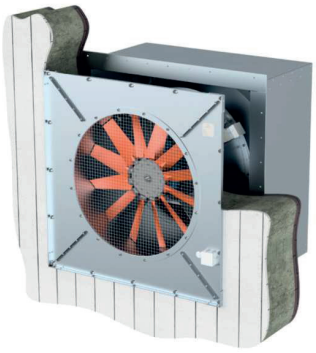

Вентилятор ВИОС-190П. Вид со стороны улицы



Вентилятор ВИОС
с входным конфузором



Вентилятор ВИОС
с выходным диффузором



Вентилятор ВИОС
с входным конфузором и
выходным диффузором



Вентилятор KPAB-K с адаптерами AK1 и AK2



Вид со стороны всасывания



Вид со стороны нагнетания

ПРИМЕРЫ КОМПАНОВКИ ВЕНТИЛЯТОРОВ

ВИК-Ф



ВР-80-70ДУ

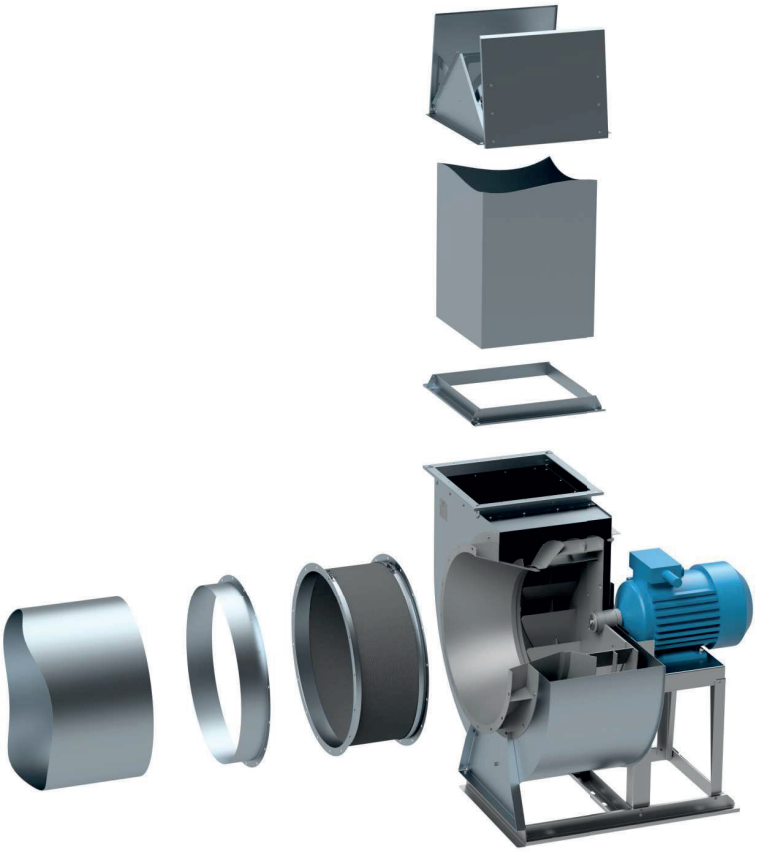

ВИОС-160ДУ

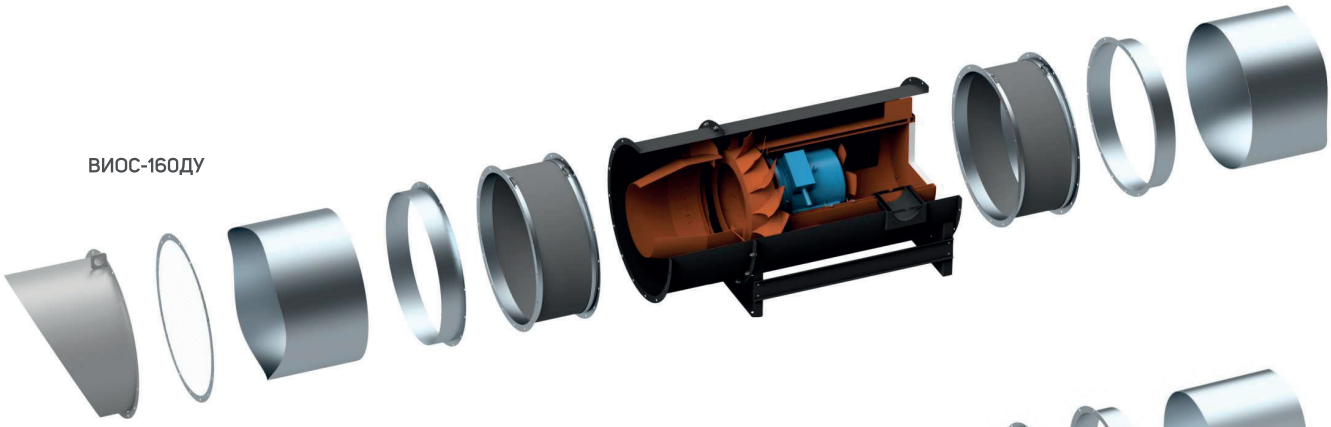

ВИОС-190

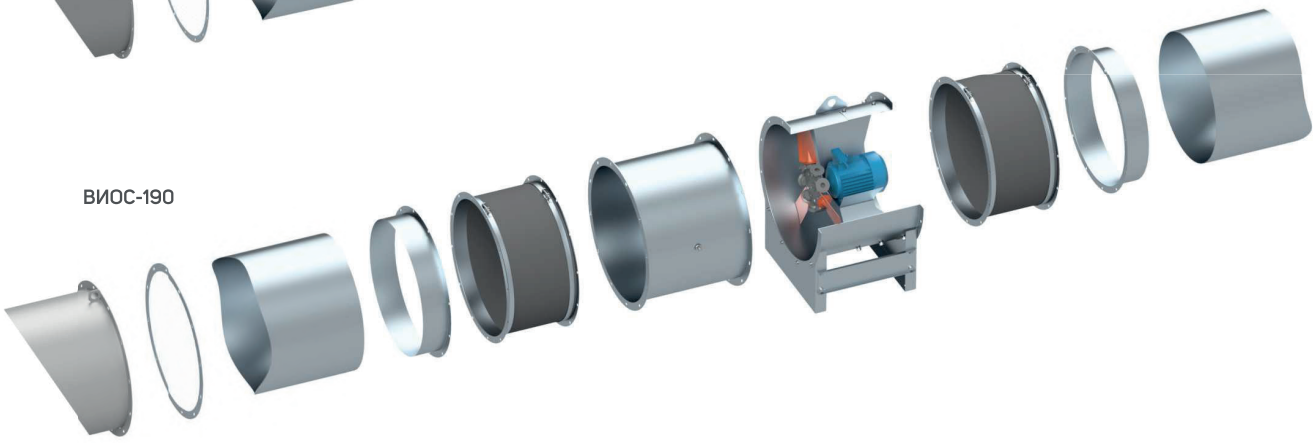

ПРИМЕРЫ КОМПАНОВКИ ВЕНТИЛЯТОРОВ

КВИН-В

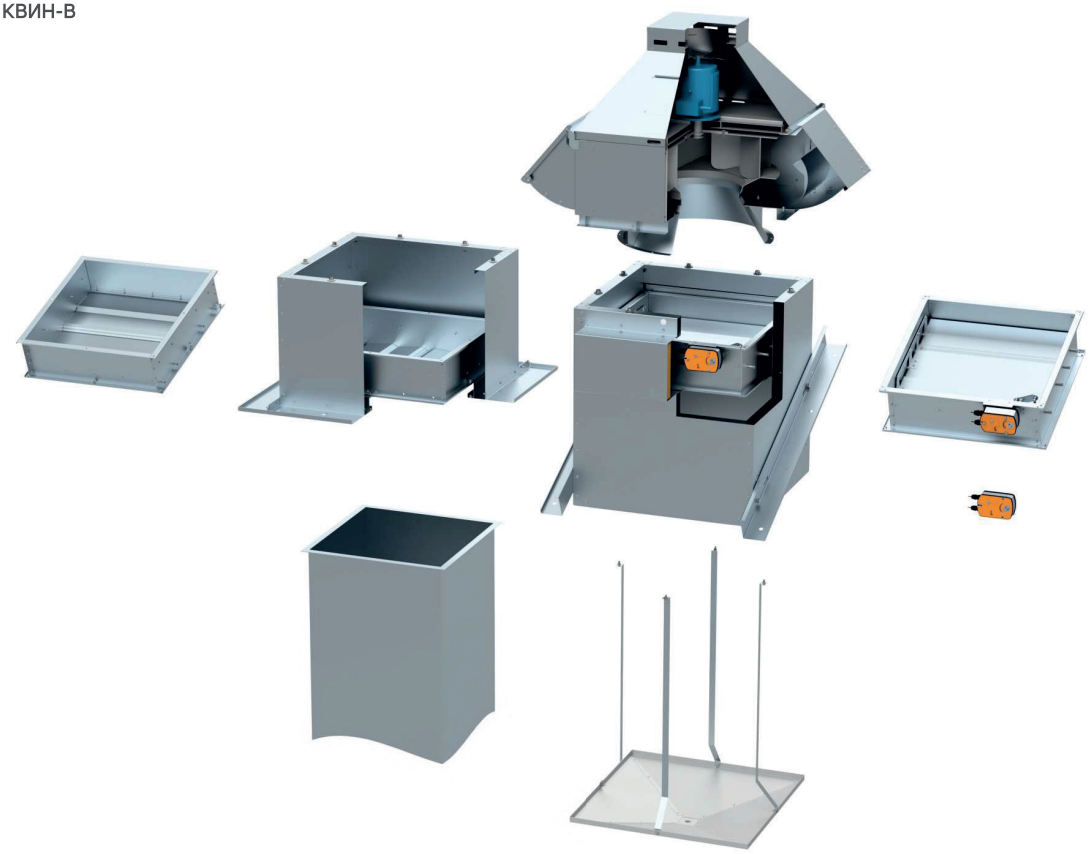

ВИОС-190П

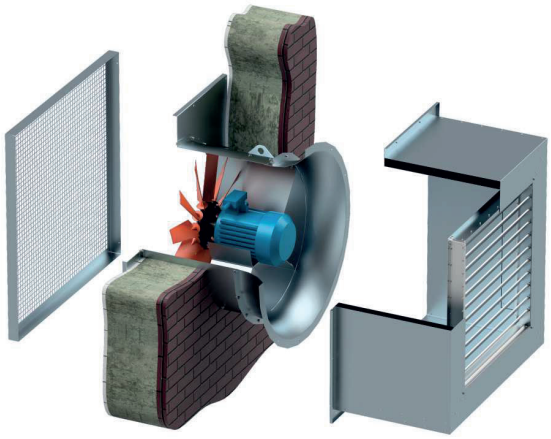

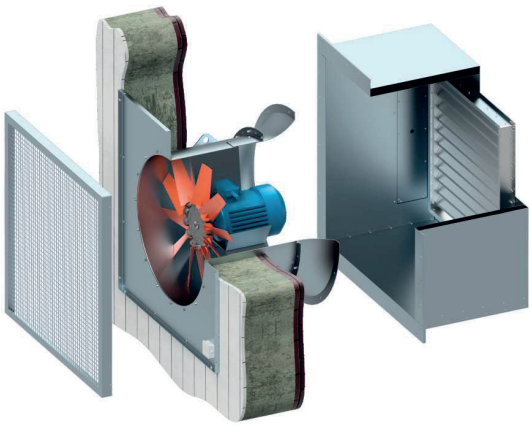

+7 (495) 646 10 69

info@c-one.ru